操作用押ボタン開閉器（防雨埋込形）生産終了 Production end WPBSシリーズ

製品一覧

名称／外観	一般閉路 ツイン接点タイプあり（ケース付き）	一般閉路 ツイン接点タイプあり（ケースなし）	一般開路（ケース付き）	一般開路（ケースなし）
接点構成	ON		OFF	
ボタン文字	ON		OFF	

タイプ名	WPBS 221 ON	WPBST 221 ON（ツイン接点）	WPBS 221 ONN	WPBST 221 ONN（ツイン接点）	WPBS 221 OF	WPBS 221 OFN
概略質量（kg）	0.13	0.13	0.09	0.09	0.13	0.09
標準価格(税別)	¥2,180	¥2,310	¥2,080	¥2,180	￥2,180	￥2,080

外形寸法（単位：mm）

ケース付き（WPBS221ON, WPBST221ON, WPBS221OF）

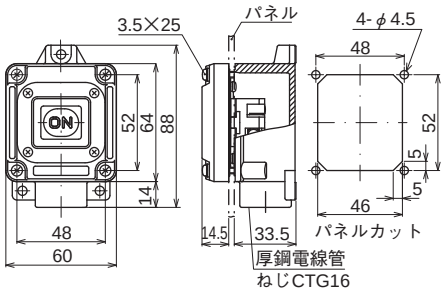

（ボタン文字は、各製品により異なります。）

ケースなし（WPBS221ONN, WPBST221ONN, WPBS221OFN）

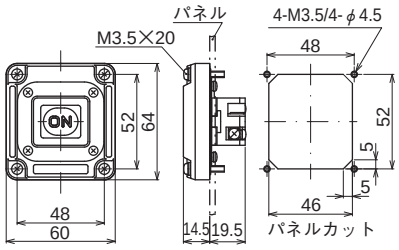

（ボタン文字は、各製品により異なります。）

備考　ツイン接点タイプは、ボタンカバーの色が緑色です。

（ケース付き）

（ケースなし）

操作用押ボタン開閉器（防雨埋込形）生産終了 Production end WPBSシリーズ

名称／外観	一般開閉（ケース付き）	一般開閉（ケースなし）	一般可逆（ケース付き）	一般可逆（ケースなし）
接点構成	※下記の型式は、生産終了品と現行品が混在している場合があります。現行品については、各製品情報のページでご確認ください。 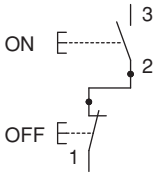		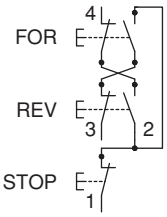	
ボタン文字	ON　OFF		FOR.　REV.　STOP	
タイプ名	**WPBS 222**	**WPBS 222 N**	**WPBS 223**	**WPBS 223 N**
概略質量（kg）	0.18	0.13	0.25	0.19
標準価格（税別）	¥2,580	¥2,480	¥3,280	¥3,160
外形寸法（単位：mm）	ケース付き 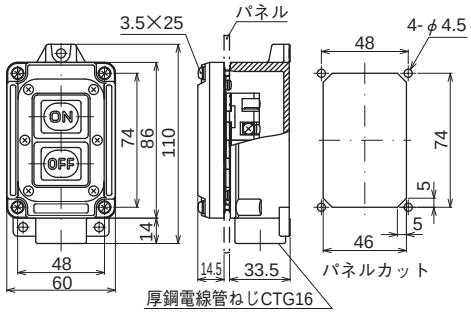		ケース付き 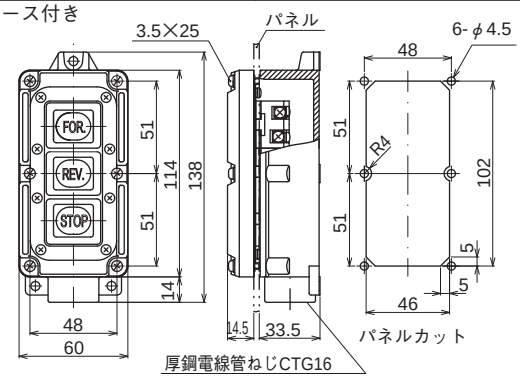	
	ケースなし 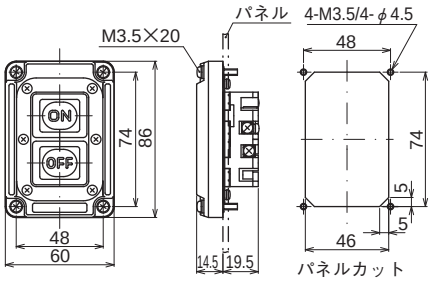		ケースなし 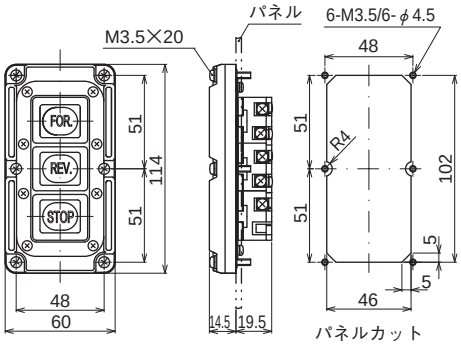	

備考　a接点、b接点、およびab接点を単独で使用する場合は、内部配線を外してご使用ください。