交流電圧計切換専用スイッチ　KCV51, KCVT51シリーズ

生産終了
Production end

概　要

本体には、自己消火性で機械的強度に優れたポリカーボネイトを採用しています。
開閉部には接触信頼性の高い摺動接触方式を採用し、5ノッチ方式のうち、両側にOFF（切）のノッチを設け、操作性の向上を図りました。
本体裏面には接続図を配置し、使い勝手がよくなっております。
また、取り付け用タップ（M4）を装備しており、ナットが不要で、付属のビスで盤前面から簡単に取り付けできます。
取り付けピッチは、48mmまたは42mmの両方に対応しており、カムスイッチで一般的な48mm、42mm機種のいずれにも互換性があり、幅広くご使用いただけます。

用途：交流電圧計切換
（三相3線式または単相3線式）

KCV51BKC

共通仕様

定格絶縁電圧		AC 600V
ノッチ数	三相3線式	5（OFF～R-S～S-T～T-R～OFF）
	単相3線式	5（OFF～R-N～N-T～T-R～OFF）
ノッチ角度		45°
接続端子		M4
締付トルク		1.4～1.8 N・m

付属品

化粧枠	黒色
銘板	アルミ製専用品
ハンドル	黒色キク形（KCSBK）
端子カバー	透明（KCC）
取り付けビス	M4×16（2本）

製品一覧

電源	タイプ名	標準価格（税別）	概略質量（g）	ハンドル
三相3線式	**KCV51BKC**	¥2,200	137	黒色キク形
単相3線式	**KCVT51BKC**			

名　称	タイプ名	標準価格（税別）
端子カバー	**KCC**	¥100

備考　端子カバーは、本体に付属されています。

外形寸法（単位：mm）

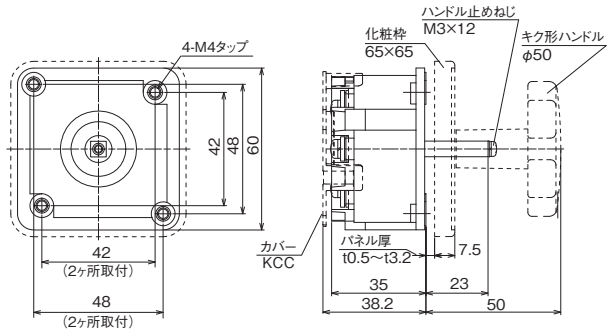

パネルカット寸法（単位：mm）

取り付けピッチは、48mmまたは42mmの両方に対応しており、それぞれ対角線上の2ヶ所で止めます。

48mmピッチ　　42mmピッチ

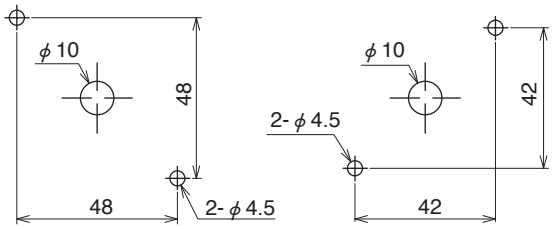

接続図

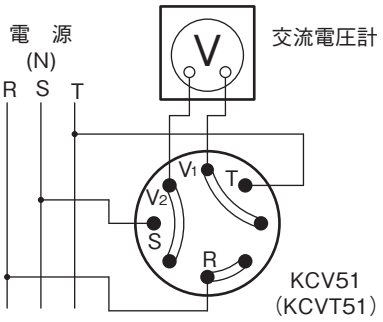
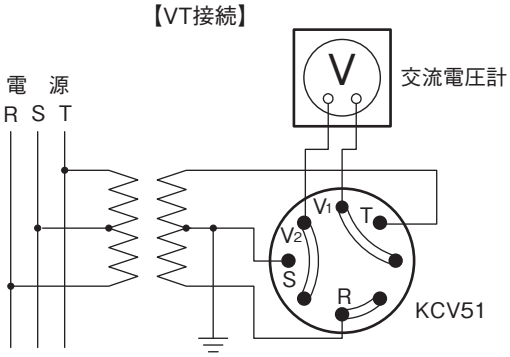
【VT接続】