製　品　仕　様　書

機　種　名	ＲＡＷ－１２Ｓ	ＲＡＷ－２４Ｓ
摘　要	散光式警光灯	
定格電圧	ＤＣ　１２Ｖ	ＤＣ　２４Ｖ
使用電圧範囲	９．５Ｖ～１５．０Ｖ	２０Ｖ～３０Ｖ
消費電流	５．２Ａ±１Ａ（定格電圧時）	４．６Ａ±1A（定格電圧時）
回転閃光数	回転灯　１４０±２５回／分	
使用電球	１２Ｖ ３５Ｗ (口金)BA15S　(バルブ)ＲＰ３５	２４Ｖ ６０Ｗ (口金)BA15S　(バルブ)ＲＰ３５
使用温度範囲	－３０℃～＋７５℃	
取付方法	正立	
耐水性	ＪＩＳ　Ｄ　０２０３　Ｓ１	
耐振動性	６８．６ｍ／Ｓ^2　ＪＩＳ　Ｄ　１６０１	
裸光度	５２，２００ｃｄ以上（at12.8V）	１２，０００ｃｄ以上（at28.0V）
電源電線	ＡＶ線　１．２５ｍｍ^2×２芯・２８０ｍｍ	
予備球	２個付	
外観寸法	別途外観寸法図による	
グローブ	アクリル樹脂	
質量	約３．７ｋｇ	

№　RAW－.S－PDFB(1/2)

株式会社パトライト

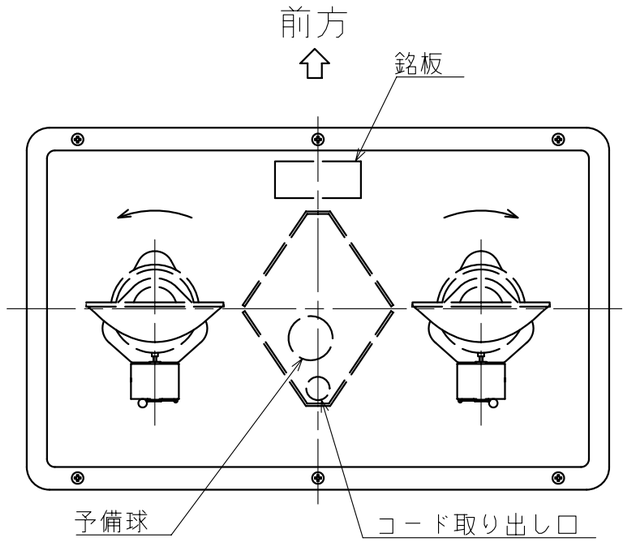

型式呼称方法

RAW-□□S

12:DC12V
24:DC24V

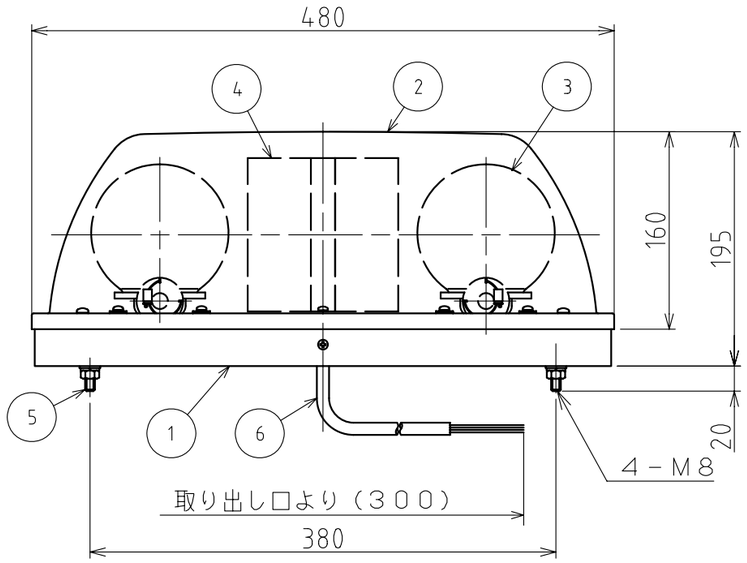

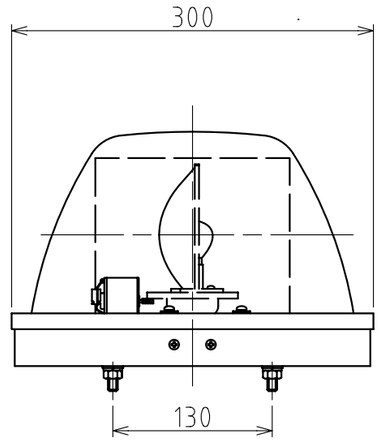

記事

1. 回転灯の動作は前方に向かって右側が時計回り、左側が反時計回りとする。

メインリード線機能一覧

色	線　径	機　能
赤	1.25mm²	回転灯　⊕ DC12/24V
黒	1.25mm²	アース　⊖

番号 No.	部品名 Part Name	品目コード Part No.	数量 Qty.	材料 & 寸法 & 処理 Material & Size & Finish	記事 Remarks
6	メインリード線組立		1組	AV	
5	取付足組立		4組		
4	リフレクタ組立		2組	AS	
3	回転灯組立		2組		
2	グローブ		1	AS	
1	シャシ組立		1組	A502S	

RAW-12/24S型 外観寸法図

株式会社 パトライト
PATLITE Corporation

RAW-.S-PDFB-2_2