生産終了
Production end

製　品　仕　様　書

機　種　名	ＮＺＹ－１２ＨＭ	ＮＺＹ－２４ＨＭ
適　用	大型散光式警光灯	
定格電圧	ＤＣ１２Ｖ	ＤＣ２４Ｖ
使用電圧範囲	９．５Ｖ～１５Ｖ	２０Ｖ～３０Ｖ
消費電流	１１±２Ａ（定格電圧時）	７．６±１Ａ（定格電圧時）
閃光数	１６０±２８回／分（定格電圧・常温時）	
使用電球	ＪＡ　１２Ｖ　３５Ｗ （口金）ＢＡ１５Ｓ（バルブ）ハロゲン球	ＪＡ　２４Ｖ　５５Ｗ （口金）ＢＡ１５Ｓ（バルブ）ハロゲン球
灯　数	外側２灯　回転灯 内側２灯　回転灯	
使用温度範囲	－３０℃～＋７５℃	
取付方向	正立	
耐水性	ＪＩＳ　Ｄ　０２０３－１９９４　Ｓ１	
耐振動性	４５ｍ／ｓ^2　ＪＩＳ　Ｄ　１６０１－１９９５	
裸光度	18,000cd（at　12.8V）	27,000cd（at　28.0V）
電源電線	複合ケーブル（VCT）８芯　１．２５mm^2×７　黒のみ　２mm^2　・３３００mm	
予備球	ハロゲン電球　２個付	
外観寸法	別途外観寸法図による	
質　量	１４　ｋｇ以下（Ｆ：自在取付）	
	１４　ｋｇ以下（Ｎ：平面取付）	
備　考		
NZY-12HM -W00B-1_2		

株式会社パトライト

生産終了
Production end

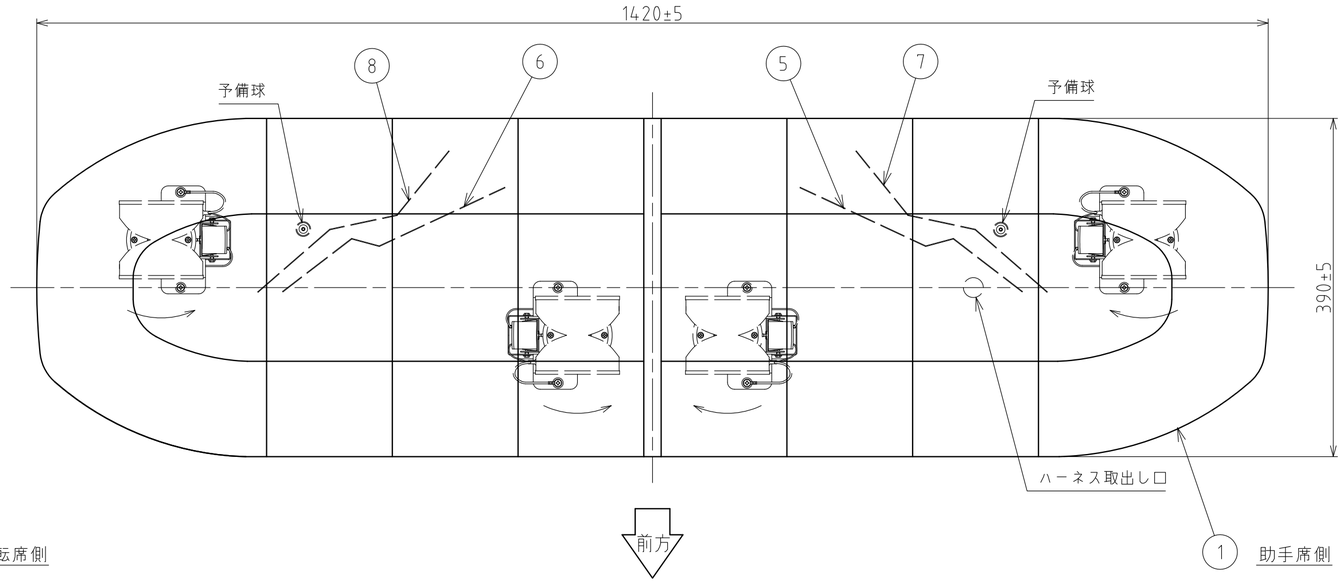

型式呼称方法

NZY-□□HM□

- 12：DC12V / 24：DC24V
- ハロゲン電球
- 4灯仕様
- F：自在取付 / N：平面取付

結線

	色	線径	機能
1	赤色	1.25mm²	内側回転灯入力線 ⊕ DC12V/DC24V
2	黄色	〃	外側回転灯入力線 ⊕ DC12V/DC24V
3	灰色	〃	アソビ線
4	青色	〃	パイロットランプ出力線
5	白色	〃	アソビ線
6	緑色	〃	アソビ線
7	茶色	1.25mm²	アソビ線
8	黒色	2mm²	アース線 ⊖

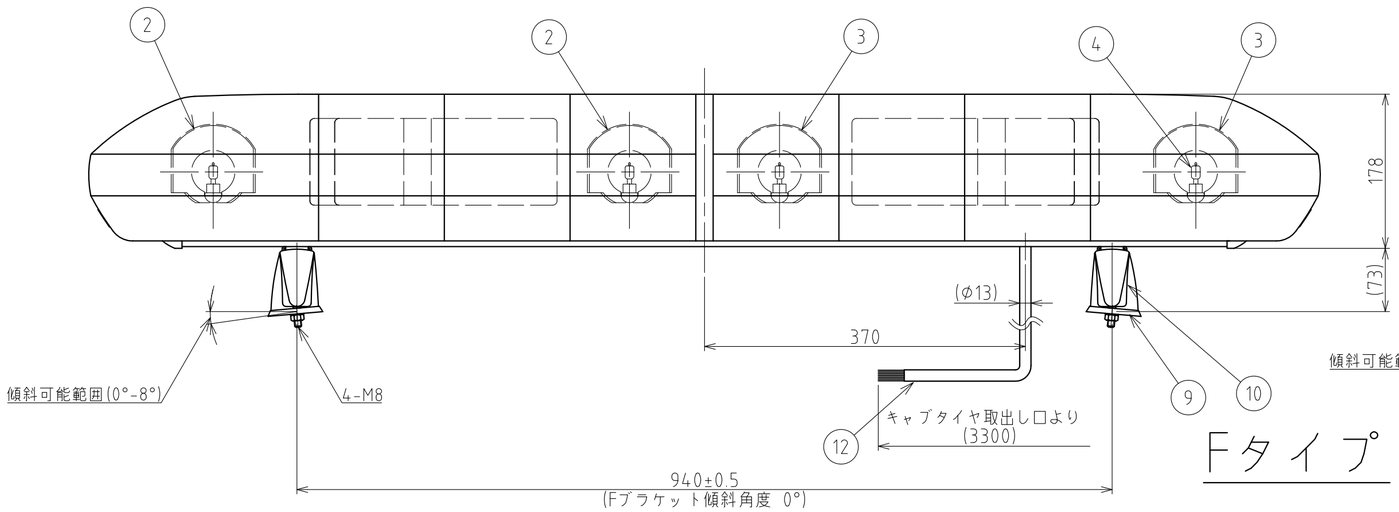

Fタイプ

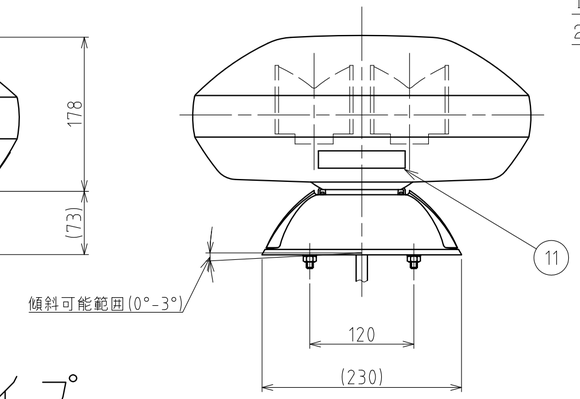

記事

1。回転灯の動作は運転席側が反時計回り、助手席側が時計回りとする。

2。パイロットランプ表示は以下の通りとする。

回転灯用電球	パイロットランプ表示
4灯回転時（点灯時）	点　灯

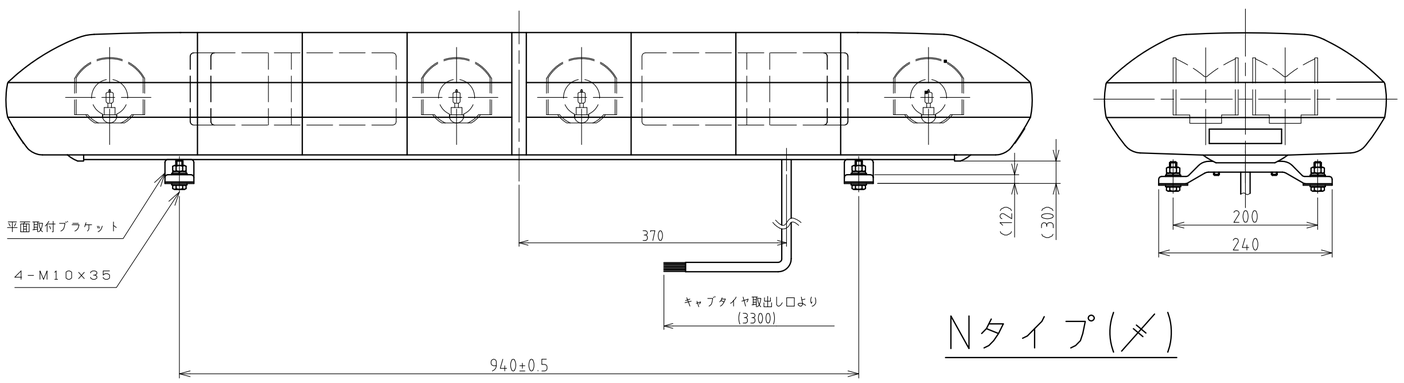

Nタイプ(メ)

番号 No.	部品名 Part Name	品目コード Part No.	数量 Qty.	材料 & 寸法 & 処理 Material & Size & Finish	記事 Remarks
12	キャブタイヤケーブル		1	複合ケーブル（VCT）8芯	
11	銘板		2		
10	Fブラキャップ		4	PC	
9	Fブラケット組立		2組	ADC12	
8	リフレクタRR		1	A1050, t0.8	
7	リフレクタRL		1	A1050, t0.8	
6	リフレクタFR		1	A1050, t0.8	
5	リフレクタFL		1	A1050, t0.8	
4	バルブ		4+2	(予備) ハロゲン	
3	回転灯組立(右回転)		2組		
2	回転灯組立(左回転)		2組		
1	グローブ組立(4段)		2組		

外観図面
Outer Dimension Drawing

株式会社 パトライト
PATLITE Corporation

NZY-12HM-W00B-2_2