生産終了
Production end

製　品　仕　様　書

機　種　名	ＮＺＳ－１２ＨＭ	ＮＺＳ－２４ＨＭ
適　用	大型散光式警光灯	
定格電圧	ＤＣ１２Ｖ	ＤＣ２４Ｖ
使用電圧範囲	９．５Ｖ～１５Ｖ	２０Ｖ～３０Ｖ
消費電流	１１±２Ａ（定格電圧時）	７．６±２Ａ（定格電圧時）
閃光数	１６０±２８回／分（定格電圧・常温時）	
使用電球	ＪＡ　１２Ｖ　３５Ｗ （口金）ＢＡ１５Ｓ（バルブ）ハロゲン球	ＪＡ　２４Ｖ　５５Ｗ （口金）ＢＡ１５Ｓ（バルブ）ハロゲン球
灯　数	外側２灯　回転灯 内側２灯　回転灯	
使用温度範囲	－３０℃～＋７５℃	
取付方向	正立	
耐水性	ＪＩＳ　Ｄ　０２０３－１９９４　Ｓ１	
耐振動性	４５ｍ／ｓ^2　ＪＩＳ　Ｄ　１６０１－１９９５	
裸光度	18,000cd（at　12.8V）	27,000cd（at　28.0V）
電源電線	複合ケーブル　８芯　１．２５mm^2　×７　黒のみ　２mm^2　・３３００mm	
予備球	ハロゲン電球　２個付	
外観寸法	別途外観寸法図による	
質　量 （ｽﾋﾟｰｶ含まず）	１３ｋｇ以下（Ｆ：自在取付） １３ｋｇ以下（Ｎ：平面取付）	
備　考	※　本製品は道路運送車輌の保安基準［乗用車の外部突起に係る協定規則（第 26 号）］に適合しております。	
NZS-12HM-W00F-1_2		

株式会社 パトライト

生産終了
Production end

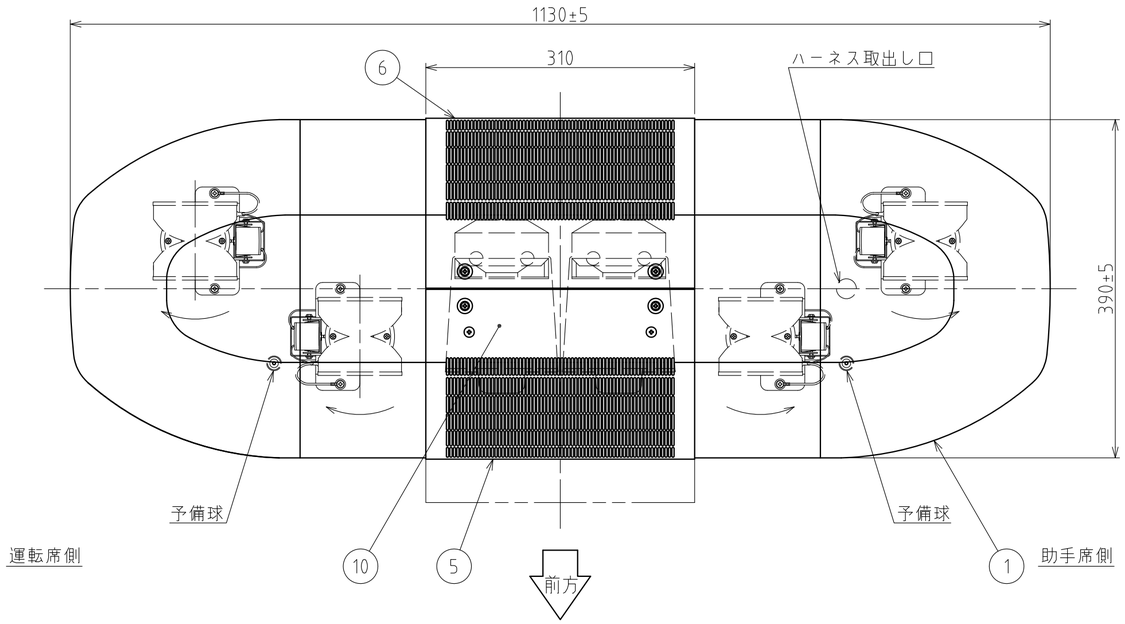

型式呼称方法

NZS－□□H M □

12:DC12V
24:DC24V

ハロゲン電球

4灯仕様

F：自在取付
N：平面取付

結線

	色	線 径	機 能
1	赤色	1.25mm²	内側回転灯入力線 ⊕ DC12V/DC24V
2	黄色	〃	外側回転灯入力線 ⊕ DC12V/DC24V
3	灰色	〃	アソビ線
4	青色	〃	パイロットランプ出力線
5	白色	〃	スピーカ入力線（16Ω）
6	緑色	〃	スピーカ入力共通線
7	茶色	1.25mm²	スピーカ入力線（16Ω）
8	黒色	2mm²	アース線 ⊖

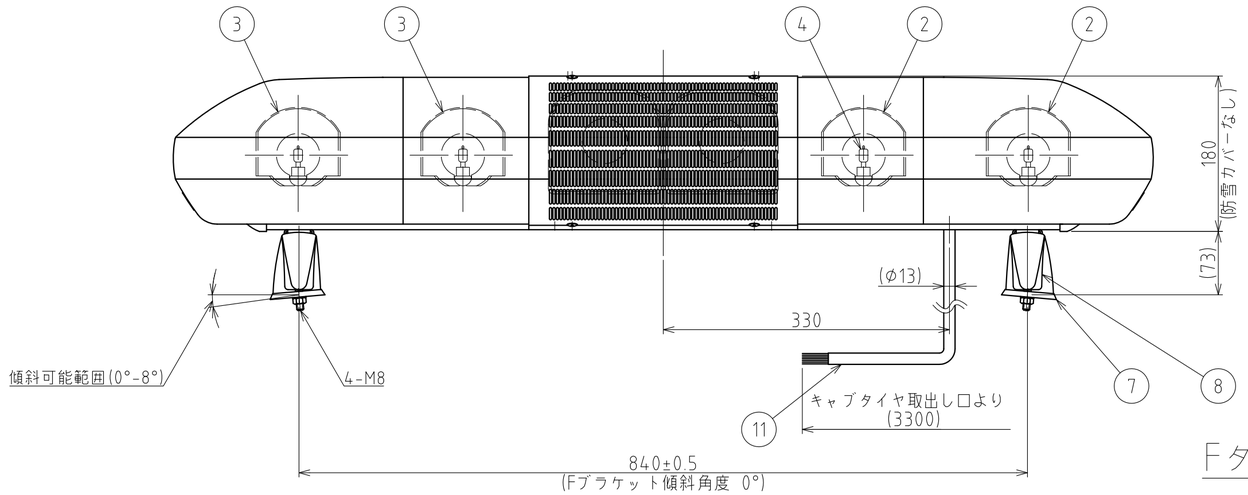

Fタイプ

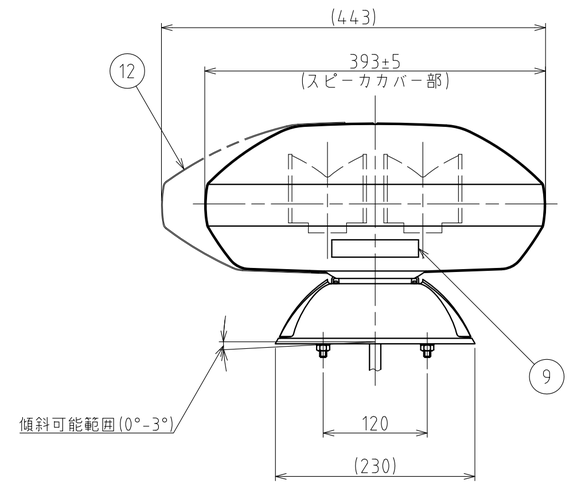

記事

1。回転灯の動作は運転席側が時計回り、助手席側が反時計回りとする。

2。パイロットランプ表示は以下の通りとする。

回転灯用電球	パイロットランプ表示
4灯回転時（点灯時）	点 灯

3。スピーカ（オプション）は図面（前前取付）以外に前後取付、後後取付、前（1個）取付、後（1個）取付が可能です。

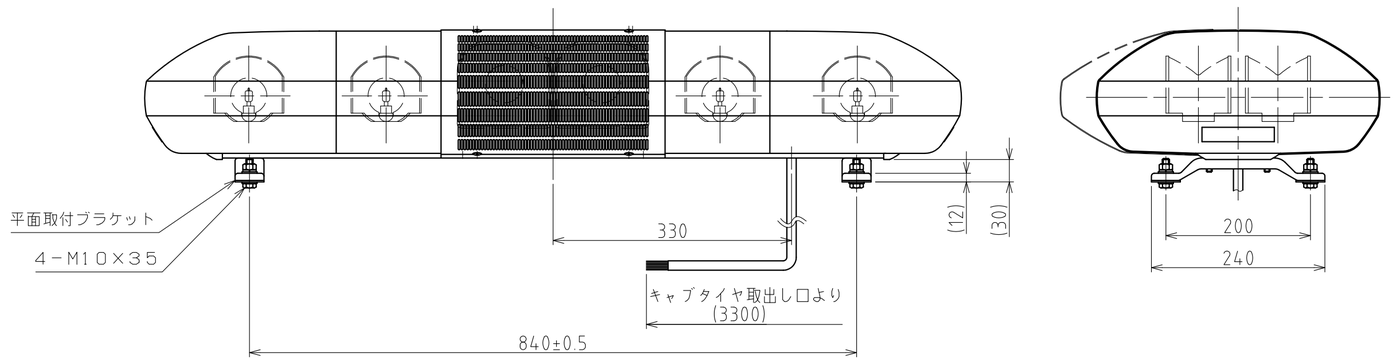

Nタイプ（メ）

番号 No.	部品名 Part Name	品目コード Part No.	数量 Qty.	材料 & 寸法 & 処理 Material & Size & Finish	記事 Remarks
12	防雪カバー		1		オプション
11	キャブタイヤケーブル		1	複合ケーブル , 8芯	
10	スピーカ		2		オプション
9	銘板		2		
8	Fブラキャップ		4	PC	
7	Fブラケット組立		2組	ADC12	
6	スピーカカバーR		1	A5052S, t 1.2 アルマイト処理	
5	スピーカカバーF		1	A5052S, t 1.2 アルマイト処理	
4	バルブ		4+2	(予備) ハロゲン	
3	回転灯組立(右回転)		2組		
2	回転灯組立(左回転)		2組		
1	グローブ組立（2段）		2組		

外観図面
Outer Dimension Drawing

株式会社 パトライト
PATLITE Corporation

NZS-12HM-WOOF-2_2