生産終了
Production end

製　品　仕　様　書

機　種　名		ＮＺＳ－２４ＬＪＦＹ	
適　用		ＬＥＤ大型散光式警光灯	
定　格　電　圧		ＤＣ２４Ｖ	
使用電圧範囲		ＤＣ２０Ｖ～ＤＣ３０Ｖ	
消費電流		at DC24V	
		平均値	最大値
	[1]	3.0±0.9A	3.0±0.9A
	[2]	1.6±0.4A	1.6±0.4A
	[3]		
	[4]		
	[5]		
	[6]		
	[7]		
	[8]		
	[9]	1.2±0.4A	
	[10]		
		[1]～[10]は点滅パターン番号を示す ※1	
閃　光　数		ＬＥＤ灯　１０点滅パターン内蔵 ※1（定格電圧・常温時）	
灯　数		ＬＥＤ灯　８灯	
使用温度範囲		－３０℃～＋７５℃※2	
取　付　方　向		正立	
耐　水　性		ＪＩＳ　Ｄ　０２０３－１９９４　Ｓ１	
耐　振　動　性		４５ｍ／ｓ^2　ＪＩＳ　Ｄ　１６０１－１９９５	
光　度 （グローブ透過後）		ＬＥＤ灯（at　28.0V） 赤：2200±1190cd 黄：1500±970cd	
電　源　電　線		ＶＣＴＦ　６芯　１．２５mm^2　×６　・３３００mm	
外　観　寸　法		別途外観寸法図による	
質　量 （ｽﾋﾟｰｶ含まず）		１３．５ｋｇ以下　（Ｆ：自在取付）	
備　考		○ ハーネスの取り出しは助手席側とする。 ○ ブラケットは自在取付仕様のみとする。 ○ 防雪カバーはオプションとして対応可能。 ○ 点滅機能内蔵。 ※1 点滅パターンについては次ページを参照願います。 ※2 全点灯時の使用温度範囲は-30℃～+40℃です。	
NZS-24LJFY -W00-C-1_3			

株式会社 パトライト

生産終了
Production end

点滅パターンリスト・波形／BLINKING PATTERN LIST・WAVE FORM

[1]全点灯／NORMALLY LIGHTED
[2]シングルフラッシュ　120回/分／SINGLE FLASH 1　120 TIMES/MIN
[3]シングルフラッシュ　165回/分／SINGLE FLASH 2　165 TIMES/MIN
[4]シングルフラッシュ　240回/分／SINGLE FLASH 3　240 TIMES/MIN
[5]シングルフラッシュ　300回/分／SINGLE FLASH 4　300 TIMES/MIN
[6]コンビネーションフラッシュ 1／COMBINATION FLASH 1
4 INTERVALS @120 TIMES/MIN
10 INTERVALS @300 TIMES/MIN

[7]コンビネーションフラッシュ 2／COMBINATION FLASH 2
2 INTERVALS @120 TIMES/MIN
3 INTERVALS @165 TIMES/MIN
6 INTERVALS @240 TIMES/MIN
3 INTERVALS @165 TIMES/MIN
2 INTERVALS @120 TIMES/MIN
10 INTERVALS @300 TIMES/MIN

[8]コンビネーションフラッシュ 3／COMBINATION FLASH 3
1 INACTIVE INTERVALS　@120 TIMES/MIN
2 INTERVALS @120 TIMES/MIN
6 INTERVALS @240 TIMES/MIN
14 INTERVALS @480 TIMES/MIN
6 INTERVALS @240 TIMES/MIN
2 INTERVALS @120 TIMES/MIN
1 INACTIVE INTERVALS　@120 TIMES/MIN

[9]ダブルフラッシュ　280回/分／DOUBLE FLASH　280 TIMES/MIN
2 INTERVALS @280 TIMES/MIN
2 INACTIVE INTERVALS　@280 TIMES/MIN

[10]トリプルフラッシュ　420回/分／TRIPLE FLASH　420 TIMES/MIN
3 INTERVALS @420 TIMES/MIN
3 INACTIVE INTERVALS　@420 TIMES/MIN

No. NZS-24LJFYA00

NZS-24LJFY-W00- C-2_3

株式会社パトライト

一般公差 General tolerance	角度公差 Angular tolerance ±[°]					寸法公差 Dimensional tolerance ±[mm]							符号 Sym.	年月日 Date	訂正履歴 Revisions	記印 Sign.	検印 Chk.	承認 App.
	短辺の長さ Length of short side	～10	10～50	50～100	100～			～6	6～30	30～120	120～300	300～1000	△-					
公差	精 f	1	0.5	0.3	0.1	精 f	中 m	0.05	0.1	0.2	0.4	0.6	△-					
	粗 v	3	1.5	1	0.5	粗 c		0.1	0.3	0.5	0.7	1	△-					
								0.3	0.5	1	1.2	2	△-					

質量 Mass g

生産終了
Production end

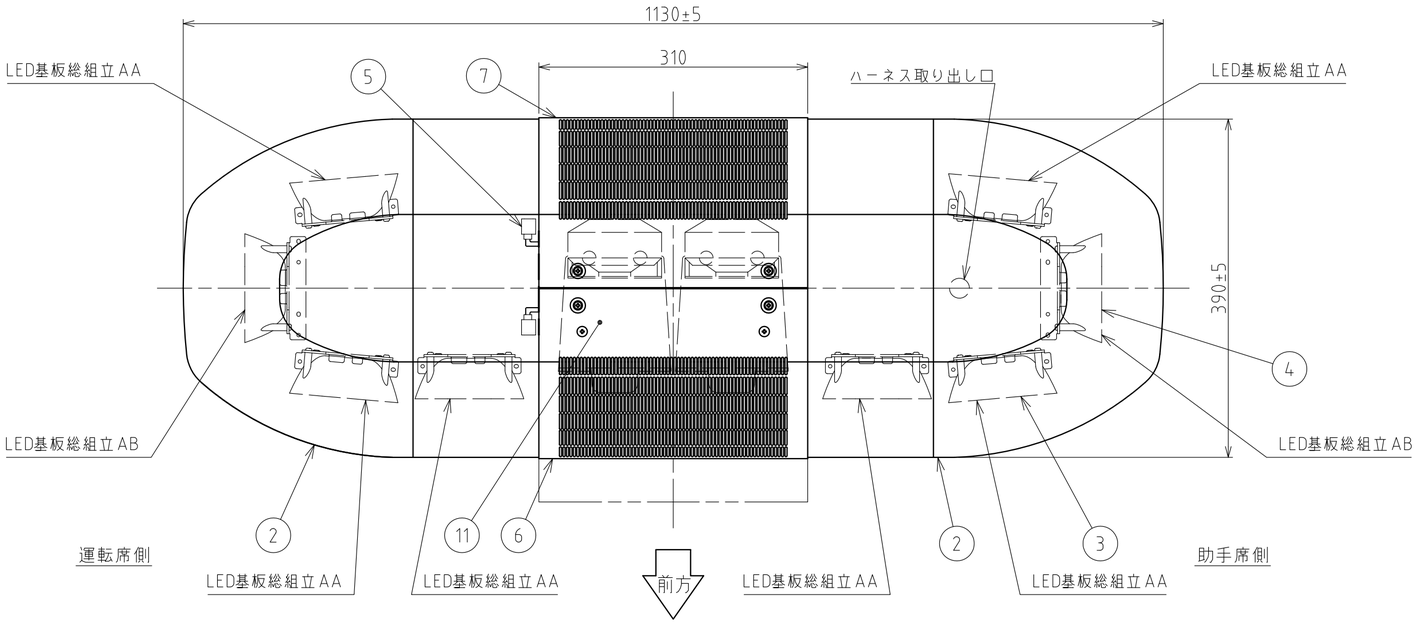

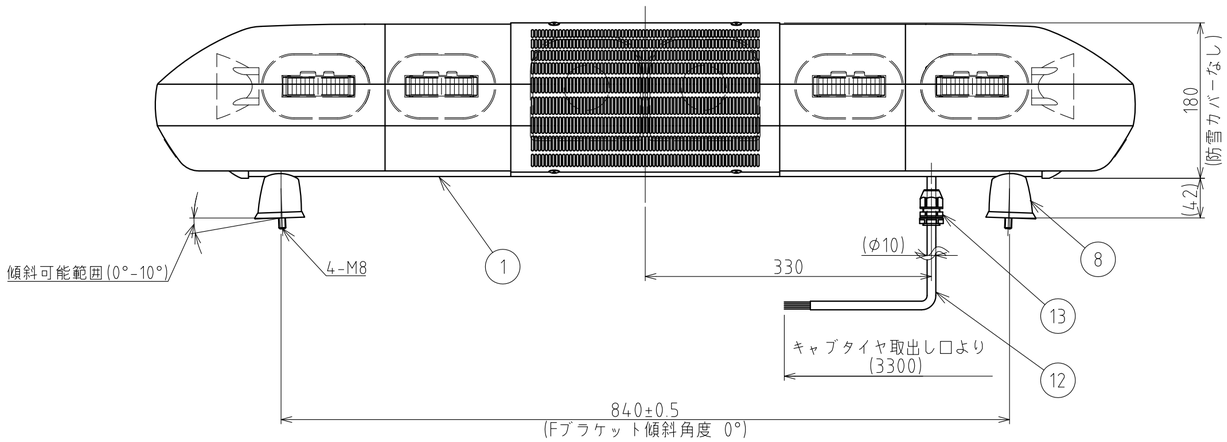

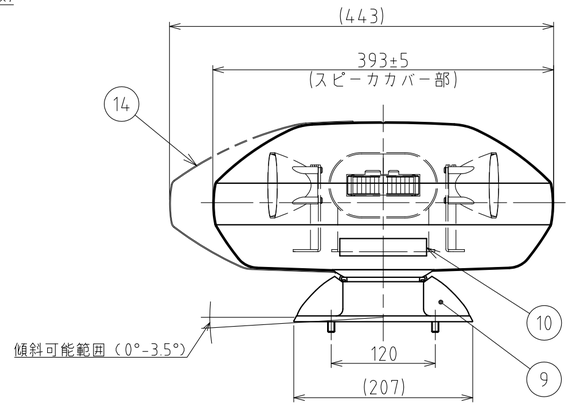

型式呼称方法

NZS－24LJFY

電圧	光源仕様	灯体仕様	取付仕様	付加機能
DC 24V	L：LED	J：1方向フラッシャー	F：自在取付	Y：省電力

結線

	色	線径	機能
1	赤色	1.25mm²	LED灯入力線 ⊕ DC24V
2	黄色	〃	LED灯同期信号出力線 ⊕ DC24V
3	茶色	〃	スピーカ入力線（16Ω）
4	緑色	〃	スピーカ入力共通線
5	白色	〃	LED点滅パターン切り替え線 ⊕ DC24V
6	黒色	1.25mm²	アース線 ⊖

番号 No	部品名 Part Name	品目コード Part No.	数量 Qty.	材料 & 寸法 & 処理 Material & Size & Finish	記事 Remarks
14	防雪カバー		1		オプション
13	防水用コードブッシュ		1		付属品
12	キャブタイヤ組立		1組	VCTF、6芯	
11	スピーカ		2		オプション
10	銘板		2		
9	Fブラキャップ		4	PC	
8	Fブラケット組立		2組	ACD12	
7	スピーカカバーR組立		1組		
6	スピーカカバーF組立		1組		
5	点滅基板組立		1組		
4	LED基板総組立AB		2組		
3	LED基板総組立AA		6組		
2	グローブ組立		2組	PC	
1	シャシ組立		1組	A6063S B6E7	

[記事]
1. LED点滅パターン切り替え線（白）にDC24Vを印加することにより
点滅パターンが切り替え可能。
2. LED灯同期信号出力線（黄）を使用しない場合は、絶縁処理してください。
3. スピーカを2個搭載する場合、同時放送のみ可能（単独放送不可）。
4. Fブラケット色はグローブ色が赤色の場合は白色、黄色の場合は黄色。

図名 Name: 外観寸法図	機種名 Model: NZS-24LJFY	特注No. S.P.No.: —	
	品目コード Part No.: –		
三角法 3rd Angle P. / 単位 Unit: mm / 尺度 Scale: 1:5	株式会社 パトライト PATLITE Corporation	図番 Drawing No.: NZS-24LJFY-W00-C _-3__3	