生産終了
Production end

製　品　仕　様　書

機　種　名	ＮＺＦ－１２ＨＢ－ＬＨ／ＲＨ	ＮＺＦ－２４ＨＢ－ＬＨ／ＲＨ
適　用	セパレート型散光式警光灯	
定　格　電　圧	ＤＣ１２Ｖ	ＤＣ２４Ｖ
使用電圧範囲	９．５Ｖ～１５Ｖ	２０Ｖ～３０Ｖ
消　費　電　流	５．５±０．９Ａ（定格電圧時）	３．８±０．６Ａ（定格電圧時）
閃　光　数	回転灯　　１６０±２８回／分（定格電圧・常温時）	
使　用　電　球	ＪＡ　１２Ｖ　３５Ｗ （口金）ＢＡ１５Ｓ（バルブ）ハロゲン球	ＪＡ　２４Ｖ　５５Ｗ （口金）ＢＡ１５Ｓ（バルブ）ハロゲン球
使用温度範囲	－３０℃～＋７５℃	
取　付　方　向	正立	
耐　水　性	ＪＩＳ　Ｄ　０２０３－１９９４　Ｓ１	
耐　振　動　性	７０ｍ／ｓ^2　ＪＩＳ　Ｄ　１６０１－１９９５	
裸　光　度	回転灯　18,000cd（at　12.8V）	回転灯　27,000cd（at　28.0V）
電　源　電　線	ＡＶＳ線　　１．２５ｍｍ^2　×　２　　３００mm	
予　備　球	ハロゲン電球　１個付	
外　観　寸　法	別途外観寸法図による	
質　量	５ｋｇ以下	
取　付　方　法	ボルト取付	
備　考	※　本製品は道路運送車輌の保安基準［乗用車の外部突起に係る協定規則（第 26 号）］に適合しております。	

NZF-.HB-LH/
RH -PDFD(1/2)

株式会社 パトライト

生産終了
Production end

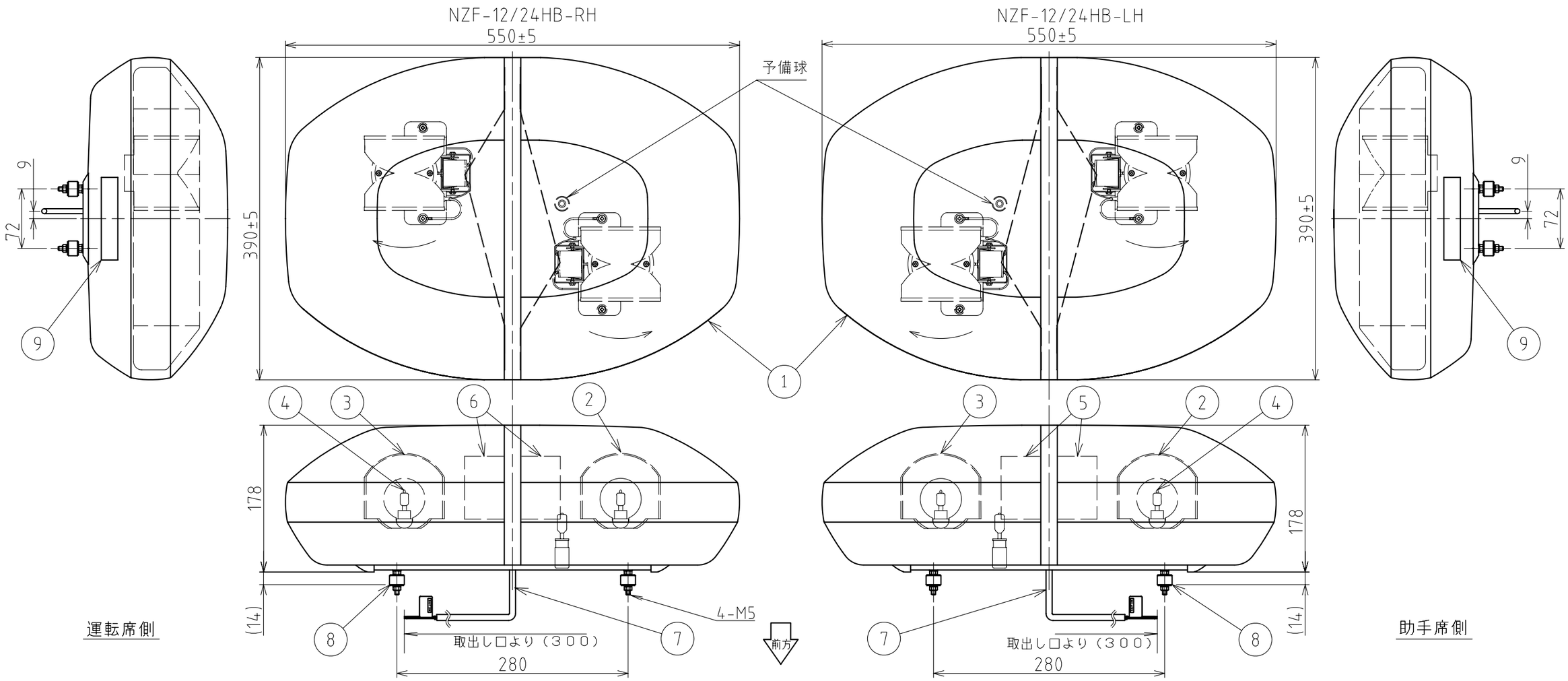

型式呼称方法

NZF- □□ HB- □ H- □□

12:DC12V
24:DC24V
結線

ハロゲン

ボルト取付

L：左
R：右

R：赤
Y：黄
B：青

色	線 径	機 能
赤色	1.25mm²	回転灯入力線 ⊕ DC12V/DC24V
黒色	1.25mm²	アース線 ⊖

[記事]

1。回転灯の動作は運転席側が時計回り、助手席側が反時計回りとする。

番号 No.	部品名 Part Name	品目コード Part No.	数量 Qty.	材料 & 寸法 & 処理 Material & Size & Finish	記事 Remarks
9	銘板		2		
8	取付足組立		4組		
7	メインリード線組立		1		
6	リフレクタAR		2	A1050	NZF-12/24HB-RH
5	リフレクタAL		2	A1050	NZF-12/24HB-LH
4	バルブ		2+1(予備)	ハロゲン	
3	回転灯組立（右回転）		1		
2	回転灯組立（左回転）		1		
1	メイングローブ組立		2組	PC	

NZF-12/24HB-LH/RH型
外観寸法図

株式会社 パトライト
PATLITE Corporation

NZF-.HB-LH/RH-PDFD-2_2