生産終了
Production end

# 製　品　仕　様　書

| | | | |
|---|---|---|---|
| 機　種　名 | | NZD-12LJFY | |
| 適　用 | | LED 大型散光式警光灯 | |
| 定　格　電　圧 | | DC12V | |
| 使用電圧範囲 | | DC9.5V ～ DC15V | |
| 消費電流 | | at DC12V | |
| | | 平均値 | 最大値 |
| | [1] | 2.8±1.0A | 4.4±1.5A |
| | [2] | 1.8±0.7A | 2.6±0.9A |
| | [3] | | |
| | [4] | | |
| | [5] | | |
| | [6] | | |
| | [7] | | |
| | [8] | | |
| | [9] | 1.2±0.5A | |
| | [10] | | |
| | | [1]～[10]は点滅パターン番号を示す ※1 | |
| 閃　光　数 | | LED 灯　10 点滅パターン内蔵 ※1（定格電圧・常温時） | |
| 灯　数 | | LED 灯　10 灯 | |
| 使用温度範囲 | | －30℃ ～ ＋75℃※2 | |
| 取　付　方　向 | | 正立 | |
| 耐　水　性 | | JIS D 0203-1994　S1 | |
| 耐　振　動　性 | | 45m/s²　JIS D 1601-1995 | |
| 光　度<br>（グローブ透過後） | | LED 灯（at 12.8V）<br>赤：1700 ± 920cd<br>黄：3900 ± 2020cd | |
| 電　源　電　線 | | VCTF　6 芯　1.25mm²　×6　・3300mm | |
| 外　観　寸　法 | | 別途外観寸法図による | |
| 質　量<br>（ｽﾋﾟｰｶ含まず） | | 14.5kg 以下　（F：自在取付） | |
| 備　考 | | ○ ハーネスの取り出しは助手席側とする<br>○ ブラケットは自在取付仕様のみとする<br>○ 防雪カバーはオプションとして対応可能<br>○ 点滅機能内蔵<br><br>※1 点滅パターンについては次ページを参照願います。<br>※2 全点灯時の使用温度範囲は-30℃～+40℃です。<br>※3 本製品は道路運送車輌の保安基準[乗用車の外部突起に係る協定規制(第 26 号)]に適合しております。 | |
| NZD-12LJFY<br>-W00B-1_3 | | | |

株式会社 パトライト

生産終了
Production end

点滅パターンリスト・波形／BLINKING PATTERN LIST・WAVE FORM

[1]全点灯／NORMALLY LIGHTED
[2]シングルフラッシュ　120回/分／SINGLE FLASH 1　120 TIMES/MIN
[3]シングルフラッシュ　165回/分／SINGLE FLASH 2　165 TIMES/MIN
[4]シングルフラッシュ　240回/分／SINGLE FLASH 3　240 TIMES/MIN
[5]シングルフラッシュ　300回/分／SINGLE FLASH 4　300 TIMES/MIN
[6]コンビネーションフラッシュ 1／COMBINATION FLASH 1
4 INTERVALS @120 TIMES/MIN
10 INTERVALS @300 TIMES/MIN

[7]コンビネーションフラッシュ 2／COMBINATION FLASH 2
2 INTERVALS @120 TIMES/MIN
3 INTERVALS @165 TIMES/MIN
6 INTERVALS @240 TIMES/MIN
3 INTERVALS @165 TIMES/MIN
2 INTERVALS @120 TIMES/MIN
10 INTERVALS @300 TIMES/MIN

[8]コンビネーションフラッシュ 3／COMBINATION FLASH 3
1 INACTIVE INTERVALS　@120 TIMES/MIN
2 INTERVALS @120 TIMES/MIN
6 INTERVALS @240 TIMES/MIN
14 INTERVALS @480 TIMES/MIN
6 INTERVALS @240 TIMES/MIN
2 INTERVALS @120 TIMES/MIN
1 INACTIVE INTERVALS　@120 TIMES/MIN

[9]ダブルフラッシュ　280回/分／DOUBLE FLASH　280 TIMES/MIN
2 INTERVALS @280 TIMES/MIN
2 INACTIVE INTERVALS　@280 TIMES/MIN

[10]トリプルフラッシュ　420回/分／TRIPLE FLASH　420 TIMES/MIN
3 INTERVALS @420 TIMES/MIN
3 INACTIVE INTERVALS　@420 TIMES/MIN

NZD-12LJFY-W00B-2_3

株式会社パトライト

生産終了
Production end

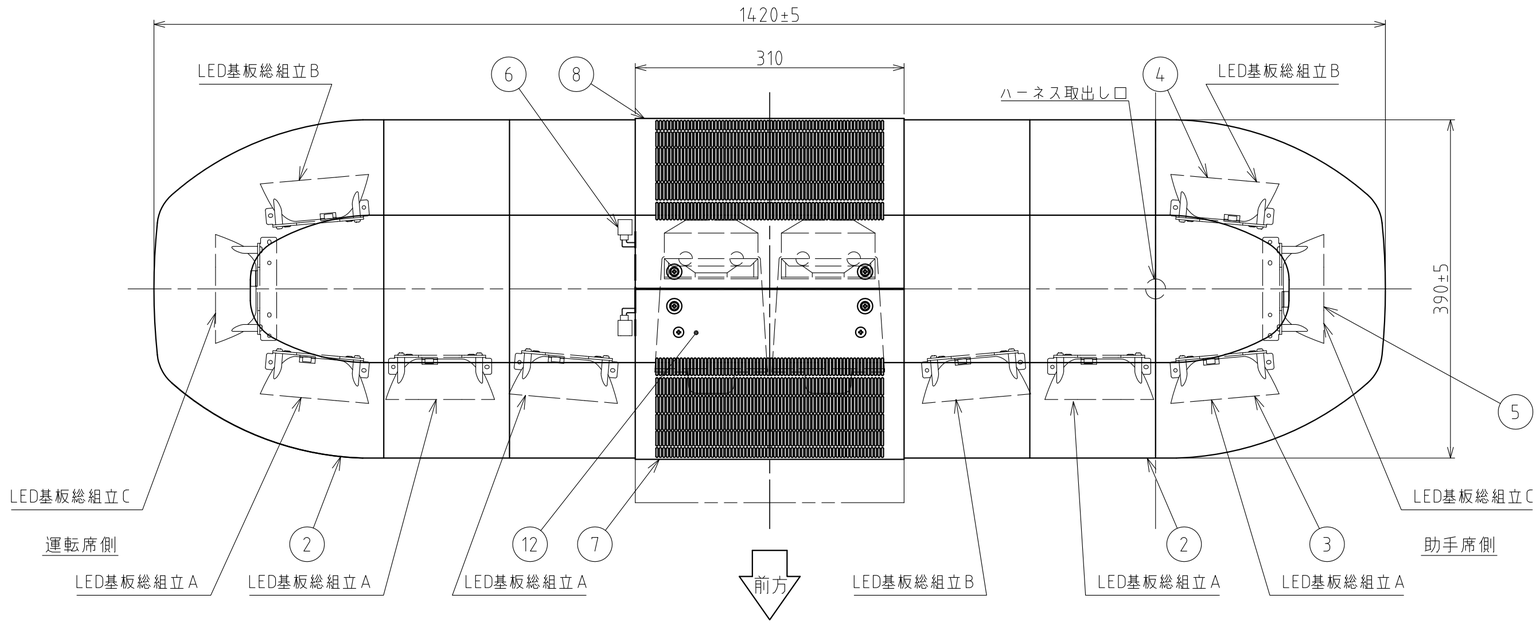


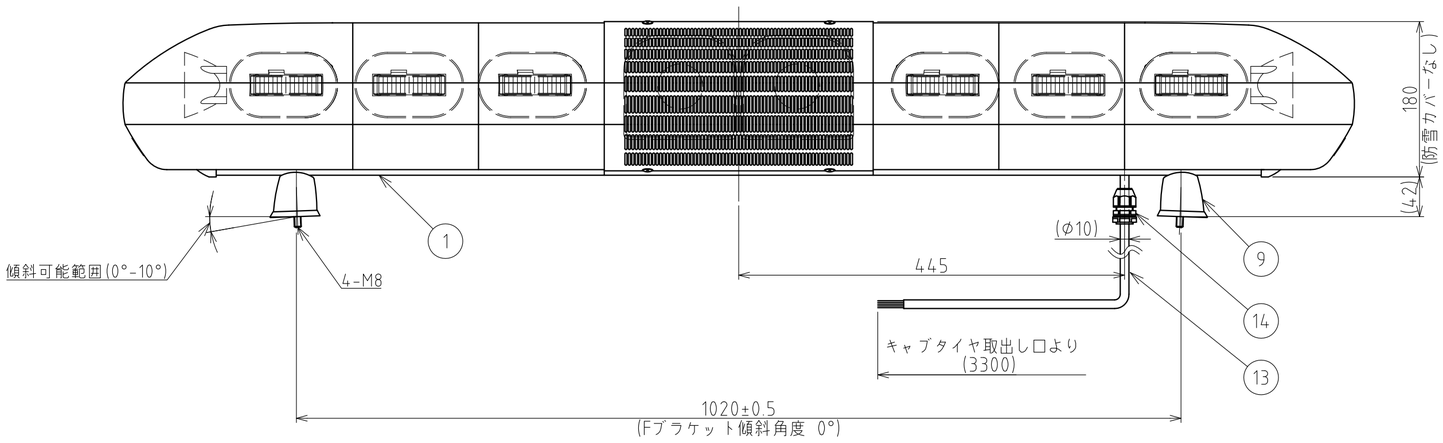


## 型式呼称方法

NZD-12LJFY

| 電圧 | 光源仕様 | 灯体仕様 | 取付仕様 | 付加機能 |
|---|---|---|---|---|
| DC 12V | L：LED | J：1方向フラッシャー | F：自在取付 | Y：省電力 |

## 結線

| | 色 | 線径 | 機能 |
|---|---|---|---|
| 1 | 赤色 | 1.25mm² | LED灯入力線 ⊕ DC12V |
| 2 | 黄色 | 〃 | LED灯同期信号出力線 ⊕ DC12V |
| 3 | 茶色 | 〃 | スピーカ入力線（16Ω） |
| 4 | 緑色 | 〃 | スピーカ入力共通線 |
| 5 | 白色 | 〃 | LED点滅パターン切り替え線 ⊕ DC12V |
| 6 | 黒色 | 1.25mm² | アース線 ⊖ |

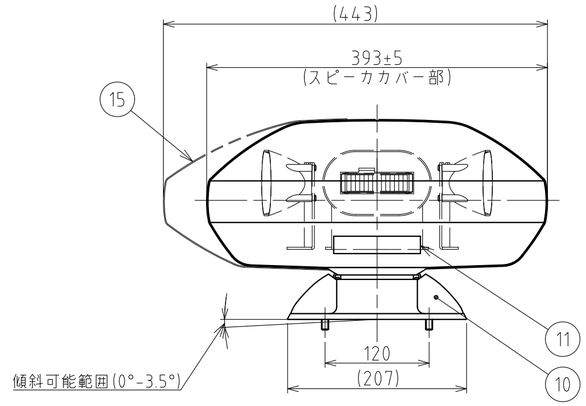


| 番号 No. | 部品名 Part Name | 品目コード Part No. | 数量 Qty. | 材料 & 寸法 & 処理 Material & Size & Finish | 記事 Remarks |
|---|---|---|---|---|---|
| 15 | 防雪カバー | | 1 | | オプション |
| 14 | 防水用コードブッシュ | | 1 | | 付属品 |
| 13 | キャブタイヤ組立 | | 1組 | VCTF、6芯 | |
| 12 | スピーカ | | 2 | | オプション |
| 11 | 銘板 | | 2 | | |
| 10 | Fブラキャップ | | 4 | PC | |
| 9 | Fブラケット組立 | | 2組 | ACD12 | |
| 8 | スピーカカバーR組立 | | 1組 | | |
| 7 | スピーカカバーF組立 | | 1組 | | |
| 6 | 点滅基板組立 | | 1組 | | |
| 5 | LED基板総組立C | | 2組 | | |
| 4 | LED基板総組立B | | 3組 | | |
| 3 | LED基板総組立A | | 5組 | | |
| 2 | グローブ組立（3段） | | 2組 | | |
| 1 | シャシ組立 | | 1組 | A6063S B6E7 | |

[記事]
1. LED点滅パターン切り替え線（白）にDC12Vを印加することにより点滅パターンが切り替え可能。
2. LED灯同期信号出力線（黄）を使用しない場合は、絶縁処理してください。
3. スピーカを2個搭載する場合、同時放送のみ可能（単独放送不可）。
4. Fブラケット色はグローブ色が赤色の場合は白色、黄色の場合は黄色。

外観図面
Outer Dimension Drawing

株式会社 パトライト
PATLITE Corporation

NZD-12LJFY-W00B-3_3