生産終了
Production end

製　品　仕　様　書

機　種　名	ＮＺＡ－２４ＨＭ
適　用	大型散光式警光灯
定　格　電　圧	ＤＣ２４Ｖ
使用電圧範囲	２０Ｖ～３０Ｖ
消　費　電　流	７．６±１Ａ（定格電圧時）
閃　光　数	１６０±２８回／分（定格電圧・常温時）
使　用　電　球	ＪＡ　２４Ｖ　５５Ｗ （口金）ＢＡ１５Ｓ（バルブ）ハロゲン球
灯　数	外側２灯　回転灯 内側２灯　回転灯
使用温度範囲	－３０℃～＋７５℃
取　付　方　向	正立
耐　水　性	ＪＩＳ　Ｄ　０２０３－１９９４　Ｓ１
耐　振　動　性	４５ｍ／ｓ^2　ＪＩＳ　Ｄ　１６０１－１９９５
裸　光　度	27,000cd（at　28.0V）
電　源　電　線	複合ケーブル（VCT）８芯　１．２５mm^2×７　黒のみ　２mm^2　・３３００mm
予　備　球	ハロゲン電球　２個付
外　観　寸　法	別途外観寸法図による
質　量	１５　ｋｇ以下（Ｆ：自在取付）
	１５　ｋｇ以下（Ｎ：平面取付）
備　考	
NZA-24HM -W00A-1_2	

株式会社 パトライト

生産終了
Production end

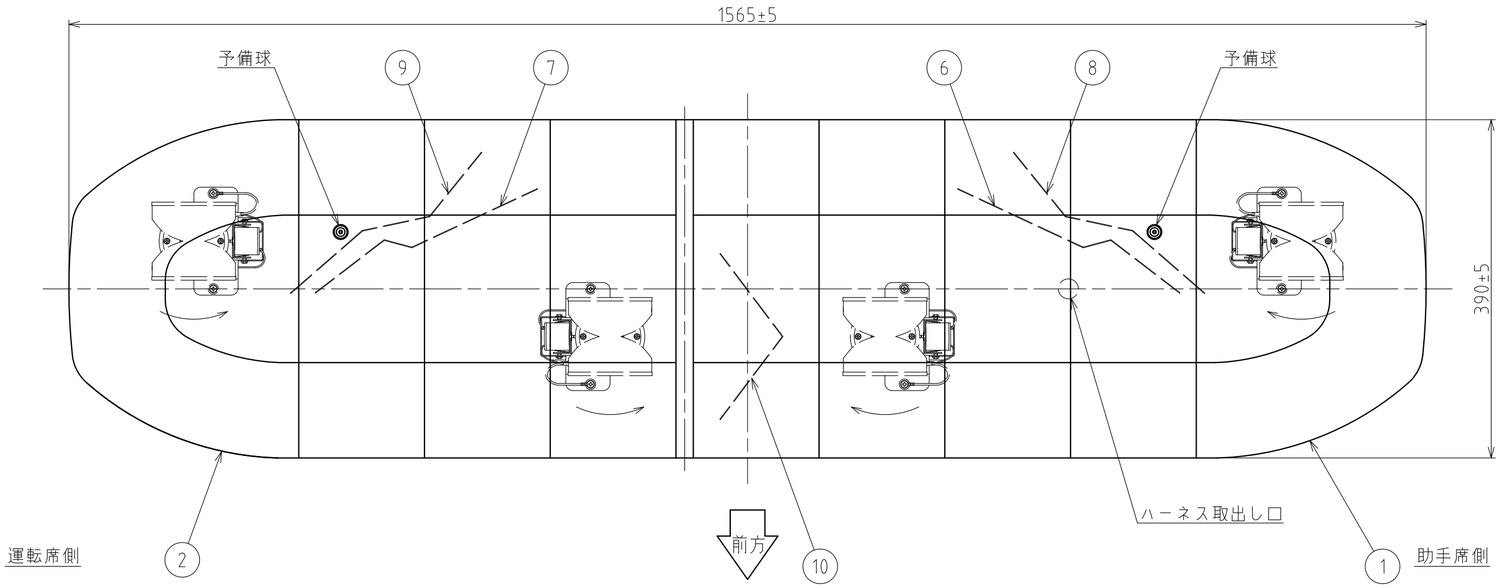

型式呼称方法

NZA－24 H M □

24:DC24V　ハロゲン電球　4灯仕様　F：自在取付 N：平面取付

結線

	色	線 径	機 能
1	赤色	1.25mm²	内側回転灯入力線 ⊕ DC24V
2	黄色	〃	外側回転灯入力線 ⊕ DC24V
3	灰色	〃	アソビ線
4	青色	〃	パイロットランプ出力線
5	白色	〃	アソビ線
6	緑色	〃	アソビ線
7	茶色	1.25mm²	アソビ線
8	黒色	2mm²	アース線 ⊖

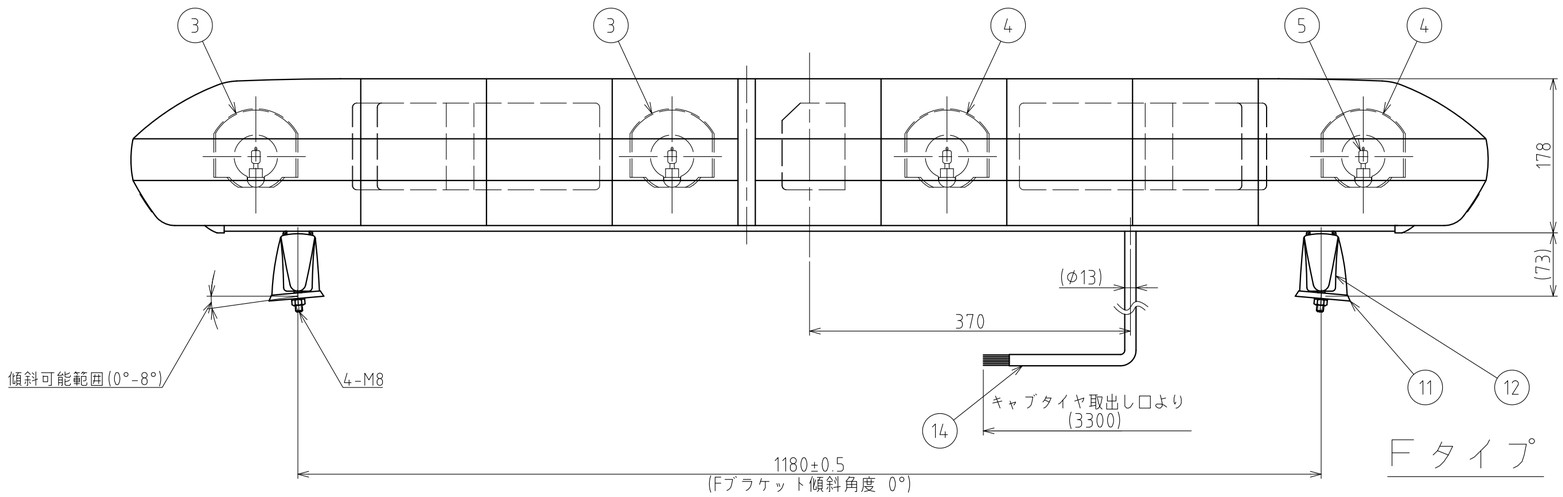

Fタイプ

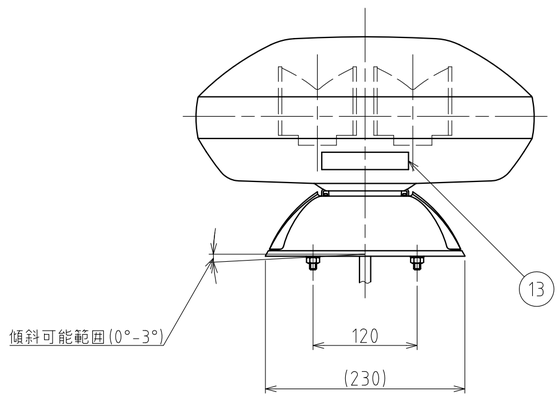

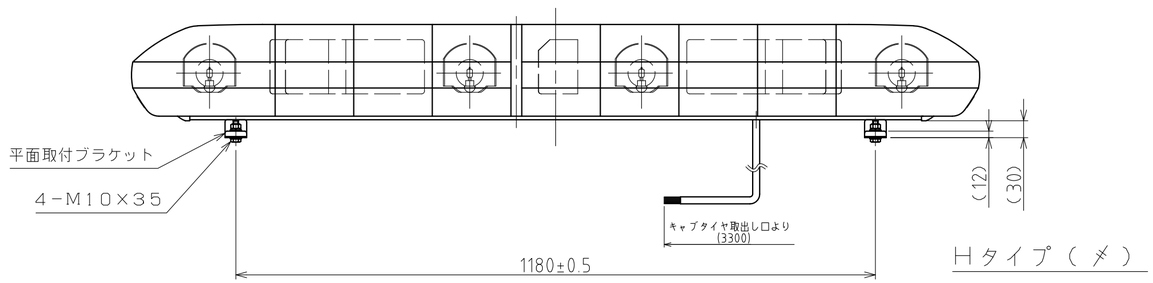

Hタイプ（メ）

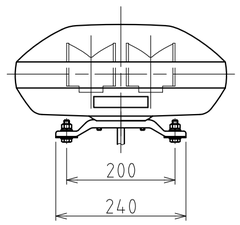

記事

1．回転灯の動作は運転席側が反時計回り、助手席側が時計回りとする。

2．パイロットランプ表示は以下の通りとする。

回転灯用電球	パイロットランプ表示
4灯回転時（点灯時）	点 灯

番号 No.	部品名 Part Name	品目コード Part No.	数量 Qty.	材料 & 寸法 & 処理 Material & Size & Finish	記事 Remarks
14	キャブタイヤケーブル		1	複合ケーブル（VCT），8芯	
13	銘板		2		
12	Fブラキャップ		4	PC	
11	Fブラケット組立		2組	ADC12	
10	リフレクタ		1	A1050，t 0.8	
9	リフレクタRR		1	A1050，t 0.8	
8	リフレクタRL		1	A1050，t 0.8	
7	リフレクタFR		1	A1050，t 0.8	
6	リフレクタFL		1	A1050，t 0.8	
5	バルブ		4+2	(予備) ハロゲン	
4	回転灯組立(右回転)		2組		
3	回転灯組立(左回転)		2組		
2	グローブ組立（4段）		1組		
1	グローブ組立（5段）		1組		

外観図面
Outer Dimension Drawing

株式会社 パトライト
PATLITE Corporation

NZA-24HM-W00A-2_2