※下記の型式は、生産終了品と現行品が混在している場合があります。
現行品については、各製品情報のページでご確認ください。

生産終了
Production end

製品仕様書

製品名：MP3再生ネットワーク監視表示灯

型式：NH□-□FV1□-□□□□□

株式会社パトライト

※下記の型式は、生産終了品と現行品が混在している場合があります。
現行品については、各製品情報のページでご確認ください。

1. 一般仕様

項目		内容		
型式	5段	NHL-5FV1	NHP-5FV1	NHS-5FV1
	4段	NHL-4FV1	NHP-4FV1	NHS-4FV1
	3段	NHL-3FV1	NHP-3FV1	NHS-3FV1
	2段	NHL-2FV1	NHP-2FV1	NHS-2FV1
	1段	NHL-1FV1	NHP-1FV1	NHS-1FV1
定格電圧		DC24V （ACアダプタ使用）		
	ACアダプタ	入力:AC100～240V（50/60Hz） 出力:DC24V		
電圧許容範囲		定格電圧±10%		
定格消費電力	本体	無音時:2.2W 最大音量時:3.5W （ACアダプタ100V入力時）		
	赤	1.0W	0.9W	1.0W
	黄	1.0W	0.9W	1.0W
	緑	0.8W	0.8W	1.0W
	青	0.8W	0.8W	1.0W
	白	0.8W	0.8W	1.0W
使用周囲温度		0℃ ～ 40℃ 氷結・結露なきこと		
使用周囲湿度		20%RH ～ 80%RH 氷結・結露なきこと		
保存周囲温度		-10℃ ～ 60℃ 氷結・結露なきこと		
保存周囲湿度		20%RH ～ 80%RH 氷結・結露なきこと		
取付場所		屋内		
取付方向		正方向		
保護等級		IP 20		
耐振動		19.6m/s^2		
絶縁抵抗		電源充電部と非充電金属部間 DC500V メガにて10MΩ以上		
耐電圧		電源充電部と非充電金属部間 AC1500V 1分間（10mA以下）		
質量（公差:±10%）ACアダプタ除く	5段	1250g	1100g	980g
	4段	1200g	1070g	970g
	3段	1150g	1040g	960g
	2段	1100g	1010g	950g
	1段	1050g	980g	940g
外形寸法		外観図参照		
光度（at 25℃）	赤	960mcd 以上	1000mcd 以上	400mcd 以上
	黄	900mcd 以上	1000mcd 以上	250mcd 以上
	緑	1070mcd 以上	810mcd 以上	500mcd 以上
	青	220mcd 以上	210mcd 以上	150mcd 以上
	白	3700mcd 以上	3300mcd 以上	350mcd 以上
音圧レベル		88dB以上		
	環境条件	製品より正面方向 1m、 -6dB 1kHz正弦波再生時 ※MP3データの内容・使用環境により音圧レベルは変化します。		
音声ライン出力		600Ω 0dBv （不平衡 モノラルミニジャック）		
ネットワーク通信方式		Ethernet（IEEE 802.3準拠） 10BASE-T/100BASE-TX （オートネゴシエーション・全二重/半二重）		
インターフェース	USB	USB2.0/1.1 Type-A 1ch （USBメモリ用）		
	シリアル	RS-232C ミニDIN 1ch （拡張用）		

外部接点出力		無電圧接点　リレー
	接点数	1点
	接点定格	最大:DC30V, 3A　突入電流:5A以下　最小:1mA, DC5V(参考)
	対応線径	単線/より線:φ0.41-0.81mm(AWG26-20)
	配線方法	スクリューレス端子台
外部接点入力		無線圧接点　NPNトランジスタ
	接点数	4点
	接点定格	出力ON電流:6mA以下/CH　OFF時端子間電圧:DC24V
	対応線径	単線/より線:φ0.41-0.81mm(AWG26-20)
	配線方法	スクリューレス端子台
操作部		ボリューム、リセットスイッチ、クリアスイッチ、モードスイッチ、テストスイッチ
付属品		ACアダプタ、簡易取扱説明書、ゴム足(4個)
オプション品		壁面取付ブラケット(NH-WST2)
適合規格		RoHS指令(EN 50581) EMC指令(EN 55032(Class A), EN 55024) FCC Part15 Subpart B ClassA
備考		・CEマーキング適合

2. 型式

2.1. 型式構成

内容

N H □ - □ F V 1 □ - □ □ □ □ □

表示灯区分

L	LME (φ60)
P	LCE (φ40)
S	MES (φ25)

表示灯段数

1	1段
2	2段
3	3段
4	4段
5	5段

メッセージ録音

空欄	なし(プリセット音のみ)
M	指定メッセージ登録出荷

LEDユニット色

R	赤
Y	黄
G	緑
B	青
C	白

上段から順に最大5色
左詰めで表示

2.2. 型式例

内容

●NHS-1FV1-R
表示灯：φ25・1段, メッセージ録音：なし, LEDユニット色：赤
●NHL-2FV1-RG
表示灯：φ60・2段, メッセージ録音：なし, LEDユニット色：赤・緑
●NHP-3FV1M-RYG
表示灯：φ40・3段, メッセージ録音：登録出荷, LEDユニット色：赤・黄・緑
●NHP-4FV1-RYGB
表示灯：φ40・4段, メッセージ録音：なし, LEDユニット色：赤・黄・緑・青
●NHL-5FV1M-RYGBC
表示灯：φ60・5段, メッセージ録音：登録出荷, LEDユニット色：赤・黄・緑・青・白

※下記の型式は、生産終了品と現行品が混在している場合があります。
現行品については、各製品情報のページでご確認ください。

3.動作仕様

3.1. 報知仕様

項目			内容
表示灯			**点灯、点滅パターン1、点滅パターン2、消灯　を色毎に制御可能**
	点滅パターン1		500ms点灯　500ms消灯　（繰り返し）
	点滅パターン2		80ms点灯　170ms消灯　80ms点灯　670ms消灯　（繰り返し）
音声			**最大70種類のメッセージが本体とライン出力で再生可能**
	メッセージ数		プレイリストパッケージ:30種類、MP3ファイル:30種類、プリセット:10種類
		MP3フォーマット	対応ビットレート　32kbit/s, 64kbit/s(標準), 128kbit/s
			固定ビットレート(CBR)のみ
		プリセット	ブザー:4種類　チャイム:3種類　メッセージ:3種類
	再生方法		ワンショット再生、リピート再生、エンドレス再生　が可能
		ワンショット再生	1回のみメッセージを再生する
		リピート再生	指定した回数だけメッセージを繰り返して再生する 繰り返し可能回数:1回～254回
		エンドレス再生	繰り返してメッセージを再生し続ける
	再生モード		後入力優先再生、メモリ再生　から選択可能
		後入力優先再生	再生中の音声を中断して次の音声を優先して再生するモード
		メモリ再生	再生中の音声が終了してから次の音声を再生するモード
			クリアスイッチ操作などのイベント発生により次の音声を再生可能
ブザー			**4パターンのブザー吹鳴が可能**
	パターン1		250msON　250msOFF　（繰り返し）
	パターン2		500msON　500msOFF　（繰り返し）
	パターン3		200msON　50msOFF　200msON　550msOFF　（繰り返し）
	パターン4		常時ON　（連続音）

3.2. 外部制御仕様

項目			内容
外部接点出力			**イベント発生時や音声出力時に外部接点出力を制御可能**
	接点機能		デジタル出力とBUSY出力を選択可能
		デジタル出力	論理設定をA接点/B接点から選択可能
			接点制御から一定時間後に自動OFF可能
		BUSY出力	音声出力と連動して自動的に接点出力制御可能

3.3. 通知仕様

項目		内容
メール送信		**イベント発生時にメールを送信可能**
	送信先	8箇所
	認証方式	SMTP認証、POP認証、認証なし
	暗号化	SSL、TLS、なし
SNMP　TRAP送信		**発生イベントに応じたTRAPを送信可能**
	送信先	8箇所
	バージョン	v2c
SLMP書込コマンド		**クリア実行時にSLMP書込コマンドを送信可能**
	送信先	4箇所
	対応プロトコル	SLMP　（MCプロトコル QnA互換 3Eフレーム/4Eフレームと同等） TCP / UDP

※下記の型式は、生産終了品と現行品が混在している場合があります。
現行品については、各製品情報のページでご確認ください。

4.機能仕様

4.1. 本体制御機能

項目		内容
RSHコマンド		RSHコマンドにより制御が可能
HTTPコマンド		HTTPコマンドにより制御が可能
ソケット通信		ソケット通信の PNSコマンド/PHNコマンド により制御が可能
SNMPコマンド		SNMPのSetコマンドにより制御が可能
	対応バージョン	v1 / v2c
クリアスイッチ		本体のクリアスイッチによりクリア動作が可能

項目		制御可能処理						
		表示灯	音声再生	ブザー	デジタル出力	メール送信	TRAP送信	SLMP書込コマンド
RSHコマンド		○	○	○	○	○※1	○※1	×
HTTPコマンド		○	○	○	○	×	×	×
ソケット通信	PNS	○	○	○	○	×	×	×
	PHN	△※2	×	△※3	×	×	×	×
SNMPコマンド		○	○	○	○	×	×	×
クリアスイッチ		○	○※4	○※5	○	○	○	○

※1 コマンド受信設定でメール送信やTRAP送信を有効に設定した時
※2 表示灯の赤・黄・緑の点灯・消灯・点滅パターン1を制御可能
※3 ブザーパターン1とブザーパターン2を制御可能
※4 メモリ再生モード時は曲送りが可能
※5 表示灯の状態を維持したままブザーのみ停止可能

4.2. 外部監視機能

項目				内容
Ping監視				**ネットワーク機器にPingを送信して異常・復旧を検知する**
	監視可能ノード数			24ノード
	監視周期			1秒 ～ 600秒
	送信回数			Ping監視異常を検出するまでの監視回数を1から30まで設定可能
	送信個数			1回の監視で送信するPingの個数を1から3まで設定可能
アプリケーション監視				**外部で稼動しているアプリケーションの異常・復旧を検知する**
	監視可能数			4秒
	監視周期			1秒 ～ 600秒
SNMP TRAP受信				**設定したTRAPの受信を検知する**
	対応バージョン			v1 / v2c
	受信可能数			64
	variable-bindings			1 TRAP につき、2件まで判別可能
		検知可能型		INTEGER
				OCTET STRING（文字検知、バイナリ検知）
SNMP対応機器監視				**SNMPで外部機器の状態変化を監視する**
	対応バージョン			v1
	監視周期			1秒 ～ 60秒
	検知方法			条件合致検知：20件　変化検知：5件
		条件合致検知		取得した値が条件に合致したことを検知する
			検知可能型	INTEGER
				OCTET STRING（文字検知、バイナリ検知）
		変化検知		取得した値が変化したことを検知する
			検知可能型	INTEGER

SLMP読込コマンド			PLCのデバイス情報の状態変化を検知する
	監視デバイス数		16
	送信間隔		10ms / 50ms / 100ms
	対応プロトコル		SLMP （MCプロトコル QnA互換 3Eフレーム/4Eフレームと同等） TCP / UDP
外部接点入力監視			外部接点入力の状態変化を監視する
	論理値設定		A接点 / B接点 の設定が可能
	検知方法		状態変化検知 条件合致検知
		状態変化検知	OFFからONに状態が変化したことを検知可能
			ONからOFFに状態が変化したことを検知可能
		条件合致検知	外部接点入力に一定時間の入力があったことを検知する 検知可能時間:1秒～3600秒 条件数:4

	検知時実行可能処理						
項目	表示灯制御	音声再生	ブザー制御	外部接点出力	メール送信	TRAP送信	SLMP書込コマンド
Ping監視	○	○	○	○	○	○	×
アプリケーション監視	○	○	○	○	○	○	×
SNMP TRAP受信	○	○	○	○	○	○	×
SNMP対応機器監視	○	○	○	○	○	○	×
SLMP読込コマンド	○	○	○	○	○	○	×
外部接点入力監視	○	○	○	○	○	○	×

4.3. 本体状態取得機能

項目		内容
RSHコマンド		状態取得コマンドを送信し、本体の状態を取得可能
ソケット通信		ソケット通信の PNSコマンド/PHNコマンド により本体の状態を取得可能
SNMPコマンド		SNMPのGetコマンドを送信し、本体の状態を取得可能
	対応バージョン	v1 / v2c
HTTP通信		CGIを実行することで本体の状態をXMLデータ形式で取得可能
Webブラウザ		Webブラウザで本体の状態とイベントログをダウンロード可能
		本体の状態:XMLファイル イベントログ:テキストファイル
USBメモリ		USBメモリへイベントログ(テキストファイル)をダウンロード可能

		取得可能データ				
項目		表示灯状態	音声再生	ブザー	外部接点入力	外部接点出力
RSHコマンド		○	○	○	○	○
ソケット通信	PNS	○	×	○	×	×
	PHN	○※1	×	○※2	×	×
SNMPコマンド		○	○	○	○	○
XMLデータ		○	○	○	○	○

※1 表示灯の赤・黄・緑の点灯・消灯・点滅パターン1を取得可能
※2 ブザーパターン1とブザーパターン2を取得可能

4.4. 本体設定機能

項目		内容
スケジュール機能		報知および通知を実行しない時間帯の設定が可能
	実行停止動作	表示灯、音声、ブザー、TRAP送信、デジタル出力/Busy出力
	設定可能時間帯	24時間または1日の中で3つの時間帯
時刻補正		NTPサーバと通信をおこない、本機の時刻を補正する
ネットワーク自動設定		DHCPサーバと通信し、本機のネットワーク設定が可能
マスターボリューム設定		再生するブザーと音声のマスターボリュームを設定可能
通常動作設定		クリア動作実行後に点灯する表示灯の色を指定可能
セルフテスト		本体のテストスイッチやRSHコマンドで表示灯とブザーのセルフテスト可能
コンフィグ設定		本体の各種設定を設定ファイルとして読み出しと書き込みが可能
本体設定		Webブラウザで本体の各種設定が可能
USBメモリ対応		USBメモリを使用することで下記項目が本体のみで実行可能
	設定ファイル	本体の各種設定を設定ファイルとして読み出しや書き込みを行う
	プレイリストパッケージ	PATLITEプレイリストエディタ2で作成したプレイリストパッケージを登録する
	イベントログ	本体の動作履歴を記録したイベントログを取得する
	ファームアップデート	本体のファームウェアをアップデートする
設定画面対応言語		日本語、英語

[取り扱い上の注意]

◆本製品の取り扱いについて
・ 本製品(ソフトウェアを含む)は、厳重な品質管理と検査を経て出荷しておりますが、万一故障または不具合がありましたら、当社技術・修理相談窓口へお問い合わせください。
・ 本製品(ソフトウェアを含む)は、一般事務用、パーソナル用、通常の産業等の一般的用途を想定して開発・設計・製造されているものであるため、医療用機器や人命に直接的または、間接的に関わるシステムなど、高い安全性が要求される用途には使用しないでください。 万一、一般的な用途以外で使用されたことによるお客様の損害その他の不利益、または、第三者からのいかなる請求につきましても、当社では一切その責任を負わないものとします。
・ お客様が使用されるシステム、機械、装置等への本製品の適合性はお客様自信でご確認いただくものとし、当社はこれらとの本製品の適合性について一切の責任を負わないもののとします。 ご使用にあたり本製品の誤操作、誤作動、故障に対応できるようなシステムの安全設計や適切な処置を万全におこなってください。
・ 当社は、不良に起因してお客様に生じた通常損害、特別損害、機会損失、逸失利益、事故補償、当社製品以外の製品(本製品と通信回線等により接続されているか否かを問いません)に関する損傷、損失、不具合、データ損失および不良を補修するための費用(人件費、工事費、交通費、運送費等をいいますが、これらに限られません)のいずれに関しても、一切の責任を負わないものとし
・ 当社は、本製品のソフトウェアの機能を向上させるべく、自らの裁量により本製品のソフトウェアをバージョンアップすることができるものとします。 当社は、ソフトウェアのバージョンアップに起因してお客様に生じた通常損害、特別損害、機会損失、逸失利益、事故補償、当社製品以外の製品(本製品と通信回線等により接続されているか否かを問いません)に関する損傷、損失、不具合、データ損失および不良を補修するための費用(人件費、工事費、交通費、運送費等をいいますが、これらに限られません)のいずれに関しても、一切の責任を負わないものとします。
・ 事前に当社の承諾を得ることなく、本製品のソフトウェアに対して以下の行為をおこなわないでください。
＊本製品のソフトウェアを複製すること
＊本製品のソフトウェアの改変・結合・リバースエンジニアリング・逆コンパイル・逆アセンブル等を行うこと
＊本製品のソフトウェアを第三者に対して再使用許諾・貸与・レンタル・転売すること
＊本製品のソフトウェアを第三者に送信可能な状態でネットワーク上に蓄積すること
＊本製品のソフトウェアに付されている著作権表示およびその他の権利表示を除去すること

◆安全の為に必ずお守りいただきたいこと
・ 電圧の高い部分があり危険なので、本製品を分解、改造しないでください。 感電や故障の原因となります。
・ 本製品への電源供給は必ず付属のACアダプタか当社が指定するACアダプタを使用してください。 他のACアダプタや他の電源を使用した場合、発火や故障の原因となります。
・ 付属のACアダプタの電源定格はAC100V～240Vです。 電圧許容範囲を超える電源に接続しないでください。
・ 濡れた手で電源コンセントに触れないでください。 感電の原因となります。
・ 本製品内に水や薬品などの液状のもの、また銅鉄線のような金属など異物が入らないようにしてください。 感電や故障の原因となります。
・ 落下させたり、強い衝撃を与えたりしないでください。 感電や故障の原因となります。
・ 電源プラグに付いたほこりは定期的に取り除いてください。 ほこりなどが付着したまま使用を続けると火災の原因となります。
・ ACアダプタの電源ケーブルを含め、接続するケーブルを強く引っ張ったり、破損しているケーブルを使用しないでください。 断線やショート状態となり本製品や接続機器を故障させたり発火の原因となります。
・ たこ足配線をしないでください。 定格容量を超えることで発火の原因となります。
・ 本製品の設定や操作のためのスイッチやボタンなどに強い力を加えないでください。 故障の原因となります。

◆取り付けについて
・ 配線や点検補修などを行う場合は必ず電源を切ってください。 故障の原因となります。
・ 火気の近くや高温多湿な場所には取り付けないでください。 また、腐食性ガスや可燃性ガスが発生するような場所には取り付けないでください。
・ 不安定な場所に設置しないでください。 落下した場合に怪我や故障の原因となります。
・ 本製品は屋内専用ですので必ず屋内に設置してください。
・ 本製品を設置する場合には次の場所を避けてください。
＊ 直射日光の当たる場所
＊ 火気の近くや高温多湿な場所
＊ 温度変化が激しく、結露するような場所
＊ 通気性、換気性が悪い場所
＊ 本機に振動が直接伝わるような場所
＊ 腐食性ガスが発生するような場所
＊ 潮風にさらされるような場所
＊ 強磁界が発生する物体の近く
＊ じんあい、鉄粉などが発生する場所
＊ 薬品、オイルミストが発生する場所

◆保守について
・ 変質の原因となりますのでベンジン、シンナーなど揮発性の薬品や化学雑巾などで拭かないでください。
・ 本機の清掃は乾いた柔らかい布で拭いてください。
・ 乾拭きで汚れが落ちない場合は、水で湿らせた布を固く絞って拭いてください。

指定外公差 General tolerance	角度公差 Angular tolerance ±[°]					寸法公差 Dimensional tolerance ±[mm]						
短辺長さ Length of short side		～10	～50	～100	100～			～6	～30	～120	～300	～1000
精	f	1	0.5	0.3	0.1	精	f	0.05	0.1	0.2	0.4	0.6
粗	v	3	1.5	1	0.5	中	m	0.1	0.3	0.5	0.7	1
						粗	c	0.3	0.5	1	1.2	2

図番 Drawing No. NHL-5FV1-W00

ページ Page 9 / 11

改訂 Rev.	年月日 Date	改訂履歴 Revisions
H		

生産終了
Production end

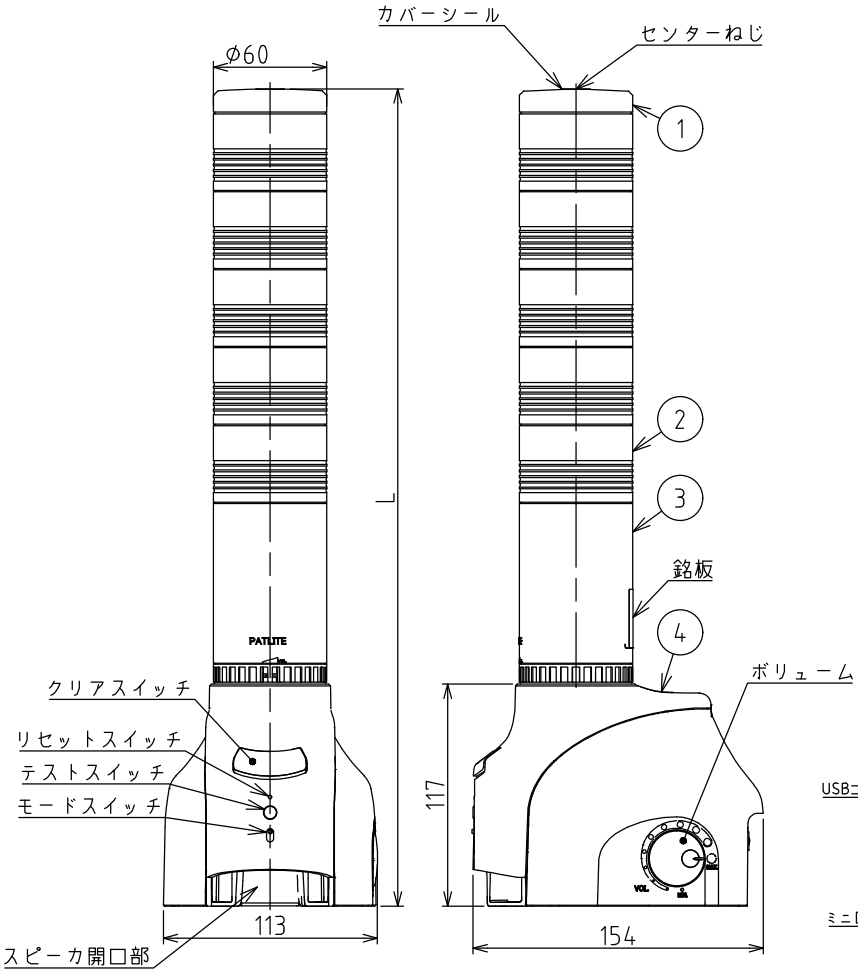

型式	L寸法
NHL-1FV1	268
NHL-2FV1	309
NHL-3FV1	350
NHL-4FV1	391
NHL-5FV1	432

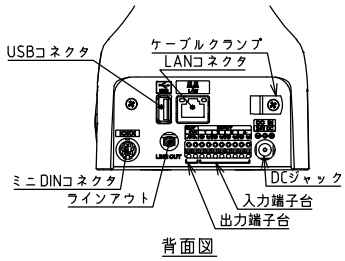

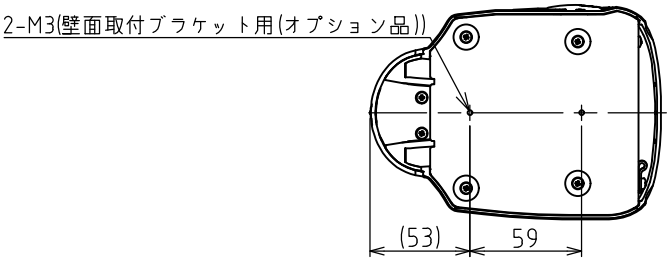

番号	名称	材質	色
1	ヘッドカバー	PC	オフホワイト
2	LEDユニット	PC	透明
3	表示灯ボディ	PC	オフホワイト
4	本体	ABS	オフホワイト/ミディアムグレー

番号 No.	部品名 Part Name	数量 Qty.	記事 Remarks

機種名 Model	NHL-□FV1	特注No. S.P.No.	図名 Name	外観図面
品目コード Part No.		尺度 Scale	三角法 3rd Angle P.	単位 Unit mm

株式会社パトライト PATLITE Corporation

Ver.2.0

指定外公差 General tolerance	角度公差 Angular tolerance ±[°]					寸法公差 Dimensional tolerance ±[mm]						
短辺長さ Length of short side		～10	～50	～100	100～			～6	～30	～120	～300	～1000
精	f	1	0.5	0.3	0.1	精	f	0.05	0.1	0.2	0.4	0.6
精	f	1	0.5	0.3	0.1	中	m	0.1	0.3	0.5	0.7	1
粗	v	3	1.5	1	0.5	粗	c	0.3	0.5	1	1.2	2

図番 Drawing No. NHL-5FV1-W00

ページ Page 10 / 11

改訂 Rev.	年月日 Date	改訂履歴 Revisions
H		

生産終了
Production end

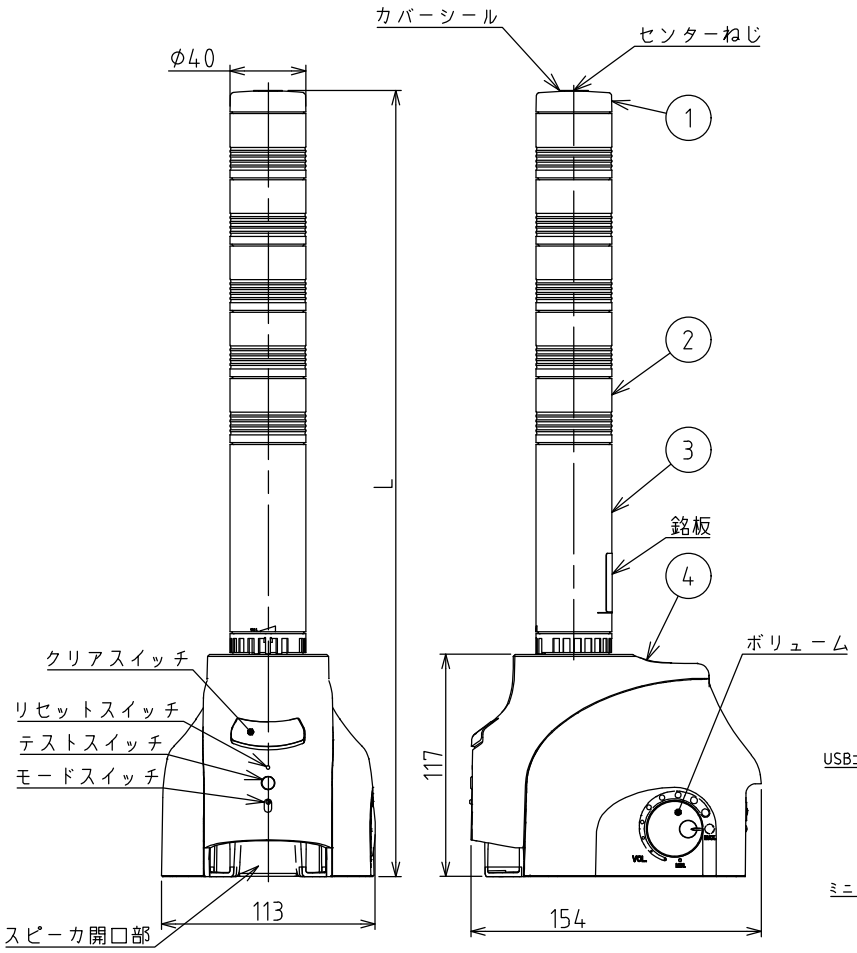

型式	L寸法
NHP-1FV1	276
NHP-2FV1	311
NHP-3FV1	346
NHP-4FV1	381
NHP-5FV1	416

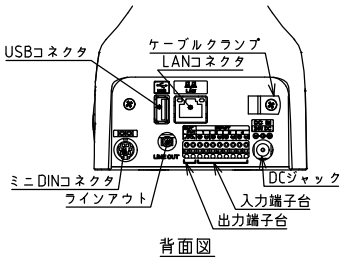

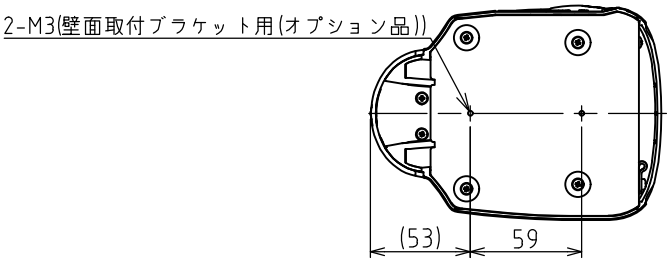

番号	名称	材質	色
1	ヘッドカバー	PC	オフホワイト
2	LEDユニット	PC	透明
3	表示灯ボディ	PC	オフホワイト
4	本体	ABS	オフホワイト/ミディアムグレー

番号 No.	部品名 Part Name	数量 Qty.	記事 Remarks

機種名 Model	NHP-□FV1	特注No. S.P.No.	図名 Name 外観図面
品目コード Part No.		尺度 Scale	三角法 3rd Angle P. / 単位 Unit mm / 株式会社パトライト PATLITE Corporation

Ver.2.0

指定外公差 General tolerance	角度公差 Angular tolerance ±[°]					寸法公差 Dimensional tolerance ±[mm]						
短辺長さ Length of short side		～10	～50	～100	100～			～6	6～30	30～120	120～300	300～1000
精	f	1	0.5	0.3	0.1	精	f	0.05	0.1	0.2	0.4	0.6
中	m					中	m	0.1	0.3	0.5	0.7	1
粗	v	3	1.5	1	0.5	粗	c	0.3	0.5	1	1.2	2

図番 Drawing No. NHL-5FV1-W00

ページ Page 11 / 11

改訂 Rev.	年月日 Date	改訂履歴 Revisions
H		

生産終了
Production end

※下記の型式は、生産終了品と現行品が混在している場合があります。
現行品については、各製品情報のページでご確認ください。

型式	L寸法
NHS-1FV1	198
NHS-2FV1	228
NHS-3FV1	258
NHS-4FV1	288
NHS-5FV1	318

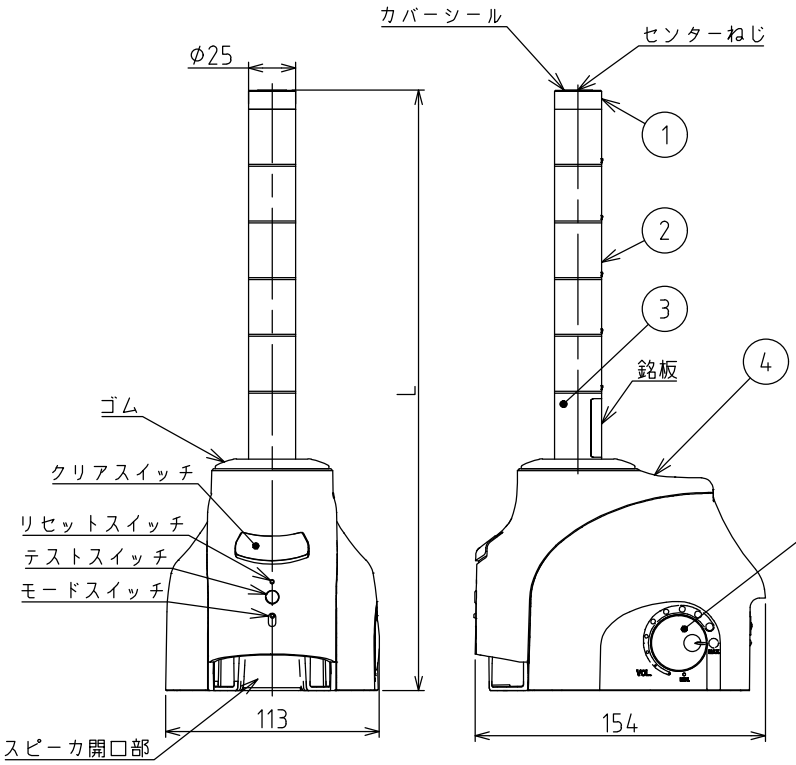

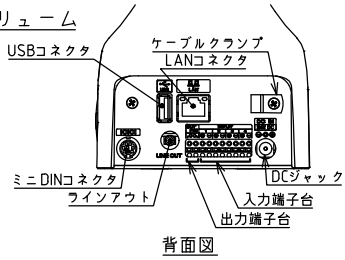

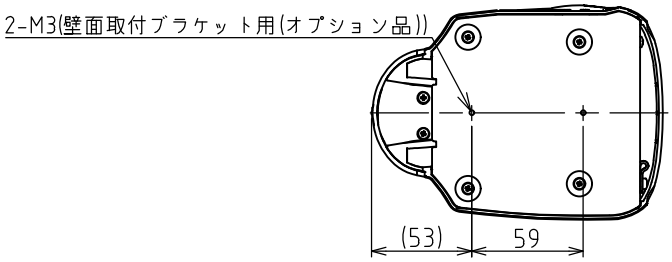

番号	名称	材質	色
1	ヘッドカバー	PC	シルバー
2	LEDユニット	PC	透明
3	表示灯ボディ	PC	シルバー
4	本体	ABS	オフホワイト/ミディアムグレー

番号 No.	部品名 Part Name	数量 Qty.	記事 Remarks

機種名 Model	NHS-□FV1	特注No. S.P.No.	図名 Name 外観図面
品目コード Part No.		尺度 Scale	三角法 3rd Angle P. / 単位 Unit mm / 株式会社パトライト PATLITE Corporation

Ver.2.0