製品仕様書

[適用] 本仕様書は、LED積層信号灯 LS7型(ブザー無しタイプ)に適用します。(以下の機種を除く。)
本仕様書適用外機種:3段式および5段式の発光色が標準配色の機種
標準配色(発光色)　5段式 : RYGBC (赤・黄・緑・青・白)
3段式 : RYGNN (赤・黄・緑・ブランク・ブランク)
※上記の標準配色機種につきましては、別途、専用仕様書をご参照ください。

[一般仕様]

●リード線取出し配線仕様

型式	5段	LS7-502(D/S)WH-□□□□□
	4段	LS7-402(D/S)WH-□□□□□
	3段	LS7-302(D/S)WH-□□□□□
	2段	LS7-202(D/S)WH-□□□□□
UL登録型式		LS7-_02(D/S)WH
定格電圧		DC 24V (無極性)
電圧許容範囲		定格電圧±10%
信号線電流(定格消費電流)	標準	1段あたり　赤: 20mA 黄: 30mA 緑: 30mA 青: 30mA 白: 30mA
	最大	1段あたり　赤: 35mA 黄: 40mA 緑: 40mA 青: 40mA 白: 40mA
使用周囲温度		-30℃ ～ +60℃
使用周囲湿度		90%RH以下、結露なきこと
取付場所		屋内
取付方向		正方向
保護等級		IP65 (IEC 60529)
	環境条件	十分強度のある平面に設置すること
耐振動性		19.6m/s2 (JIS C 60068-2-6)
絶縁抵抗		電源充電部と非充電金属部間 DC500Vメガにて1MΩ以上
耐電圧		電源充電部と非充電金属部間 AC500Vにて1分間
光度		赤: 490mcd以上　黄: 1140mcd以上　緑: 940mcd以上 青: 195mcd以上　白: 1000mcd以上
質量(公差:±10%)		0.28kg
外形寸法		別紙外観図面参照
適合規格		UL 508, CSA-C22.2 No. 14
		EMC指令 (EN 61000-6-4, EN 61000-6-2)
		RoHS指令 (EN 50581)
備考		・CEマーキング適合 ・UL Recognized Component (File No.E215660)

生産終了
Production end

No.LS7-402-W00A-1_4

株式会社パトライト

●M12コネクタ配線仕様

型式	5段	LS7-502(D/S)WC-□□□□□
	4段	LS7-402(D/S)WC-□□□□□
	3段	LS7-302(D/S)WC-□□□□□
	2段	LS7-202(D/S)WC-□□□□□
UL登録型式		LS7-_02(D/S)WC
定格電圧		DC 24V（無極性）
電圧許容範囲		定格電圧±10%
信号線電流（定格消費電流）	標準	1段あたり　赤: 20mA 黄: 30mA 緑: 30mA 青: 30mA 白: 30mA
	最大	1段あたり　赤: 35mA 黄: 40mA 緑: 40mA 青: 40mA 白: 40mA
使用周囲温度		-30℃ ～ +60℃
使用周囲湿度		90%RH以下、結露なきこと
取付場所		屋内
取付方向		正方向
保護等級		IP65（IEC 60529）
	環境条件	十分強度のある平面に設置すること
耐振動性		19.6m/s2 （JIS C 60068-2-6）
絶縁抵抗		電源充電部と非充電金属部間 DC500Vメガにて1MΩ以上
耐電圧		電源充電部と非充電金属部間 AC500Vにて1分間
光度		赤: 490mcd以上　黄: 1140mcd以上　緑: 940mcd以上 青: 195mcd以上　白: 1000mcd以上
質量(公差:±10%)		0.26kg
外形寸法		別紙外観図面参照
適合規格		UL 508, CSA-C22.2 No. 14
		EMC指令（EN 61000-6-4, EN 61000-6-2）
		RoHS指令（EN 50581）
備考		・CEマーキング適合 ・UL Recognized Component（File No.E215660）

[型式構成]

L S 7 - □ 0 2 □ W □ - □ □ □ □ □

■段数
5：5段式
4：4段式
3：3段式
2：2段式

■定格電圧
02：DC24V

■ボディ色
無し：オフホワイト
D　：オフダークグレー
S　：シルバー

■取付け仕様
W：直付けマウント

■配線仕様
H：リード線取出し
C：M12コネクタ

■発光色
R：赤
Y：黄
G：緑
B：青
C：白
N：ブランク
※左端が最上段

生産終了
Production end

指定外公差 General tolerance	角度公差 Angular tolerance ±[°] 短辺長さ Length of short side ～10	～50	～100	100～	寸法公差 Dimensional tolerance ±[mm]		～6	～30	～120	～300	～1000
精	f	1	0.5	0.3	0.1	精 f	0.05	0.1	0.2	0.4	0.6
						中 m	0.1	0.3	0.5	0.7	1
粗	v	3	1.5	1	0.5	粗 c	0.3	0.5	1	1.2	2

符号 Sym.	年月日 Date	訂正履歴 Revisions	記印 Sgn.	検印 Chk.	承認 App.
△-					
△-					
△-					
△-					

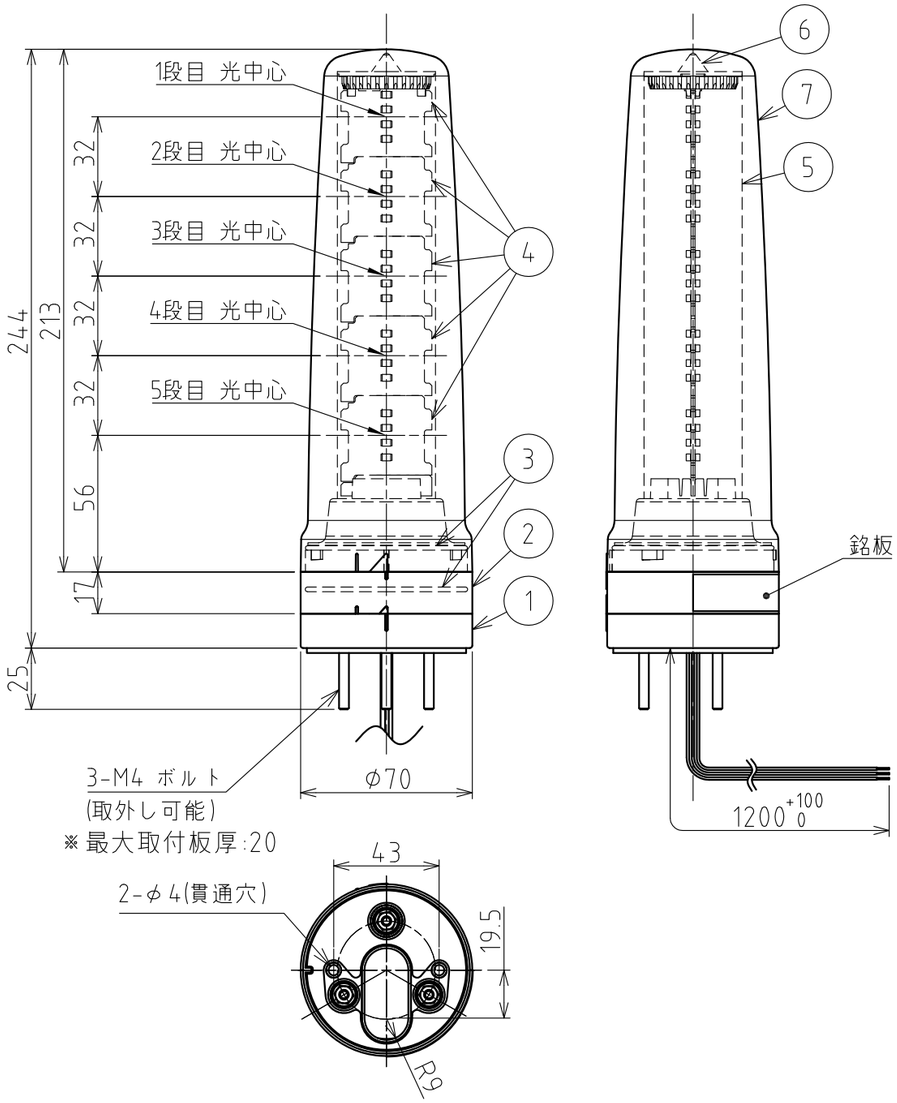

結線例 (線種:UL1007/AWG22)

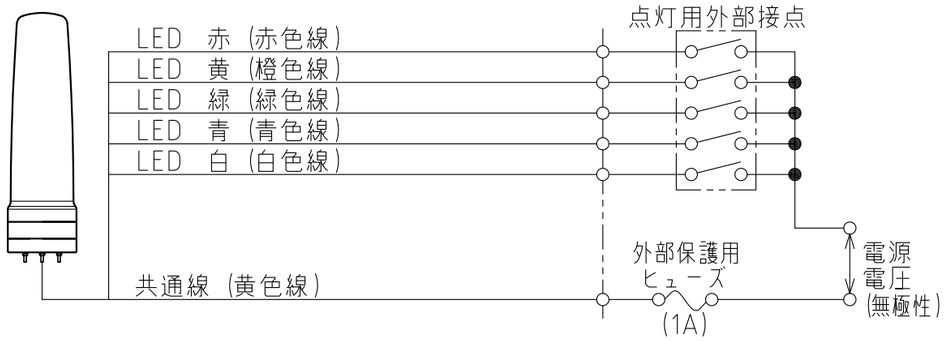

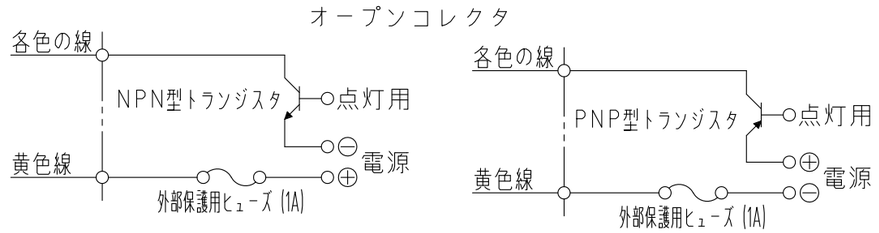

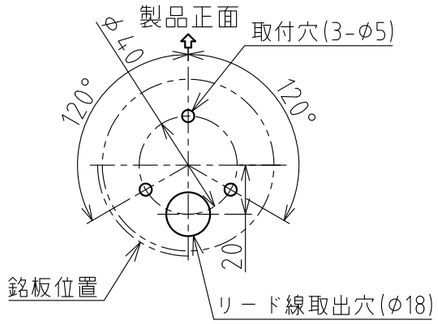

図1. 取付面寸法図

番号 No.	部品名 Part Name	品目コード Part No.	数量 Qty.	材料 & 寸法 & 処理 Material & Size & Finish	記事 Remarks
7	アウターカバー	-	1	PC樹脂	
6	キャップ	-	1	Si	
5	インナーレンズ	-	1	PC樹脂	
4	LED基板組立	-	5		
3	Oリング	-	2	Si	
2	ベース	-	1	ABS樹脂 (S:シルバー塗装)	
1	マウント	-	1	ABS樹脂 (S:シルバー塗装)	

記事

1. 防水性確保のため、取付面(φ70)の範囲では、図1の取付面寸法図に示す、取付穴(3点)、リード線取出穴(1点)以外の加工は控えてください。
2. 使用しないリード線の先端は絶縁テープなどで絶縁処理を施してください。

生産終了
Production end

外観図面
Outer Dimension Drawing

株式会社 パトライト
PATLITE Corporation

LS7-402-W00A-3_4

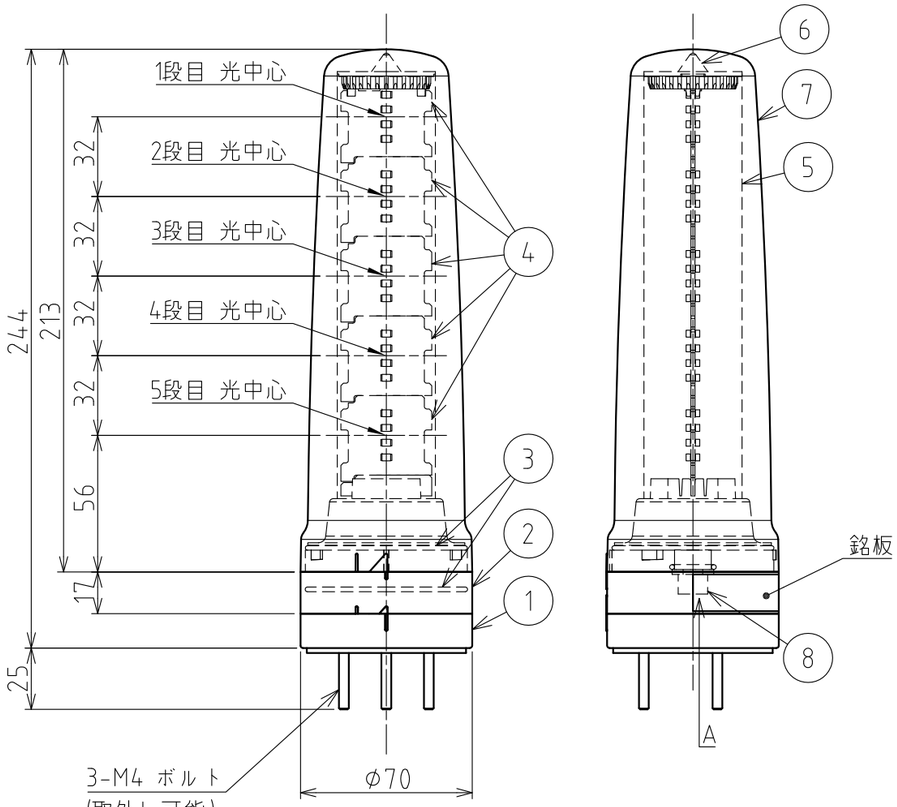

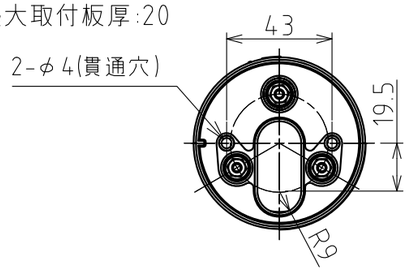

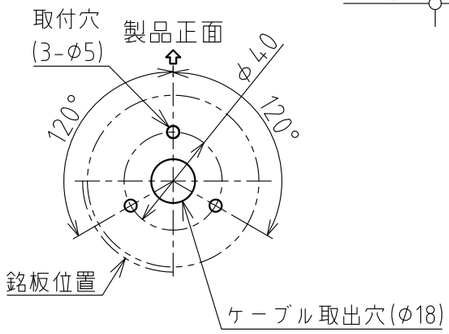

図1. 取付面寸法図

結線例

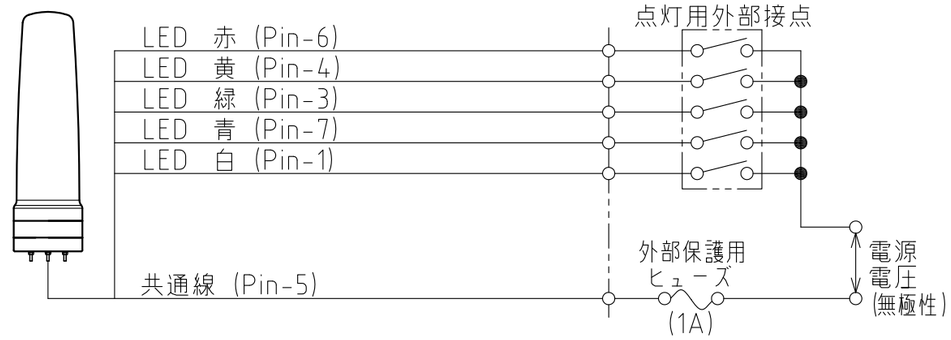

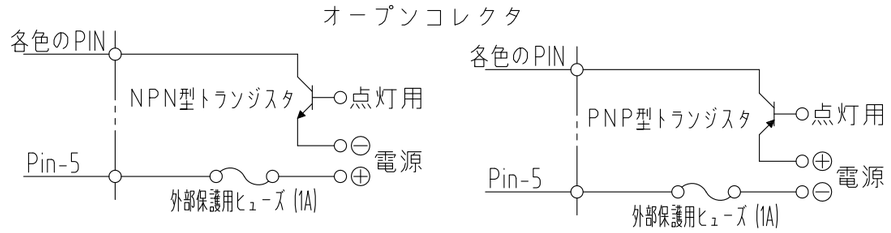

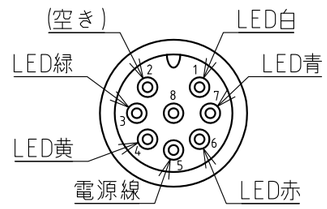

図2. M12コネクタ PIN配置
(A矢視図)

番号 No.	部品名 Part Name	品目コード Part No.	数量 Qty.	材料 & 寸法 & 処理 Material & Size & Finish	記事 Remarks
8	M12コネクタ	−	1	XS2M-D824-4 (OMRON)	
7	アウターカバー	−	1	PC樹脂	
6	キャップ	−	1	Si	
5	インナーレンズ	−	1	PC樹脂	
4	LED基板組立	−	5		
3	Oリング	−	2	Si	
2	ベース	−	1	ABS樹脂 (S:シルバー塗装)	
1	マウント	−	1	ABS樹脂 (S:シルバー塗装)	

記 事

1. 防水性確保のため、取付面(φ70)の範囲では、図1の取付面寸法図に示す、取付穴(3点)、ケーブル取出穴(1点)以外の加工は控えてください。
2. M12コネクタに接続できるケーブルはオプション(別売)です。

生産終了
Production end

外観図面
Outer Dimension Drawing

株式会社 パトライト
PATLITE Corporation

LS7-402-W00A-4_4