生産終了
Production end

製　品　仕　様　書

機　種　名	ＨＺＵ－１２ＨＤ	ＨＺＵ－２４ＨＤ
摘　要	散光式警光灯	
定格電圧	ＤＣ　１２Ｖ	ＤＣ　２４Ｖ
使用電圧範囲	９．５Ｖ～１５．０Ｖ	２０Ｖ～３０Ｖ
消費電流	５．５Ａ±１Ａ（定格電圧時）	３．８Ａ±１Ａ（定格電圧時）
閃光数	回転灯　１６０±２８回／分	
使用電球	ＪＡ１２Ｖ　３５Ｗ (口金)BA15S　(バルブ)ハロゲン球	ＪＡ２４Ｖ　５５Ｗ (口金)BA15S　(バルブ)ハロゲン球
使用温度範囲	－３０℃～＋７５℃	
取付方法	正立	
耐水性	ＪＩＳ　Ｄ　０２０３－１９９４　Ｓ１	
耐振動性	４５．０ｍ／Ｓ^2　ＪＩＳ　Ｄ　１６０１－１９９５	
裸光度	１８，０００ｃｄ以上（at12.8V）	２７，０００ｃｄ以上（at28.0V）
電源電線	ＶＣＴ８芯　１．２５ｍｍ^2×７、黒のみ２ｍｍ^2・２３００ｍｍ	
予備球	１個付	
外観寸法	別途外観寸法図による	
グローブ	ポリカーボネート樹脂	
質量	約６．５ｋｇ	
備考	※本製品は道路運送車輌の保安基準［乗用車の外部突起に係る協定規則（第 26 号）］に適合しております。	

No. HZU-12HD-W00D-1_2

株式会社パトライト

生産終了
Production end

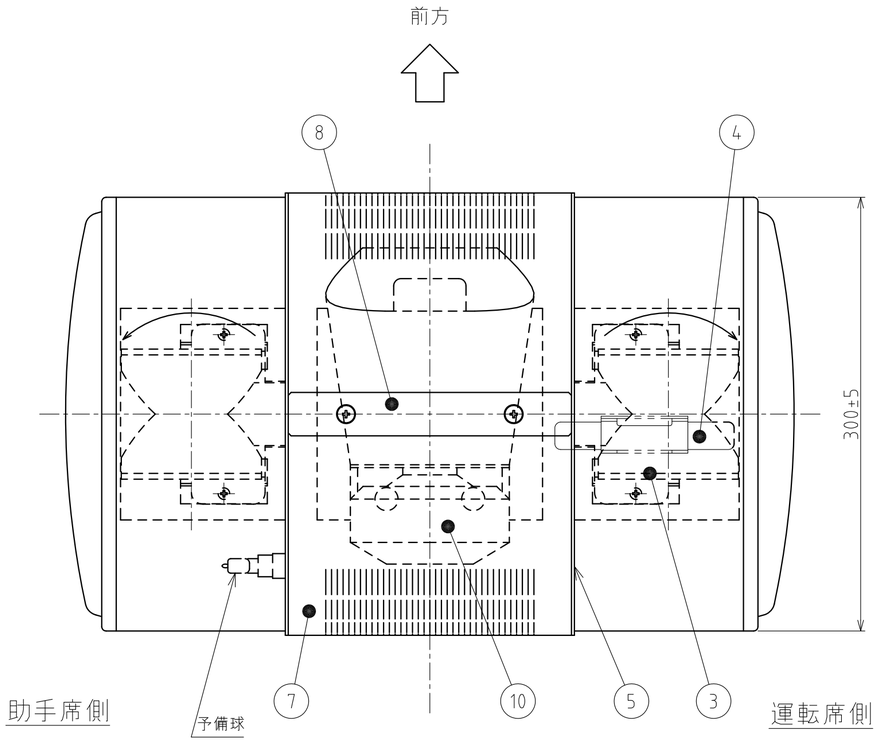

型式呼称方法

HZU-□□HD□

- 12:DC12V / 24:DC24V
- ハロゲン電球
- Q：球切れ検知式

記事

1．回転灯の動作は運転席側が時計回り　助手席側が反時計回りとする。

2．パイロットランプ表示（球切れ検知式のみ）

回転灯用電球状態	パイロットランプ表示
正常時（点灯時）	点　灯
1灯球切れ時	消　灯

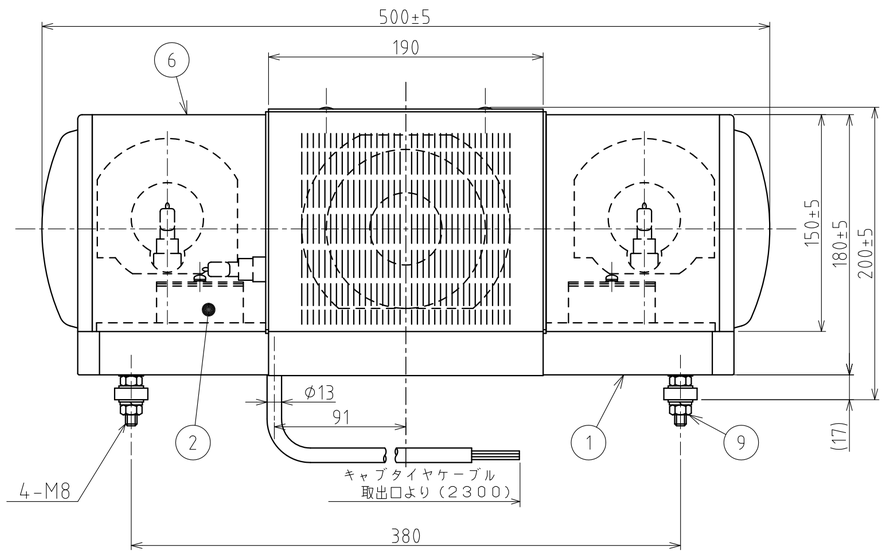

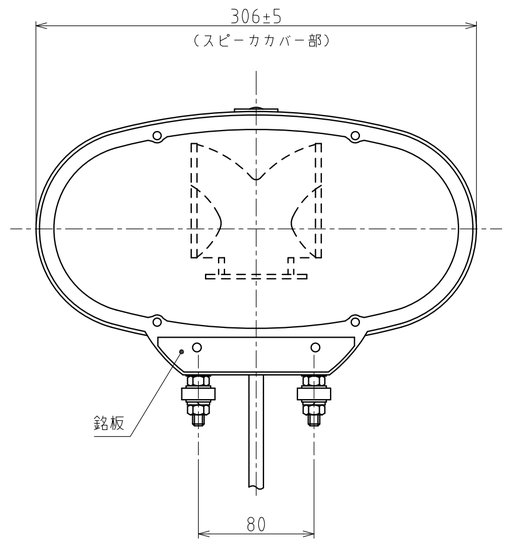

散光式警光燈結線一覧

色	線　径	機　能
赤	1．25mm²	助手席側回転灯 ⊕ DC12/24V
黄	1．25mm²	運転席側回転灯 ⊕ DC12/24V
黒	2mm²	アース ⊖
緑	1．25mm²	スピーカ線　（アンプへ）
白	1．25mm²	スピーカ線　（アンプへ）
茶	1．25mm²	アソビ線
青	1．25mm²	球切れ検知器　パイロットランプ出力（5W　Max） （Q仕様以外はアソビ線）
灰	1．25mm²	アソビ線

番号 No.	部品名 Part Name	品目コード Part No.	数量 Qty.	材料 & 寸法 & 処理 Material & Size & Finish	記事 Remarks
10	スピーカ		1		オプション
9	取付足組立		4組		
8	ｽﾋﾟｰｶｶﾊﾞｰ押え板組立		1組	SUS304	
7	スピーカカバー組立		2組	SUS304	
6	グローブ組立		2組	PC	
5	ジョイントプレート組立		2組		
4	球切れ検知器		1		※球切れ検知式のみ
3	回転灯組立		2組		
2	回転灯取付金具		4		
1	シャシZ組立		1組	A6063S　B6E7	

外観図面
Outer Dimension Drawing

株式会社 パトライト
PATLITE Corporation

HZU-12HD-WOOD-2_2