生産終了
Production end

製品仕様書

製品名			散光式警光灯	
型式			HZT－12□DB	HZT－24□DB
定格電圧			DC12V	DC24V
電圧許容範囲			DC9.5V ～ DC15.0V	DC20V ～ DC30V
使用電球	白熱電球 （□ ： －）		12V 35W （口金）BA15S （バルブ）RP35	24V 60W （口金）BA15S （バルブ）RP35
	ハロゲン電球 （□ ： H）		JA12V 35W （口金）BA15S （バルブ）ハロゲン球	JA24V 55W （口金）BA15S （バルブ）ハロゲン球
定格 消費電流	白熱 電球	標準	5.2A	4.6A
		最大	6.2A	5.6A
	ハロゲン 電球	標準	5.5A	3.8A
		最大	6.5A	4.8A
使用周囲温度			-30℃ ～ +75℃	
取付方向			正方向	
耐水性			JIS D 0203$_{-1994}$ S1	
耐振動性			45.0m/s^2 JIS D 1601$_{-1995}$	
裸光度	白熱電球		13,000cd以上（at 12.8V）	16,000cd以上（at 28.0V）
	ハロゲン電球		18,000cd以上（at 12.8V）	27,000cd以上（at 28.0V）
閃光数			160 ±28 回／分	
質量(公差:±10%)			4.5kg	
外形寸法			別紙外観図面参照	
適合規格			乗用車の外部突起（協定規則第26号）	
備考				

No. HZT-12-DB-W00C-1_2

株式会社パトライト

生産終了
Production end

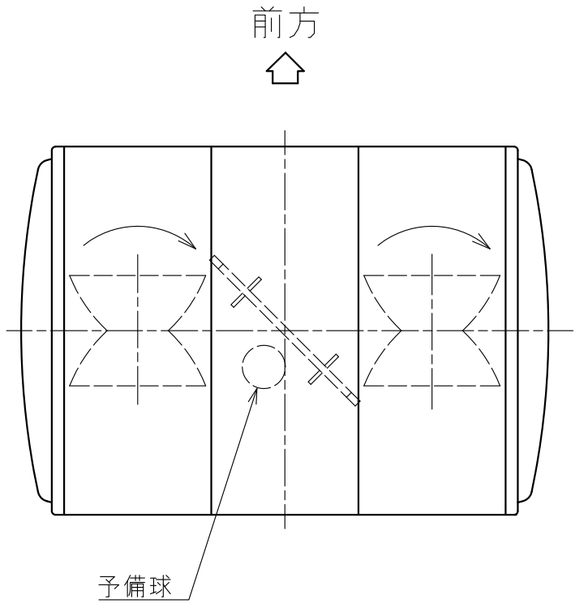

型式呼称方法

HZT－□□ □ D B

12:DC12V　－:白熱電球式　２灯仕様　ボルト取付
24:DC24V　H:ハロゲン電球式

［記事］

１。回転灯は時計方向回転とする。

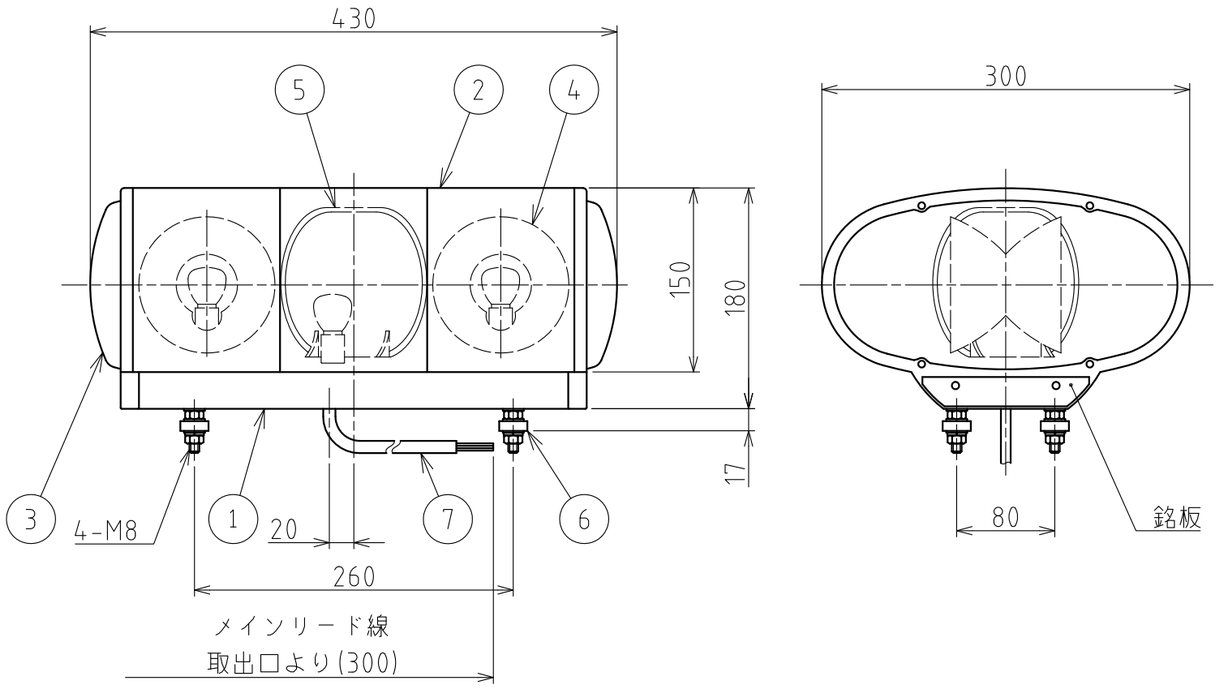

メインリード線結線一覧

色	線　径	機　　能
赤色	1.25mm²	回転灯 ⊕ DC12V/DC24V
黒色	1.25mm²	アース線 ⊖

番号 No.	部品名 Part Name	品目コード Part No.	数量 Qty.	材料 & 寸法 & 処理 Material & Size & Finish	記事 Remarks
7	メインリード線組立		1組	AVS	
6	取付足組立		4組		
5	リフレクタD組立		1組	ABS	
4	回転灯組立		2組		
3	サイドグローブB組立		1組	PC	
2	グローブ組立		1組	PC	
1	シャシZ組立		1組	A6063S ,B6E7	

外観図面

株式会社 パトライト
PATLITE Corporation

HZT-12-DB-W00C-2_2