生産終了
Production end

製品仕様書

機種名		ＨＺＴ－１２□Ｂ	ＨＺＴ－２４□Ｂ
摘要		散光式警光灯	
定格電圧		ＤＣ　１２Ｖ	ＤＣ　２４Ｖ
使用電圧範囲		９．５Ｖ～１５．０Ｖ	２０Ｖ～３０Ｖ
消費電流		２．６Ａ±１Ａ（白熱電球式）	２．３Ａ±１Ａ（白熱電球式）
		２．８Ａ±１Ａ（ハロゲン電球式）	１．９Ａ±１Ａ（ハロゲン電球式）
回転閃光数		１６０±２８回／分	
使用電球	白熱電球(-)	１２Ｖ　３５Ｗ （口金）ＢＡ１５Ｓ （バルブ）ＲＰ３５	２４Ｖ　６０Ｗ （口金）ＢＡ１５Ｓ （バルブ）ＲＰ３５
	ハロゲン球(H)	ＪＡ１２Ｖ　３５Ｗ （口金）ＢＡ１５Ｓ （バルブ）ハロゲン電球	ＪＡ２４Ｖ　５５Ｗ （口金）ＢＡ１５Ｓ （バルブ）ハロゲン電球
使用温度範囲		－３０℃～＋７５℃	
取付方向		正立	
耐水性		ＪＩＳ　Ｄ　０２０３－１９９４　Ｓ１	
耐振動性		４５．０ｍ／ｓ^2　ＪＩＳ　Ｄ　１６０１－１９９５　（正方向）	
裸光度	白熱電球	１３，０００ｃｄ以上（at12.8V）	１６，０００ｃｄ以上（at28.0V）
	ハロゲン球	１８，０００ｃｄ以上（at12.8V）	２７，０００ｃｄ以上（at28.0V）
電源電線		ＡＶ　１．２５ｍｍ^2×２・３００ｍｍ　プラグ無	
予備球		付	
外観寸法		別途外観寸法図による	
グローブ		ポリカーボネート樹脂	
質量		４．０ｋｇ以下	
備考		※本製品は道路運送車輌の保安基準［乗用車の外部突起に係る協定規則（第 26 号）］に適合しております。	
No.HZT－.B－PDFC(1/2)			

株式会社パトライト

生産終了
Production end

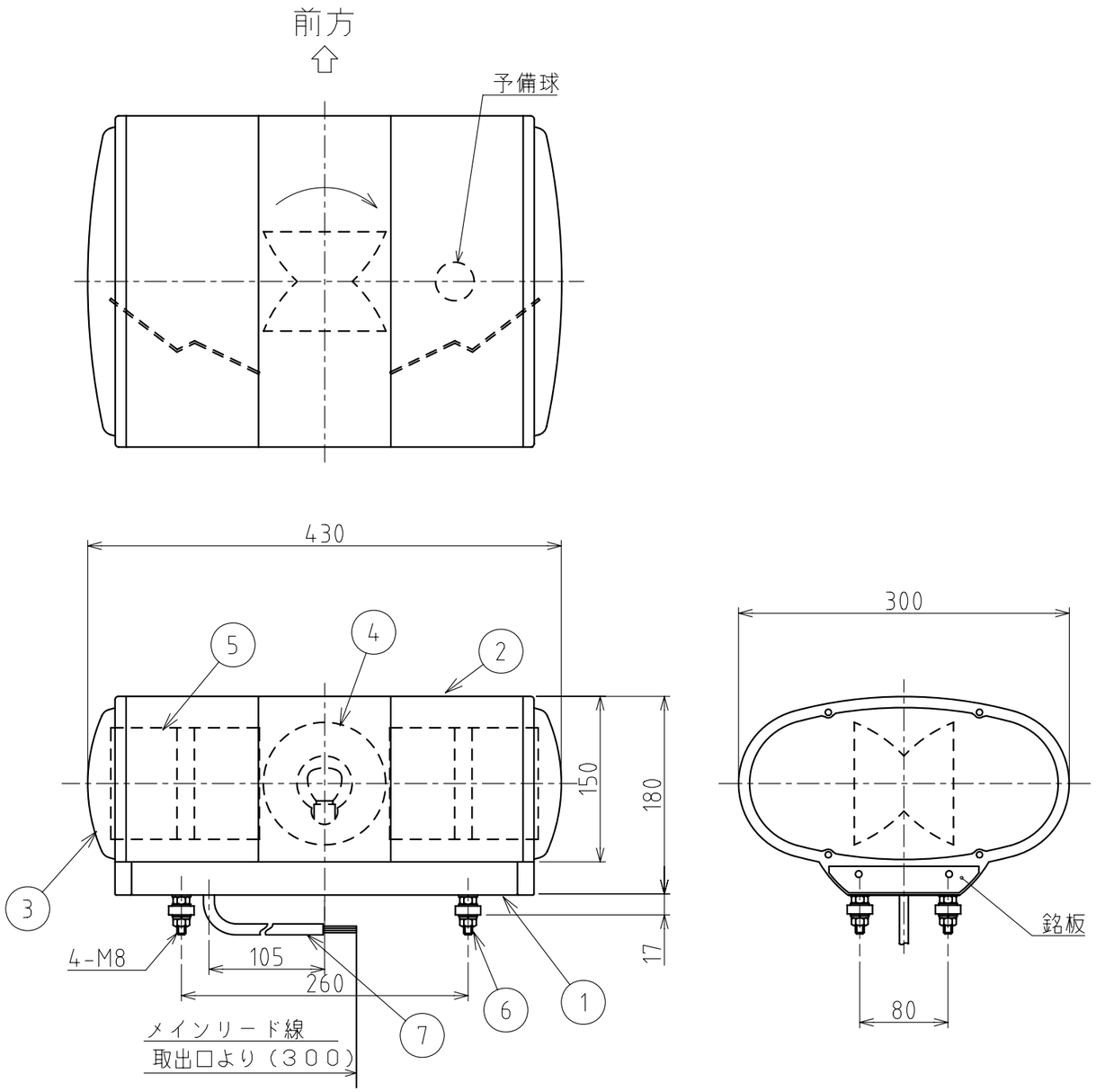

型式呼称方法

HZT-□□ □□

B：ボルト取付

12:DC12V　-：白熱電球式
24:DC24V　H：ハロゲン電球式

[記事]

1. 回転灯は時計方向回転とする。

メインリード線結線一覧

色	線　径	機　能
赤	1.25mm²	回転灯　⊕ DC12/24V
黒	1.25mm²	アース　⊖

番号 No.	部品名 Part Name	品目コード Part No.	数量 Qty.	材料 & 寸法 & 処理 Material & Size & Finish	記事 Remarks
7	メインリード線組立		1組	AV	
6	取付足組立		4組		
5	リフレクタT組立		1組	アクリルミラー	
4	回転灯組立		1組		
3	ｻｲﾄﾞｸﾞﾛｰﾌﾞB組立		1組	PC	
2	グローブ組立		1組	PC	
1	シャシZ組立		1組	A6063S　B6E7	

HZT-12/24ロB型 外観寸法図

株式会社 パトライト
PATLITE Corporation

HZT-.B-PDFC-2_2