生産終了
Production end

# 製　品　仕　様　書

| 機　種　名 | ＨＺＳ－１２ＨＭ | ＨＺＳ－２４ＨＭ |
|---|---|---|
| 摘　要 | 散光式警光灯 | |
| 定格電圧 | ＤＣ　１２Ｖ | ＤＣ　２４Ｖ |
| 使用電圧範囲 | ９．５Ｖ～１５．０Ｖ | ２０Ｖ～３０Ｖ |
| 消費電流 | １１．０Ａ±２Ａ（定格電圧時） | ７．６Ａ±２Ａ（定格電圧時） |
| 回転閃光数 | １６０±２８回／分 | |
| 使用電球 | ＪＡ１２Ｖ　３５Ｗ<br>(口金)BA15S　(バルブ)ハロゲン球 | ＪＡ２４Ｖ　５５Ｗ<br>(口金)BA15S　(バルブ)ハロゲン球 |
| 使用温度範囲 | －３０℃～＋７５℃ | |
| 取付方法 | 正立 | |
| 耐水性 | ＪＩＳ　Ｄ　０２０３－１９９４　Ｓ１ | |
| 耐振動性 | ４５．０ｍ／ｓ$^2$　ＪＩＳ Ｄ １６０１－１９９５ | |
| 裸光度 | １８，０００ｃｄ以上（at12.8V） | ２７，０００ｃｄ以上（at28.0V） |
| 電源電線 | 複合ケーブル（ＶＣＴ）８芯<br>１．２５ｍｍ$^2$×７、黒のみ２ｍｍ$^2$・３３００ｍｍ | |
| 予備球 | ２個付 | |
| 外観寸法 | 別途外観寸法図による | |
| グローブ | ポリカーボネート樹脂 | |
| 質量<br>（ｽﾋﾟｰｶ含まず） | １３ｋｇ以下（ＨＭＦ，ＨＭＦＱタイプ）<br>１２ｋｇ以下（ＨＭＮ，ＨＭＮＱタイプ） | |

No. HZS－12HM.－W00E－1_2

※ 本製品は道路運送車輌の保安基準［乗用車の外部突起に係る協定規則（第 26 号）］に適合しております。（12V 仕様のみ）

株式会社 パトライト

生産終了
Production end

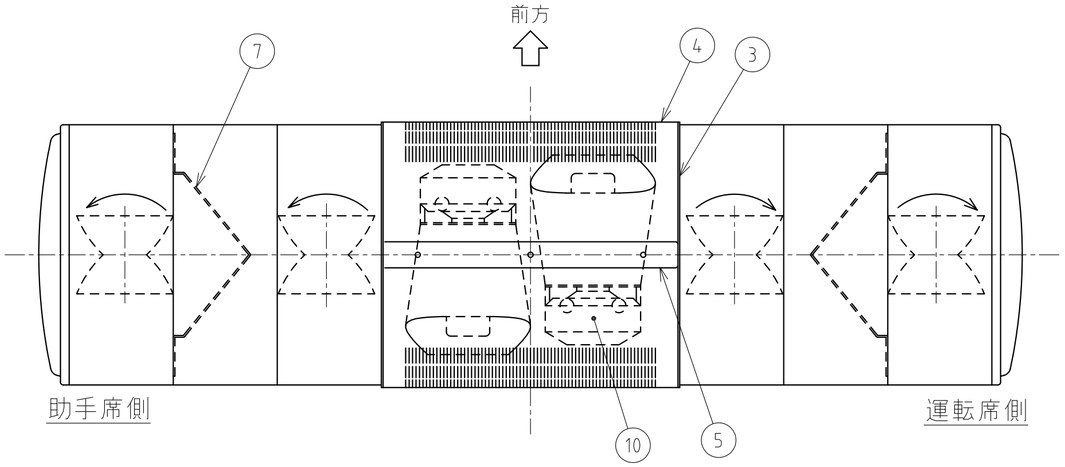


## 型式呼称方法

HZS-□□ HM □ □

- 12:DC12V / 24:DC24V
- ハロゲン電球
- F：自在取付 / N：平面取付
- Q：球切れ検知機能付

## 記事

1．回転灯の動作は運転席側が時計回り　助手席側が反時計回りとする。
2．パイロットランプ表示は以下の通りとする。（Q仕様の場合）

| 回転灯の状態 | パイロットランプ表示 |
|---|---|
| 4灯回転（点灯）時 | 点　灯 |
| 1灯球切れ時 | 消　灯 |

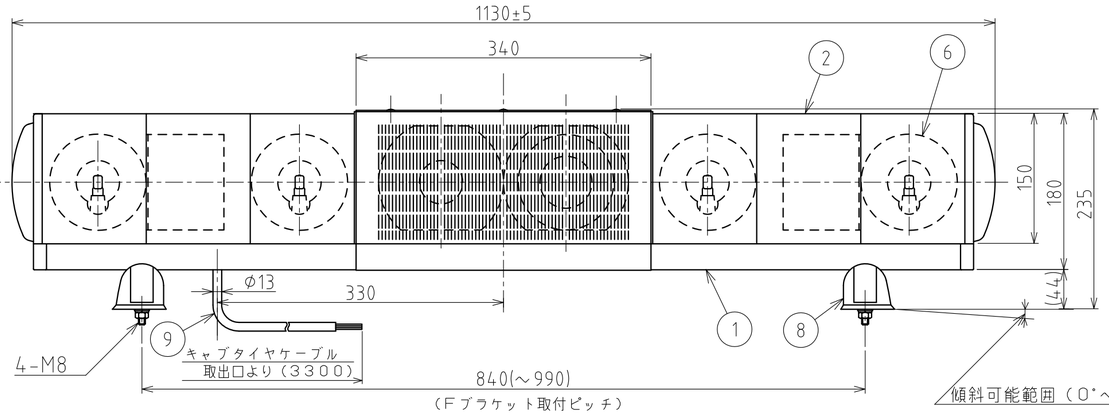


HZS-12/24HMF（Q）
（自在取付仕様）

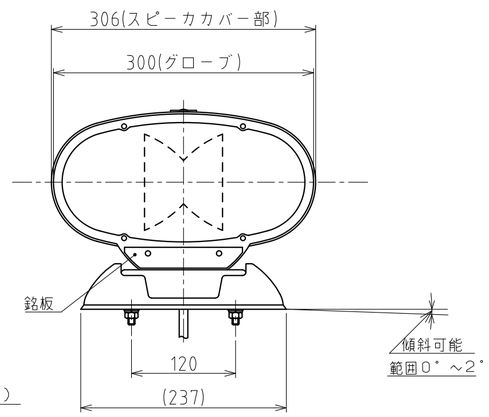


## 散光式警光灯結線一覧

| 色 | 線　径 | 機　能 |
|---|---|---|
| 赤 | 1．25mm² | 内側回転灯入力線　⊕　DC12V/24V |
| 黄 | 1．25mm² | 外側回転灯入力線　⊕　DC12V/24V |
| 灰 | 1．25mm² | 空き |
| 黒 | 2mm² | アース　⊖ |
| 青 | 1．25mm² | パイロットランプ出力線(5W MAX)(Q仕様以外はアソビ線) |
| 緑 | 1．25mm² | スピーカ線　共通線（アンプへ） |
| 白 | 1．25mm² | スピーカ線　前方向（アンプへ） |
| 茶 | 1．25mm² | スピーカ線　後方向（アンプへ） |

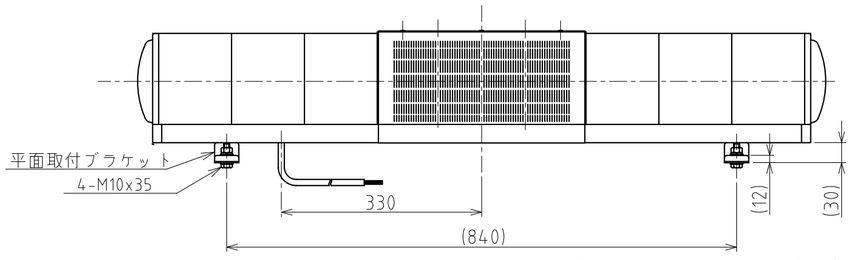


HZS-12/24HMN（Q）タイプ
（平面取付仕様）　（〆）

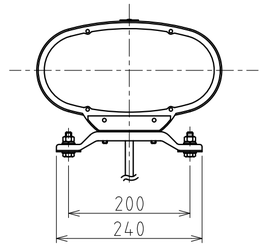


| 番号 No. | 部品名 Part Name | 品目コード Part No. | 数量 Qty. | 材料 & 寸法 & 処理 Material & Size & Finish | 記事 Remarks |
|---|---|---|---|---|---|
| 10 | スピーカ | | 2組 | | (オプション) |
| 9 | キャブタイヤケーブル組立 | | 1組 | 複合ケーブル(VCT)8芯 | |
| 8 | ブラケット組立 | | 2組 | | |
| 7 | リフレクタK組立 | | 1組 | アクリル | |
| 6 | 回転灯組立 | | 4組 | | |
| 5 | スピーカカバー押さえ板組立 | | 1組 | SUS304 | |
| 4 | スピーカカバー組立 | | 2組 | SUS304 | |
| 3 | ジョイントプレート組立 | | 2組 | PC | |
| 2 | グローブ組立 | | 2組 | PC | |
| 1 | シャシZ組立 | | 1組 | A6063S B6E7 | |

外観図面
Outer Dimension Drawing

株式会社 パトライト
PATLITE Corporation

HZS-12HM.-W00E-2_2