生産終了
Production end

製品仕様書

機種名	ＨＺＳ－１２ＨＫ	ＨＺＳ－２４ＨＫ
摘要	散光式警光灯	
定格電圧	ＤＣ　１２Ｖ	ＤＣ　２４Ｖ
使用電圧範囲	９．５Ｖ～１５．０Ｖ	２０Ｖ～３０Ｖ
消費電流	１１．０Ａ±２Ａ（定格電圧時）	７．６Ａ±２Ａ（定格電圧時）
回転閃光数	１６０±２８回／分	
点滅閃光数	８０±１４回／分	
使用電球	ＪＡ１２Ｖ　３５Ｗ (口金)BA15S　(バルブ)ハロゲン球	ＪＡ２４Ｖ　５５Ｗ (口金)BA15S　(バルブ)ハロゲン球
使用温度範囲	－３０℃～＋７５℃	
取付方法	正立	
耐水性	ＪＩＳ　Ｄ　０２０３－１９９４　Ｓ１	
耐振動性	４５．０ｍ／ｓ^2　ＪＩＳ　Ｄ　１６０１－１９９５	
裸光度	１８，０００ｃｄ以上（at12.8V）	２７，０００ｃｄ以上（at28.0V）
電源電線	複合ケーブル(ＶＣＴ)８芯 １．２５ｍｍ^2×７、黒のみ２ｍｍ^2・３３００ｍｍ	
予備球	２個付	
外観寸法	別途外観寸法図による	
グローブ	ポリカーボネート樹脂	
質量 (ｽﾋﾟｰｶ含まず)	１３ｋｇ以下（ＨＫＦ，ＨＫＦＱタイプ） １３ｋｇ以下（ＨＫＮ，ＨＫＮＱタイプ）	

No. HZS－12HK.－W00E－1_2

株式会社パトライト

生産終了
Production end

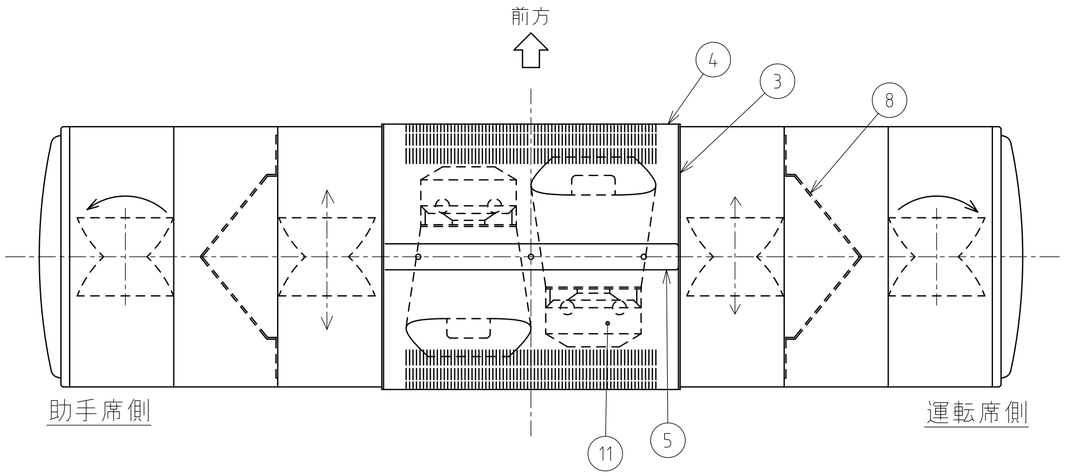

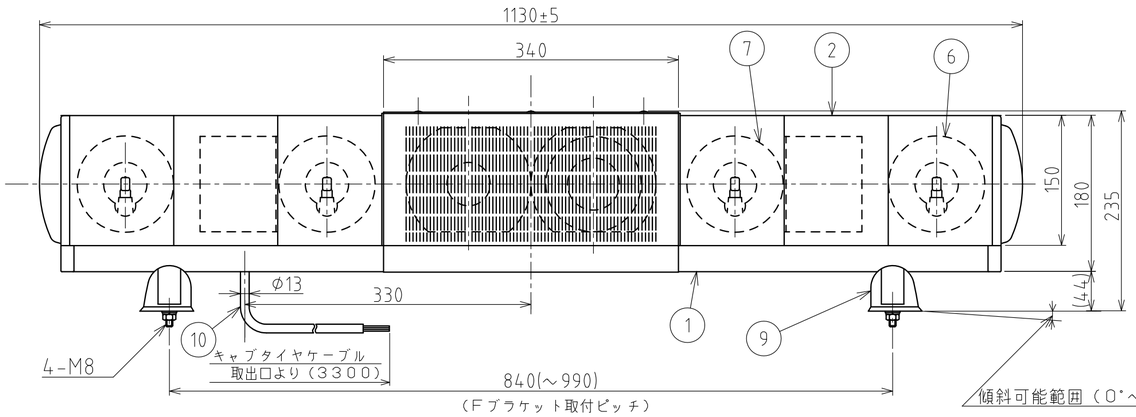

HZS-12/24HKF（Q）
（自在取付仕様）

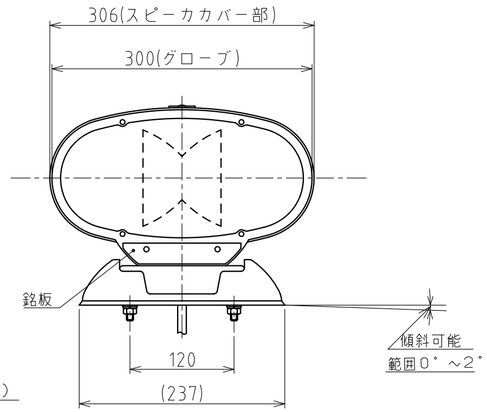

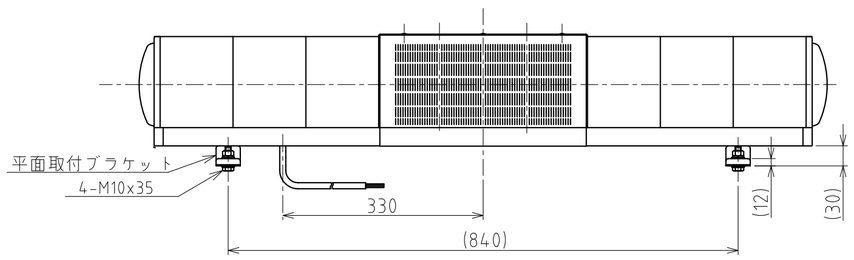

HZS-12/24HKN（Q）タイプ
（平面取付仕様）　（メ）

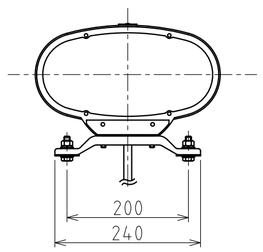

型式呼称方法

HZS-□□ HK □ □

- 12:DC12V / 24:DC24V
- ハロゲン電球
- 前後フラッシャー
- F：自在取付 / N：平面取付
- Q：球切れ検知機能付

記事

1．回転灯の動作は運転席側が時計回り　助手席側が反時計回りとする。
2．パイロットランプ表示（球切れ検知機能付（Q仕様）の場合）

回転灯の状態	パイロットランプ表示
2灯回転（点灯）2灯点滅時	点　灯
1灯球切れ時	消　灯

散光式警光灯結線一覧

色	線　径	機　能
赤	1.25mm²	内側点滅灯入力線　⊕　DC12V/24V
黄	1.25mm²	外側回転灯入力線　⊕　DC12V/24V
黒	2mm²	アース　⊖
緑	1.25mm²	スピーカ線　共通線（アンプへ）
白	1.25mm²	スピーカ線　前方向（アンプへ）
茶	1.25mm²	スピーカ線　後方向（アンプへ）
灰	1.25mm²	空き
青	1.25mm²	空き

散光式警光灯結線一覧（球切れ検知機能付：Q仕様）

色	線　径	機　能
赤	1.25mm²	内側点滅灯入力線　⊕　DC12V/24V
黄	1.25mm²	外側回転灯入力線　⊕　DC12V/24V
灰	1.25mm²	球切れ検知器連動線
黒	2mm²	アース　⊖
青	1.25mm²	パイロットランプ出力（5W　MAX）
緑	1.25mm²	スピーカ線　共通線（アンプへ）
白	1.25mm²	スピーカ線　前方向（アンプへ）
茶	1.25mm²	スピーカ線　後方向（アンプへ）

番号 No.	部品名 Part Name	品目コード Part No.	数量 Qty.	材料 & 寸法 & 処理 Material & Size & Finish	記事 Remarks
11	スピーカ		2組		（オプション）
10	キャブタイヤケーブル組立		1組	複合ケーブル(VCT)8芯	
9	ブラケット組立		2組		
8	リフレクタK組立		1組	アクリル	
7	点滅灯組立		1組		
6	回転灯組立		1組		
5	スピーカカバー押さえ板組立		1組	SUS304	
4	スピーカカバー組立		2組	SUS304	
3	ジョイントプレート組立		2組	PC	
2	グローブ組立		2組	PC	
1	シャシZ組立		1組	A6063S　B6E7	

外観図面
Outer Dimension Drawing

株式会社 パトライト
PATLITE Corporation

HZS-12HK.-W00E-2_2