生産終了
Production end

製　品　仕　様　書

機　種　名	ＨＺＳ－１２ＨＤ	ＨＺＳ－２４ＨＤ
摘　要	散光式警光灯	
定格電圧	ＤＣ　１２Ｖ	ＤＣ　２４Ｖ
使用電圧範囲	９．５Ｖ～１５．０Ｖ	２０Ｖ～３０Ｖ
消費電流	５．５Ａ±１Ａ（定格電圧時）	３．８Ａ±１Ａ（定格電圧時）
回転閃光数	回転灯　１６０±２８回／分	
使用電球	ＪＡ１２Ｖ　３５Ｗ (口金)BA15S　(バルブ)ハロゲン球	ＪＡ２４Ｖ　５５Ｗ (口金)BA15S　(バルブ)ハロゲン球
使用温度範囲	－３０℃～＋７５℃	
取付方法	正立	
耐水性	ＪＩＳ　Ｄ　０２０３－１９９４　Ｓ１	
耐振動性	４５．０ｍ／ｓ^2　ＪＩＳ　Ｄ　１６０１－１９９５（正方向）	
裸光度	１８，０００ｃｄ以上（at12.8V）	２７，０００ｃｄ以上（at28.0V）
電源電線	複合ケーブル(ＶＣＴ)８芯 １．２５ｍｍ^2×７、黒のみ２ｍｍ^2・３３００ｍｍ	
予備球	２個付	
外観寸法	別途外観寸法図による	
グローブ	ポリカーボネート樹脂	
質量 (ｽﾋﾟｰｶ含まず)	１３ｋｇ以下（ＨＤＦ，ＨＤＦＱタイプ） １３ｋｇ以下（ＨＤＮ，ＨＤＮＱタイプ）	
備考	※　本製品は道路運送車輌の保安基準［乗用車の外部突起に係る協定規則（第 26 号）］に適合しております。	

№ HZS－12HD.－W00F－1_2

株式会社パトライト

生産終了
Production end

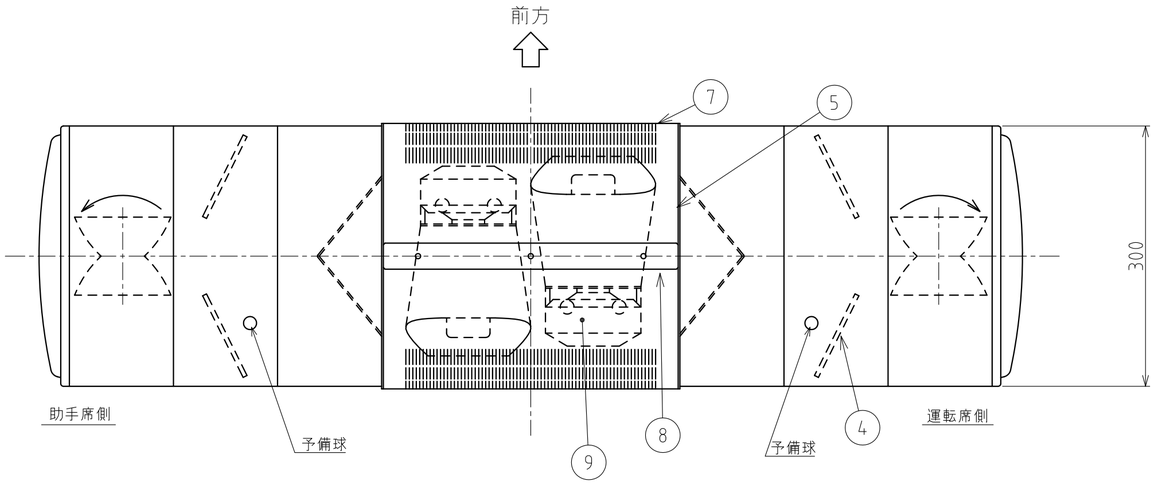

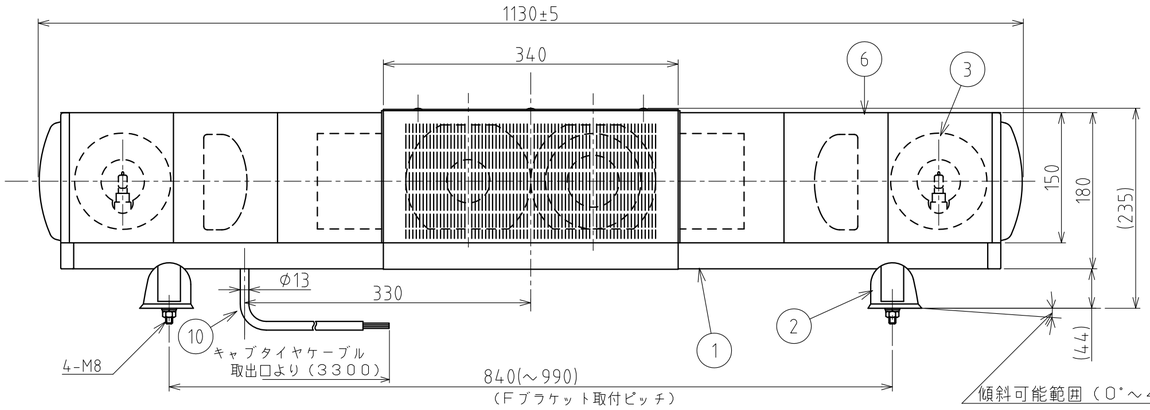

HZS-12/24 HDF(Q)
（自在取付仕様）

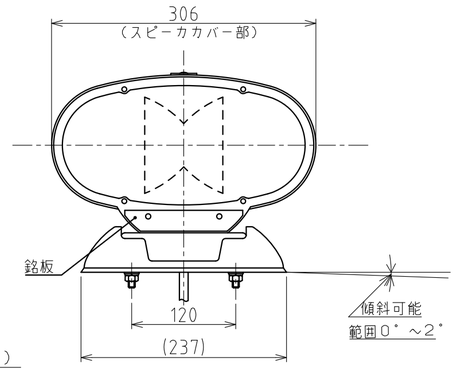

型式呼称方法

HZS-□□HD□ □

12:DC12V
24:DC24V

F：自在取付　Q：球切れ検知機能付
N：平面取付

記事

1. 回転灯の動作は運転席側が時計回り　助手席側が反時計回りとする。
2. パイロットランプ表示（球切れ検知機能付（Q仕様）の場合）

回転灯の状態	パイロットランプ表示
2灯回転時（点灯時）	点　灯
1灯球切れ時	消　灯

散光式警光灯結線一覧

色	線　形	機　　能
赤	1.25mm²	助手席側回転灯入力線 ⊕ DC12V/24V
黄	1.25mm²	運転席側回転灯入力線 ⊕ DC12V/24V
黒	2mm²	アース ⊖
緑	1.25mm²	スピーカ線　共通線（アンプへ）
白	1.25mm²	スピーカ線　前方向（アンプへ）
茶	1.25mm²	スピーカ線　後方向（アンプへ）
灰	1.25mm²	空　き
青	1.25mm²	空　き

散光式警光灯結線一覧（球切れ検知機能付：Q仕様）

色	線　形	機　　能
赤	1.25mm²	助手席側回転灯入力線 ⊕ DC12V/24V
黄	1.25mm²	運転席側回転灯入力線 ⊕ DC12V/24V
灰	1.25mm²	球切れ検知器連動線
黒	2mm²	アース ⊖
青	1.25mm²	パイロットランプ出力（5W　MAX）
緑	1.25mm²	スピーカ線　共通線（アンプへ）
白	1.25mm²	スピーカ線　前方向（アンプへ）
茶	1.25mm²	スピーカ線　後方向（アンプへ）

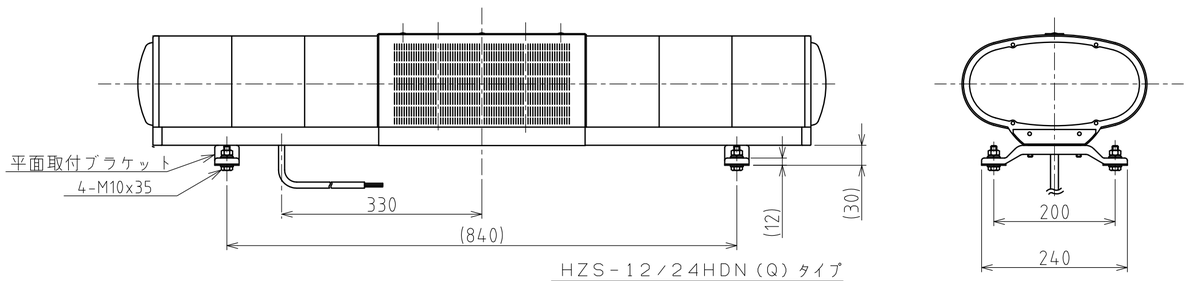

HZS-12/24HDN(Q)タイプ
（平面取付仕様）　（メ）

番号 No.	部品名 Part Name	品目コード Part No.	数量 Qty.	材料 & 寸法 & 処理 Material & Size & Finish	記事 Remarks
10	キャブタイヤケーブル組立		1組	複合ケーブル(VCT)8芯	
9	スピーカ		2組		(オプション)
8	スピーカカバー押さえ板組立		1組	SUS304	
7	スピーカカバー組立		2組	SUS304	
6	グローブ組立		2組	PC	
5	ジョイントプレート　組立		2組		
4	リフレクタZ組立		2組		
3	回転灯組立		2組		
2	ブラケット組立		2組	ADC	
1	シャシZ組立		1組	A6063S　B6E7	

外観図面
Outer Dimension Drawing

株式会社 パトライト
PATLITE Corporation

HZS-12HD.-WOOF-2_2