生産終了
Production end

製　品　仕　様　書

機　種　名	HZF-24LB-LH-Y+S0666	HZF-24LB-RH-Y+S0666	
適　用	セパレート型 LED 散光式警光灯		
定格電圧	DC 24V		
使用電圧範囲	DC 20V～DC 30V		
消費電流	at DC 24V		
	減光値	平均値	最大値
	189±23mA	512±75mA	760±92mA
閃光数	トリプルフラッシュ 420±55 回／分（定格電圧・常温時）		
点滅パターン	全光時	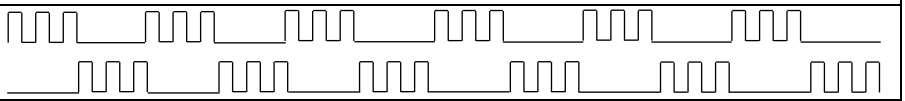	
	減光時	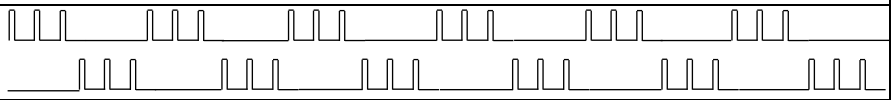	
灯　数	フレネルレンズ式LED点滅灯　1 灯 反射鏡式LED点滅灯　2 灯		
光度 （グローブ透過後）	at DC 28.0V		
	正面光度 フレネルレンズ式：300cd 以上 反射鏡式：700cd 以上		
使用温度範囲	－30℃～＋75℃		
取付方向	正立		
耐水性	JIS D 0203－1994 S1		
耐振動性	45m/s² JIS D 1601－1995		
電源線	AVS0.5mm² ×3 本		
質　量	5.6kg 以下		
No. HZF-S666-W00A-1_2	[備考] 1、減光切替機能付き		

株式会社 パトライト

生産終了
Production end

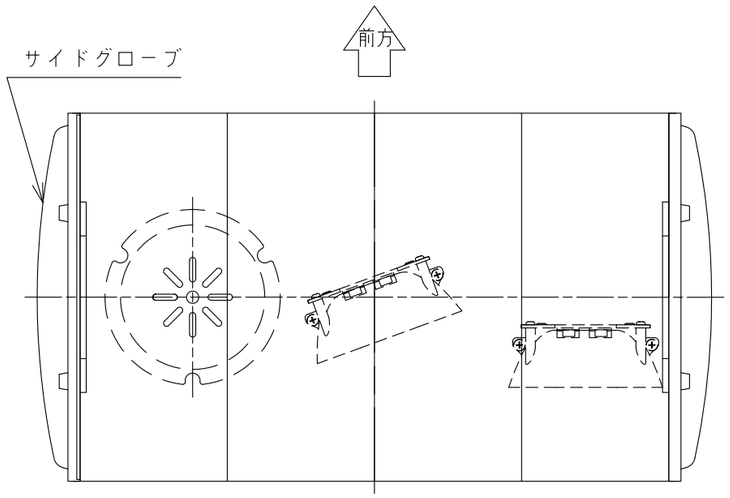

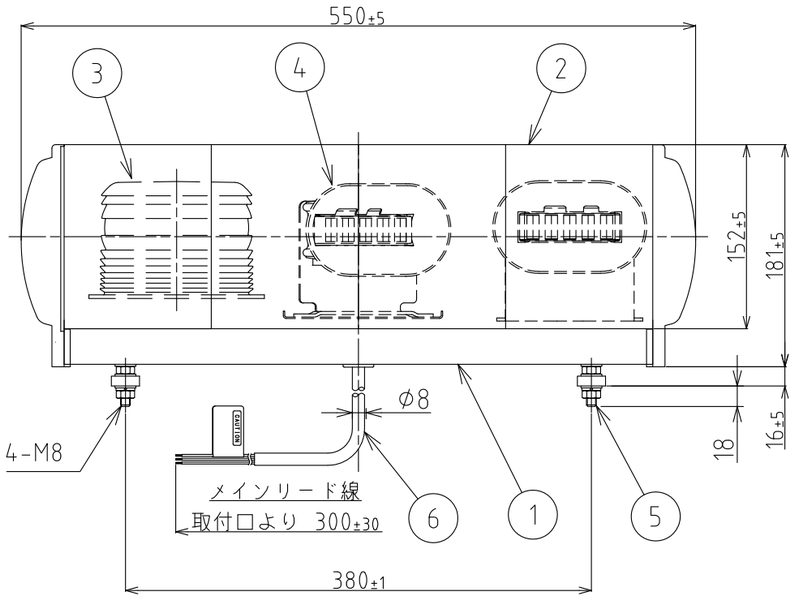

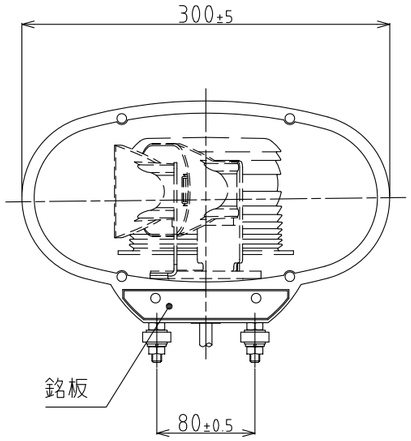

[機種名表示]

HZF-24LB-LH-Y+S0666

- 24：定格電圧 24：DC24V
- L：光源 L：LED仕様
- B：取付方法 B：ボルト取付
- LH：左右区別 LH：左側 RH：右側
- Y：グローブ色 Y：黄
- S0666：特注番号

[メインリード線機能一覧]

色	線　径	機　能
赤	AVS 0.5mm²	電源入力線　(+) DC 24V
黒	AVS 0.5mm²	アース　(−)
灰	AVS 0.5mm²	減光切替入力線(+) DC 24V

[記事]

1. 赤線(電源入力線)と灰線(減光切替入力)ともに電源電圧を印加することにより LED発光が減光発光になります。
2、本図面はHZF-24LB-LH-Y型です。HZF-24LB-RH-Y型は左右対称形です。(図1参照)

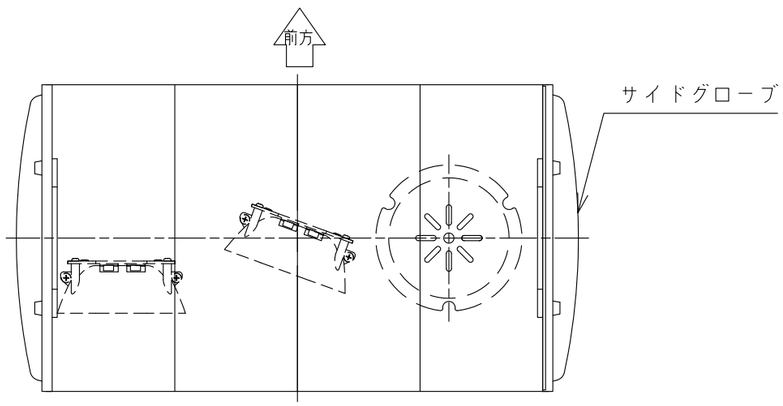

図1：HZF-24LB-RH-Y

番号 No.	部品名 Part Name	品目コード Part No.	数量 Qty.	材料 & 寸法 & 処理 Material & Size & Finish	記事 Remarks
6	メインリード線組立		1組		
5	取付足組立		4組		
4	反射鏡式LEDユニット		2組	PC樹脂(反射鏡部)	
3	LED灯A組立		1組	PC樹脂(フレネルレンズ部)	
2	グローブ組立		1組	PC樹脂	黄
1	シャシHZF-L組立		1組		

HZF-24LB-LH/RH型 外観図面

株式会社 パトライト
PATLITE Corporation

HZF-S666-W00A-2_2