生産終了
Production end

製品仕様書

No. HWY-.HMT－PDFD(1/2)

機種名	HWY-12HMT	HWY-24HMT
摘要	大型散光式警光灯	
定格電圧	DC 12V	DC 24V
使用電圧範囲	9.5V～15.0V	20V～30V
定格電流	11.3A±1.7A（定格電圧時）	7.8A±1.2A（定格電圧時）
回転閃光数	回転灯　160±28 回/分	
使用電球	JA12V35W (口金)BA15S（バルブ)ハロゲン球	JA24V55W (口金)BA15S（バルブ)ハロゲン球
使用温度範囲	-30 ℃ ～ +75 ℃	
取付方法	正立	
耐水性	JIS D 0203 S1	
耐振動性	JIS D 1601 70 段階（70m/s^2）	
裸光度	18000cd 以上（at12.8V）	27000cd 以上（at28.0V）
電源電線	VCTF 2mm^2 X 2 芯・約 3300mm	
予備球	なし	
外観寸法	外観寸法図による	
グローブ	ポリカーボネート樹脂	
質量	10.2kg 以下	

株式会社パトライト

生産終了
Production end

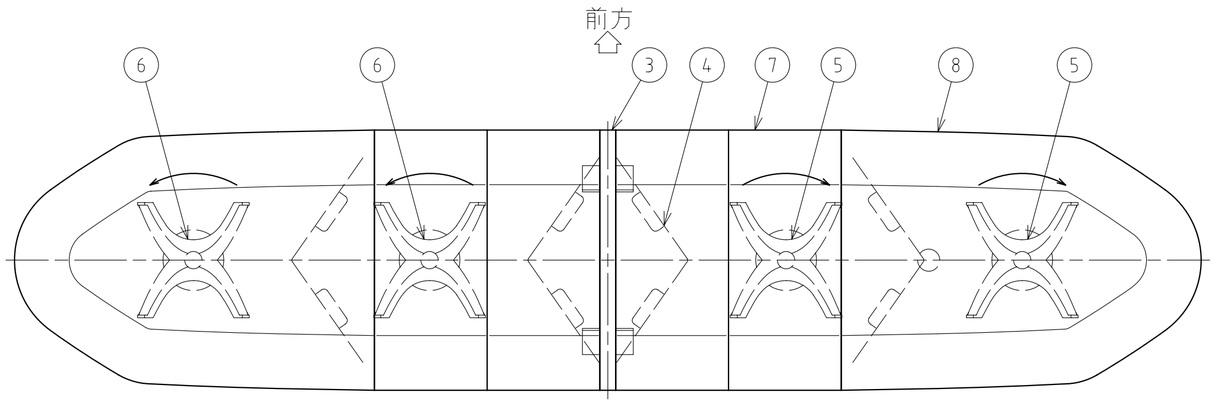

[型式表示方法]

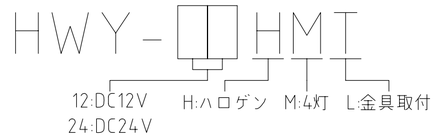

[結線]

色	線径	機能
白	2.0mm²	回転灯入力線 ⊕ DC12V/DC24V
黒	2.0mm²	アース線 ⊖

[記事]

1. 回転灯の動作は運転席側が時計回り，助手席側が反時計回りとする.

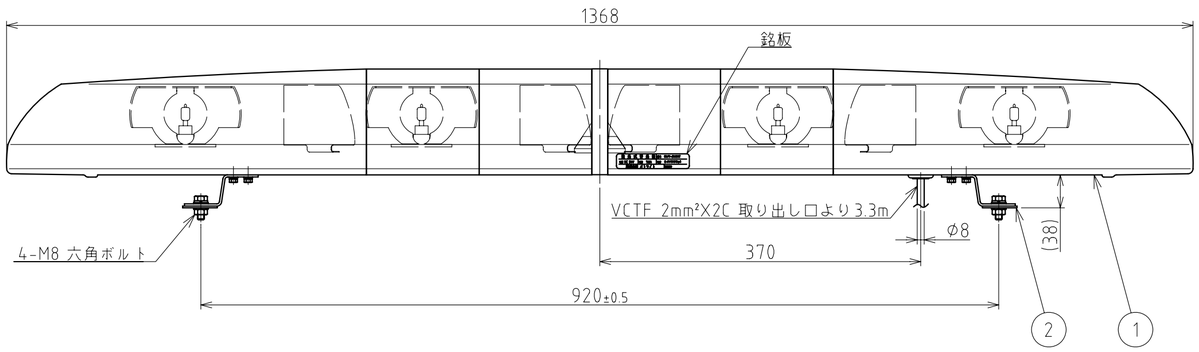

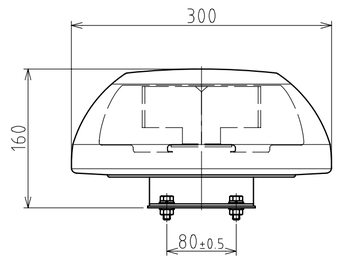

番号 No.	部品名 Part Name	品目コード Part No.	数量 Qty.	材料 & 寸法 & 処理 Material & Size & Finish	記事 Remarks
8	メイングローブ組立		2組	PC	
7	中間グローブ組立		2組	PC	
6	回転灯組立 左回転		2組		
5	回転灯組立 右回転		2組		
4	リフレクタ		4	A1050 T=0.8	
3	ジョイントプレート		1	PC	
2	取付金具組立		2組	SUS304 T=2.5	
1	シャシ組立		1組	A6063S B6E7	

HWY-12/24HMT型 外観寸法図

株式会社 パトライト
PATLITE Corporation

HWY-.HMT-PDFD-2_2