生産終了
Production end

製　品　仕　様　書

機　種　名	ＨＷＳ－Ｍ１ＬＣＪＦ－ＲＲ	
適　用	標識付ＬＥＤ散光式警光灯	
定　格　電　圧	ＤＣ１２Ｖ／２４Ｖ	
使用電圧範囲	ＤＣ９．５Ｖ～ＤＣ３０Ｖ	
消　費　電　流	ａｔ　ＤＣ１２Ｖ	ａｔ　ＤＣ２４Ｖ
	１．４Ａ以下（定格電圧時）トリプルフラッシュ ０．７Ａ以下（定格電圧時）標識灯のみ	０．９Ａ以下（定格電圧時）トリプルフラッシュ ０．５Ａ以下（定格電圧時）標識灯のみ
閃　光　数	トリプルフラッシュ　４２０±５５回／分（定格電圧・常温時）	
灯　数	ＬＥＤ灯　６灯 センター　標識灯　２灯	
使用温度範囲	－３０℃～＋７５℃	
取　付　方　向	正立	
耐　水　性	ＪＩＳ　Ｄ　０２０３－１９９４　Ｓ１	
耐　振　動　性	４５ｍ／ｓ^2　ＪＩＳ　Ｄ　１６０１－１９９５	
光　度 （グローブ透過後）	ＬＥＤ灯（ａｔ　ＤＣ１２Ｖ） 赤：１，７００±９２０ｃｄ （オーバルリフレクタ付）	ＬＥＤ灯（ａｔ　ＤＣ２４Ｖ） 赤：１，７００±９２０ｃｄ （オーバルリフレクタ付）
電　源　電　線	ＶＣＴＦ　７芯　１．２５mm^2　×６、２．００mm^2　×１　・５３００mm	
外　観　寸　法	別途外観寸法図による	
質　量 (30W ドライバーユニット含む)	１２ｋｇ以下	
備　考	※本製品は道路運送車輌の保安基準［乗用車の外部突起に係る協定規則（第 26 号）］に適合しております。	

No. HWS-M1LCJF-A00D-1_2	[記事] 1. ハーネスの取出し位置は、助手席側とする。 2. ブラケットは、Ｆブラケット仕様　赤色のみとする。 3. ドライバーユニットは、DU-50N のみとする。 4. グローブ色は、赤色のみとする。

株式会社 パトライト

生産終了
Production end

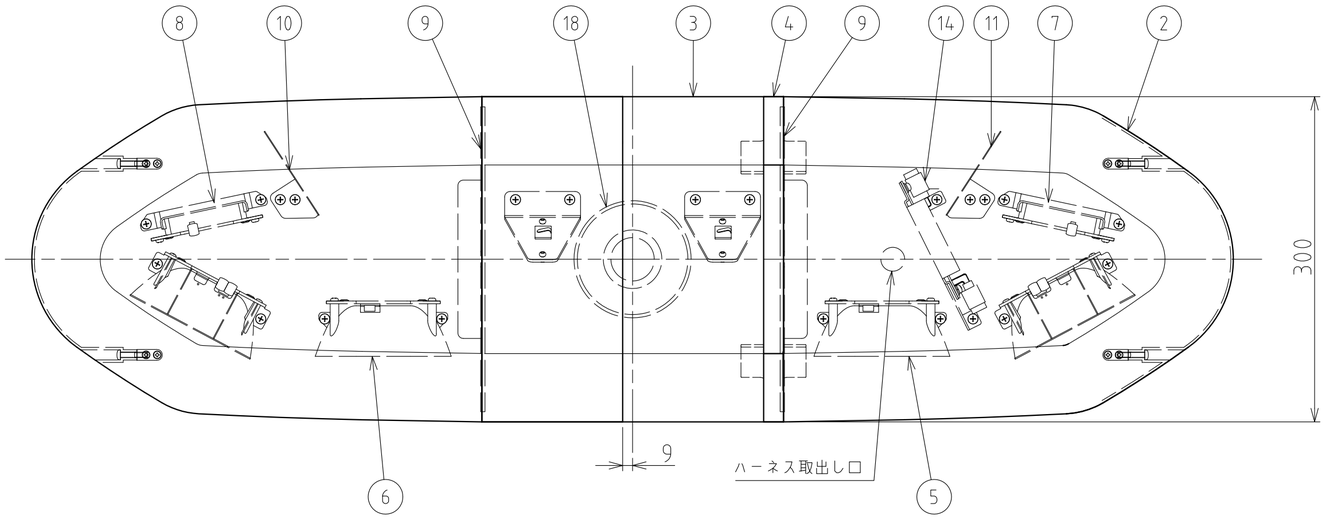

[型式呼称方法]

HWS-M1LCJF-RR

- 定格電圧 M1:DC12V/24V
- 光源 L:LED
- 付加機能 C:標識付
- 灯体仕様 J:1方向 フラッシャー
- 取付方式 F:自在取付
- グローブ色 R:赤

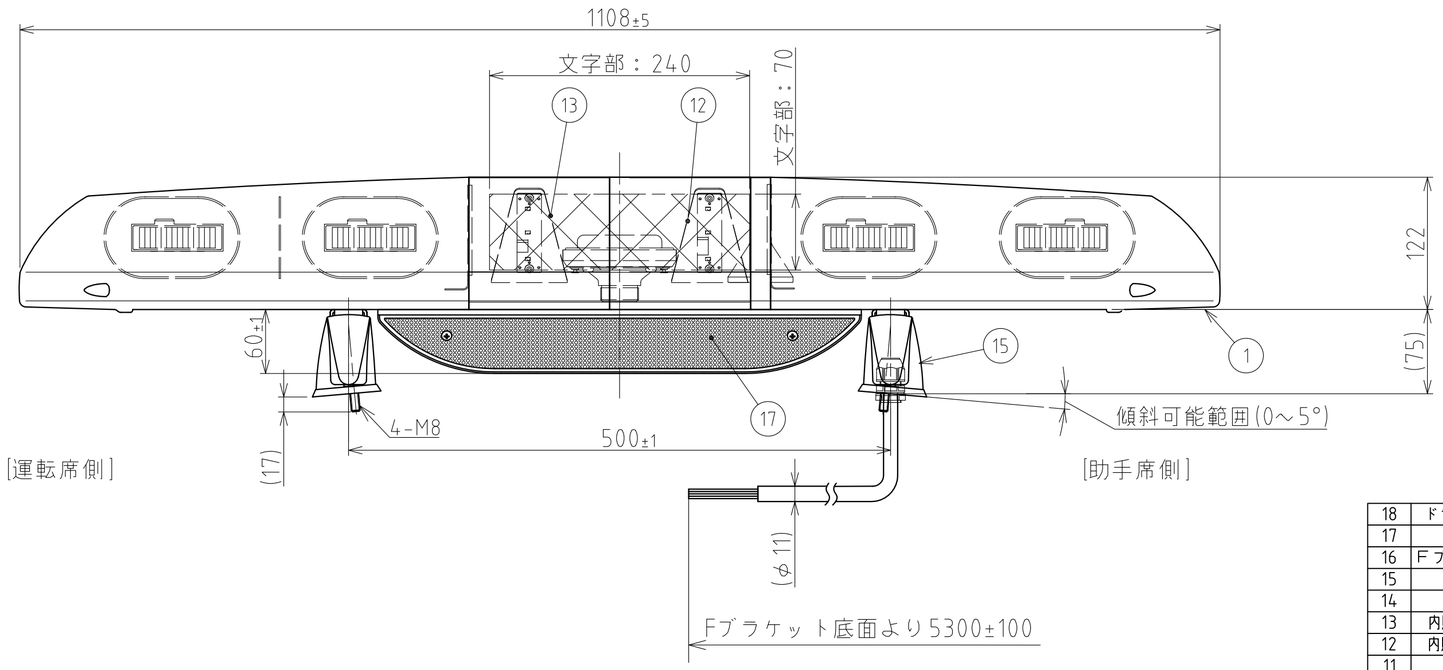

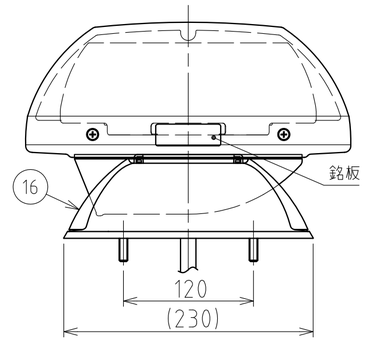

[記事]

1. (2)中間グローブ組立のグローブ間継目段差は0.5mm以下とする。
2. Fブラケット色は赤色とする。

[結線]

色	線径	機能
赤色	1.25mm²	標識灯入力線 (+) DC12V/24V
白色	1.25mm²	LED灯、標識灯入力線 (+) DC12V/24V
茶色	1.25mm²	スピーカ入力線(16Ω)
緑色	1.25mm²	スピーカ入力共通線
黄色	1.25mm²	アソビ線
灰色	1.25mm²	アース線 (-)
黒色	2.00mm²	アース線 (-)

番号 No.	部品名 Part Name	品目コード Part No.	数量 Qty.	材料 & 寸法 & 処理 Material & Size & Finish	記事 Remarks
18	ドライバーユニット		1	50W	
17	スピーカカバー		1	A5052S t=1.0	
16	Fブラケットキャップ		4	PC樹脂	赤
15	Fブラケット		2	ADC12	赤
14	点滅基板組立		1		
13	内照灯LED基板総組立B		1		黄
12	内照灯LED基板総組立A		1		黄
11	リフレクタAR		1	A1017 H26LF t=0.8	
10	リフレクタAL		1	A1017 H26LF t=0.8	
9	遮へい板		2	A1017 H26LF t=0.8	
8	LEDユニット組立HD		1		赤
7	LEDユニット組立HC		1		赤
6	LEDユニット組立HB		2		赤
5	LEDユニット組立HA		2		赤
4	ジョイントプレート組立		1	PC樹脂	黄(不透明)
3	中間グローブ組立		1	PC樹脂	黄(不透明)
2	メイングローブ組立		2	PC樹脂	赤
1	シャシ組立		1	A6063S B6E7	

外観図面
Outer Dimension Drawing

株式会社 パトライト
PATLITE Corporation

HWS-M1LCJF-WOOD-2_2