生産終了
Production end

製　品　仕　様　書

機　種　名	HWS-12HCDF
適　用	標識付き散光式警光灯
定格電圧	DC12V
使用電圧範囲	9.5V～15.0V
消費電流	7.1±2A（定格電圧時）
閃光数	150±27 回/分（定格電圧・常温時）
使用電球	回転灯用：ハロゲン電球 12V35W (口金) BA15S　(バルブ) ハロゲン球 標識灯用：白熱球 12V10W (口金) BA15S　(バルブ) G18
使用温度範囲	－３０℃～＋７５℃　(結露無きこと)
取付方法	正立
耐水性	JIS D 0203－1994 S1
耐振動性	45m/S² JIS D 1601－1995
裸光度	回転灯 30,000cd（at12.8V）
電源電線	VCT 1.25mm²×8
予備球	なし
外観寸法	別途外観寸法図参照
質量 (30W ﾄﾞﾗｲﾊﾞｰﾕﾆｯﾄ含む)	13Kg 以下

No.　HWS-12HCDF-W00F-1_2

※ 本製品は道路運送車輌の保安基準［乗用車の外部突起に係る協定規則（第 26 号）］に適合しております。

株式会社 パトライト

生産終了
Production end

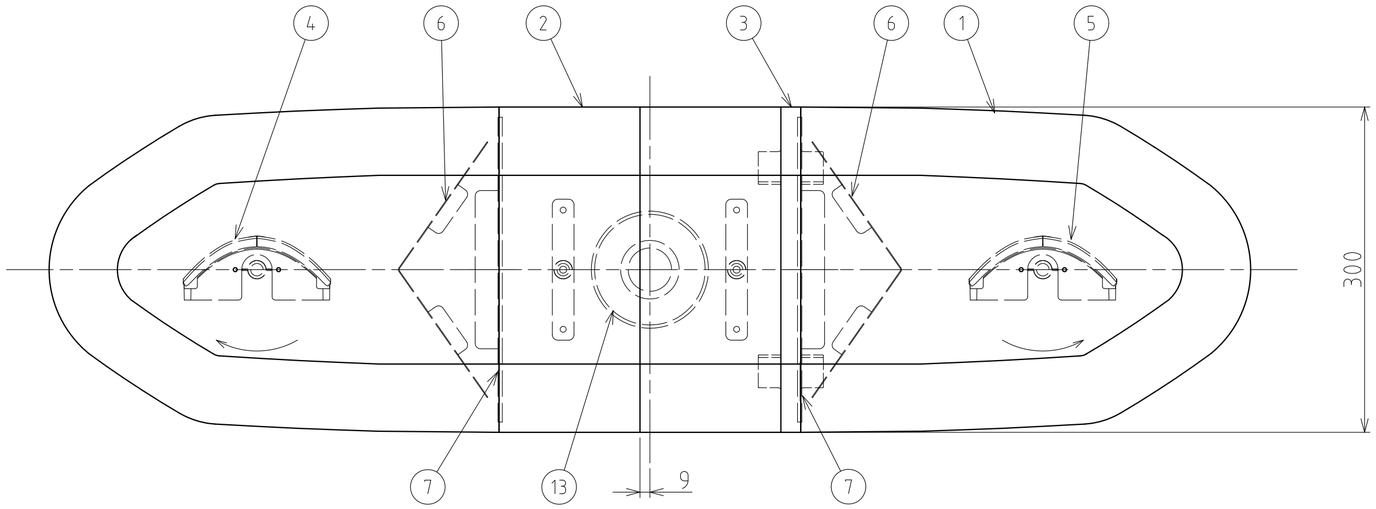

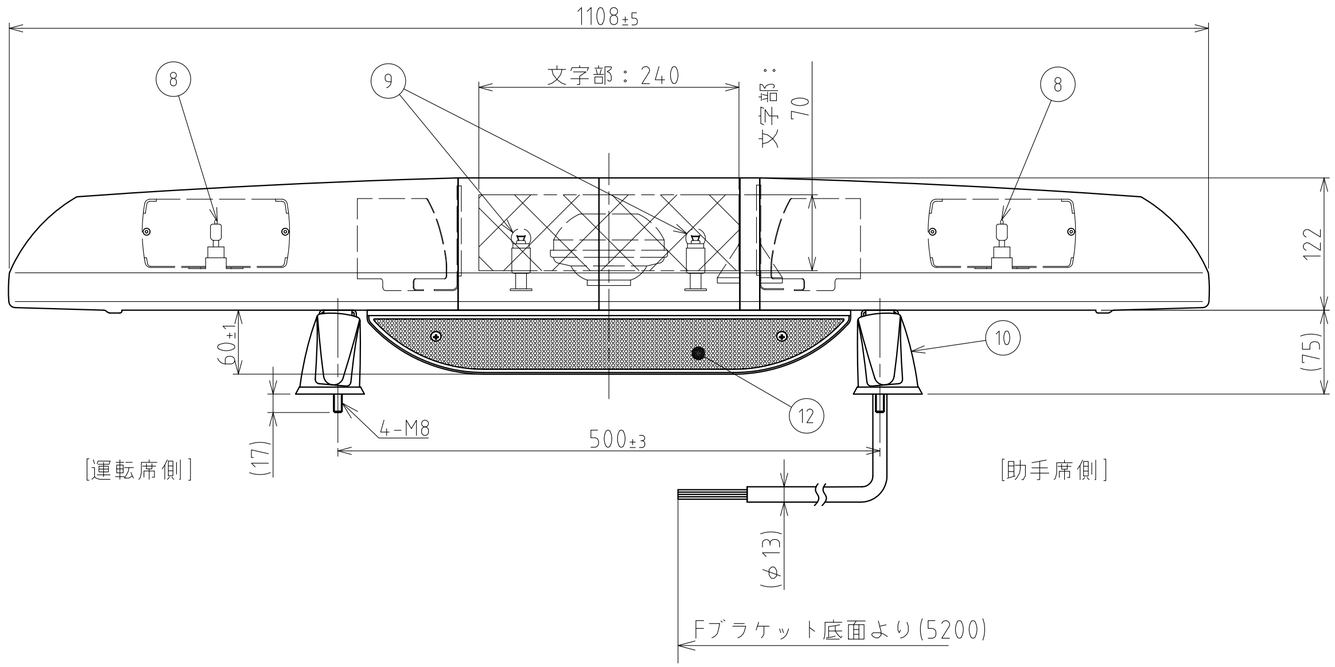

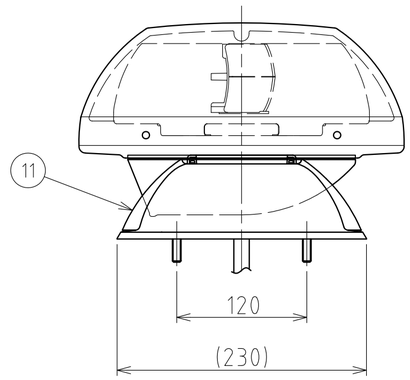

結線

色	線　径	機　　能
赤色	1.25mm²	標識灯入力線　⊕　ＤＣ１２Ｖ
黄色	〃	回転灯入力線　⊕　ＤＣ１２Ｖ
灰色	〃	アソビ線
青色	〃	アソビ線
白色	〃	スピーカ入力線（１６Ω）
緑色	〃	スピーカ入力共通線
茶色	〃	アース線　⊖
黒色	1.25mm²	アース線　⊖

番号 No.	部品名 Part Name	品目コード Part No.	数量 Qty.	材料 & 寸法 & 処理 Material & Size & Finish	記事 Remarks
13	ドライバーユニット		1	30W	
12	スピーカカバー		1	A5052S T=1.0	
11	Ｆブラケットキャップ		4	PC	
10	Ｆブラケット		2	ADC12	
9	白熱電球		2	12V10W	
8	ハロゲン電球		2	12V35W	
7	遮へい板		2	A1017 H26LF T=0.8	
6	リフレクタ		2	A1017 H26LF T=0.8	
5	回転灯組立（左用）		1		
4	回転灯組立（右用）		1		
3	ジョイントプレート組立		1	PC	黄（不透明）
2	中間グローブ組立		1	PC	黄（不透明）
1	メイングローブ組立		2	PC	

記事
1．②中間グローブ組立のグローブ間継目段差は0.5mm以下とする。

外観図面
Outer Dimension Drawing

株式会社 パトライト
PATLITE Corporation

HWS-12HCDF-WOOF-2_2