生産終了
Production end

製　品　仕　様　書

機　種　名	HWB－１２HMT	HWB－２４HMT
適　用	散光式警光灯	
定格電圧	DC１２V	DC２４V
使用電圧範囲	９．５V～１５V	２０V～３０V
消費電流	１１．３±１．７A（定格電圧時）	７．８±１．２A（定格電圧時）
回転閃光数	１６０±２８　回／分（定格電圧・常温時）	
使用電球	JA１２V３５W （口金）BA１５S（バルブ）ハロゲン球	JA２４V５５W （口金）BA１５S（バルブ）ハロゲン球
使用温度範囲	－３０℃～＋７５℃	
取付方向	正立	
耐水性	JIS D ０２０３－１９９４　S１	
耐振動性	JIS D １６０１－１９９５　７０段階（７０m／s^2）	
裸光度	１８０００cd以上（at１２．８V）	２７０００cd以上（at２８．０V）
電源電線	複合ケーブル　２mm^2×２芯・約３３００mm	
予備球	なし	
外観寸法	外観寸法図による	
グローブ	ポリカーボネート樹脂	
質量	８．０kg以下	
備考		

HWB-.HMT-
PDFB(1/2)

株式会社パトライト

生産終了
Production end

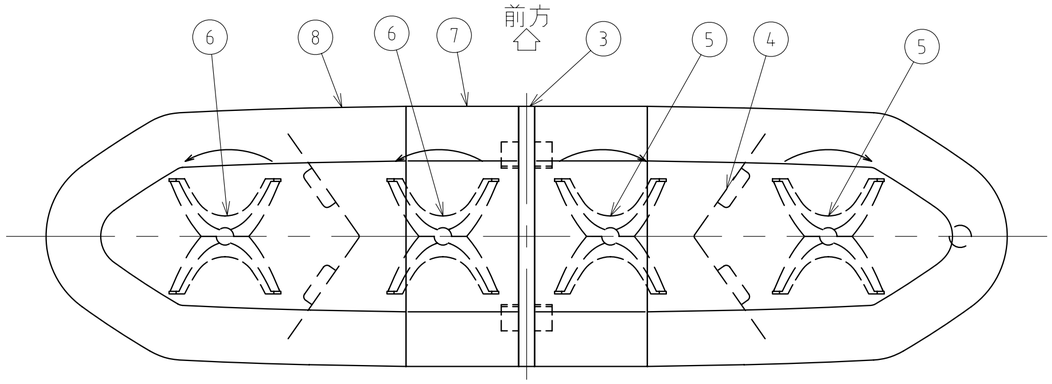

型式呼称方法

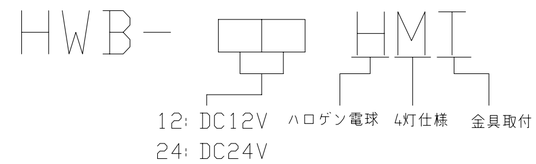

結線

色	線 径	機 能
白	2.0mm²	回転灯入力線 ⊕ DC12V/DC24V
黒	2.0mm²	アース線 ⊖

記事

1。回転灯の動作は運転席側が時計回り 助手席側が反時計回りとする。

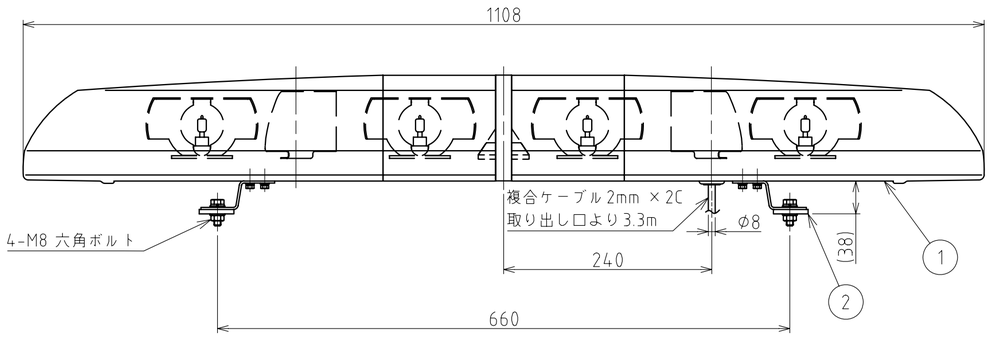

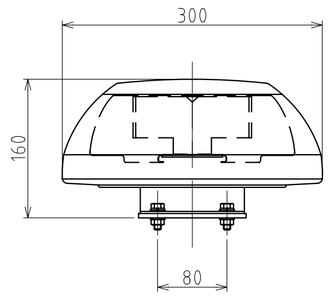

番号 No.	部品名 Part Name	品目コード Part No.	数量 Qty.	材料 & 寸法 & 処理 Material & Size & Finish	記事 Remarks
8	メイングローブ組立		2組	PC	
7	中間グローブ組立		2組	PC	
6	回転灯組立 左回転		2組		
5	回転灯組立 右回転		2組		
4	リフレクタ組立		2組	A1050,t0.8	
3	ジョイントプレート組立		1組	PC	
2	取付金具組立		2組	SUS304,t2.5	
1	シャシ組立		1組	A6063S B6E7	

HWB-12/24HMT型 外観寸法図

株式会社 パトライト
PATLITE Corporation

HWB-.HMT-PDFB-2_2