生産終了
Production end

製　品　仕　様　書

No.　HWA－24HMT
－PDFD(1/2)

機　種　名	ＨＷＡ－２４ＨＭＴ
摘　　要	大型散光式警光灯
定格電圧	ＤＣ　２４Ｖ
使用電圧範囲	２０Ｖ～３０Ｖ
定格電流	７．８Ａ±１．２Ａ（定格電圧時）
回転閃光数	回転灯　１６０±２８回／分
使用電球	ＪＡ２４Ｖ５５Ｗ (口金)BA15S　(バルブ)ハロゲン球
使用温度範囲	－３０℃～＋７５℃
取付方法	正立
耐　水　性	ＪＩＳ　Ｄ　０２０３　Ｓ１
耐振動性	ＪＩＳ　Ｄ　１６０１　７０段階（７０ｍ／ｓ^2）
裸　光　度	２７０００ｃｄ以上（at２８．０Ｖ）
電源電線	ＶＣＴＦ　２ｍｍ^2×２芯・約３３００ｍｍ
予　備　球	なし
外観寸法	外観寸法図による
グローブ	ポリカーボネート樹脂
質　　量	１２.０ｋｇ以下

株式会社パトライト

生産終了
Production end

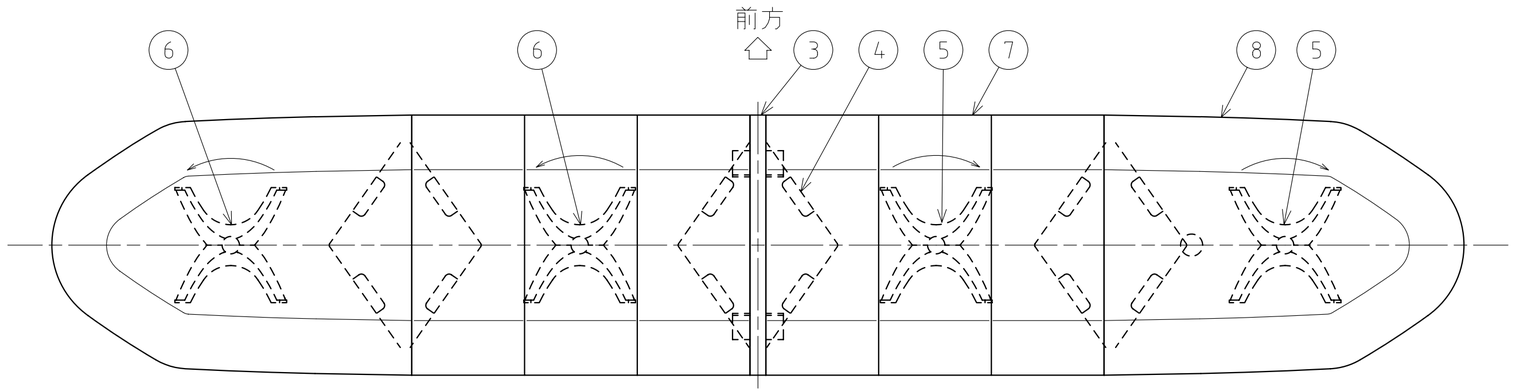

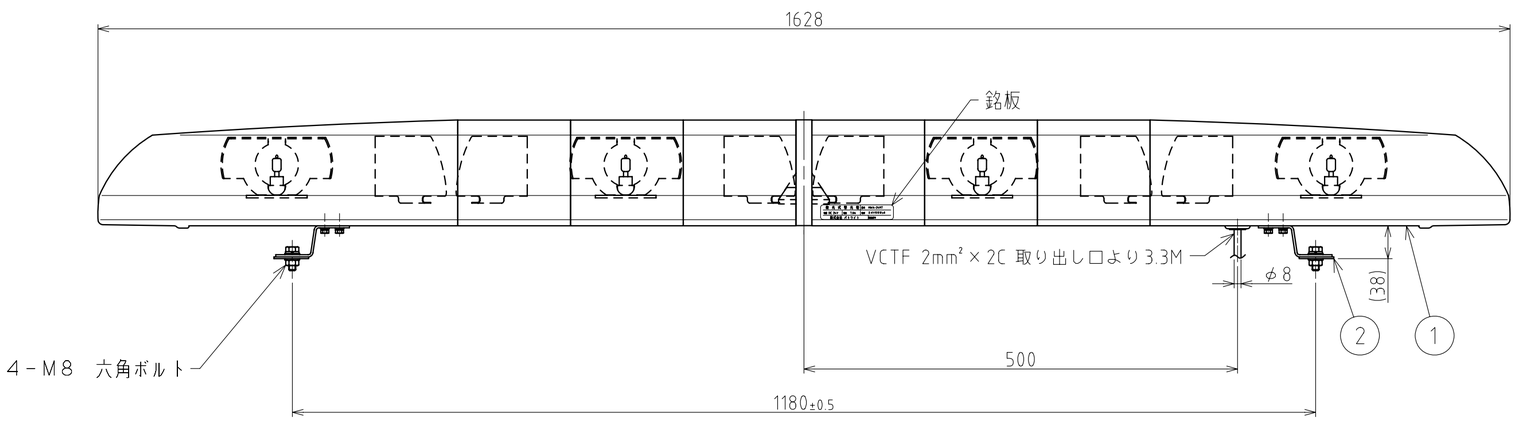

結線

色	線 径	機 能
白	2.0mm²	回転灯入力線 ⊕ DC24V
黒	2.0mm²	アース線 ⊖

記事

1．回転灯の動作は運転席側が時計回り 助手席側が反時計回りとする。

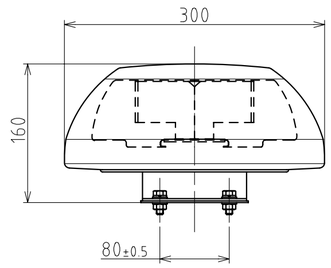

番号 No.	部品名 Part Name	品目コード Part No.	数量 Qty.	材料 & 寸法 & 処理 Material & Size & Finish	記事 Remarks
8	メイングローブ組立		2組	PC	
7	中間グローブ組立		2組	PC	
6	回転灯組立 右回転		2組		
5	回転灯組立 左回転		2組		
4	リフレクタ		6	A1070 H26LF、t0.8	
3	ジョイントプレート		1	PC	
2	取付金具組立		2組	SUS304、t2.5	
1	シャシ組立		1組	A6063S B6E7	

HWA-24HMT型 外観寸法図

株式会社 パトライト
PATLITE Corporation

HWA-24HMT-PDFD-2_2