生産終了
Production end

製　品　仕　様　書

AXS－24LJF－RR－W00B－1_2

機　種　名	AXS－24LJF－RR
摘　要	散光式警光灯
定　格　電　圧	DC　24V (電圧の指定はモータのみ)
使用電圧範囲	20V～30V
定　格　電　流	平均電流 0.83A±0.3A （シングル、トリプルとも） 最大電流 3.5A±0.5A
回 転 閃 光 数	回転灯　160±28 回／分（定格電圧・常温時）
点滅灯閃光数	トリプル：420±55 回／分　（定格電圧・常温時） シングル：フロント 150±20 回／分　リア 75±10 回／分(定格電圧・常温時)
灯　体	LED 点滅灯 6 灯　LED 回転灯 2 灯
使用温度範囲	－30℃～＋75℃
取　付　方　法	正立
耐　振　動　性	45m／S^2　JIS D 1601-1995
光度(グローブ透過後)	回転灯 12500cd±3500cd(定格電圧時) 点滅灯 1700cd±920cd(定格電圧時)
電　源　電　線	VCTF　6 芯　1.25mm^2×6　3300mm
外　観　寸　法	外観寸法図による
グ　ロ　ー　ブ	ポリカーボネート樹脂
質　量	約 9.6kg 以下（ドライバーユニット、電源電線含まず）

備考
1. ハーネスの取り出しは運転席側とする。
2. ブラケットはＦブラケット仕様のみとする。
3. ドライバーユニットは DU-30N、DU-50N の選択が可能。
4. グローブは赤色のみ可能とする。
5. 防雪カバーはオプションとして対応可能。

株式会社 パトライト

生産終了
Production end

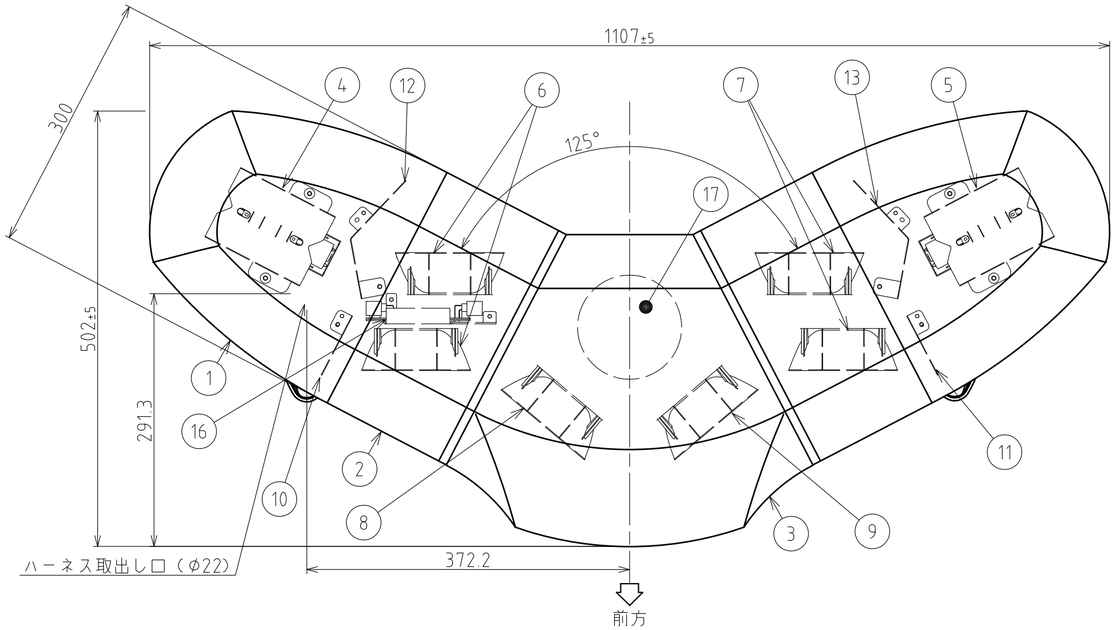

型式呼称方法

AXS－24LJF－RR

24：24V　F：自在取付　RR：赤赤

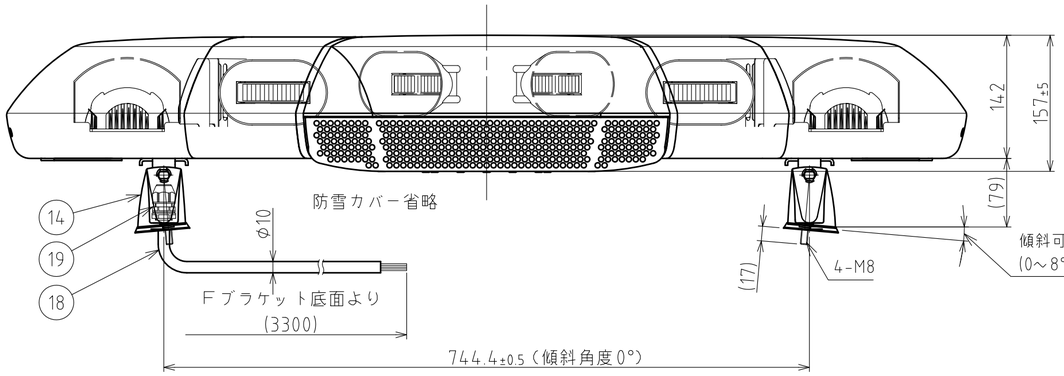

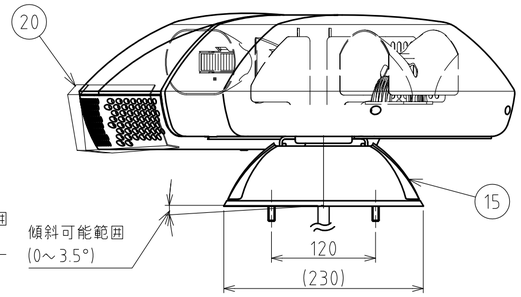

［散光式警光灯結線一覧］

色	線径	機能
赤	1.25mm²	LED点滅灯入力線　⊕DC24V
黄	〃	LED回転灯入力線　⊕DC24V
白	〃	点滅切替線　⊕DC24V
黒	〃	アース線　⊖
緑	〃	スピーカ入力共通線（アンプへ）
茶	1.25mm²	スピーカ入力線　16Ω（アンプへ）

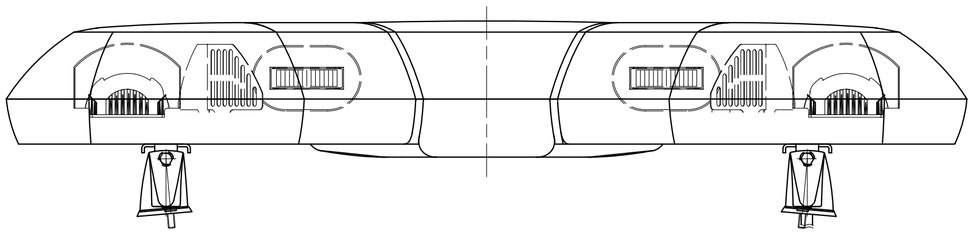

背面図

記事
1．回転灯の動作は運転席側が時計回り、助手席側が反時計回りとする。
2．点滅切替入力線（白）にDC24Vを印可する事により、
　LED灯総組立がトリプル発光から、シングル発光（階調有）に切替わる。

番号 No.	部品名 Part Name	品目コード Part No.	数量 Qty.	材料 & 寸法 & 処理 Material & Size & Finish	記事 Remarks
20	防雪カバー		1		オプション
19	防水用コードブッシュ		1		
18	キャブタイヤケーブル		1	VCTF　6芯	
17	ドライバーユニット		1	30W、50W	オプション
16	点滅基板組立		1		
15	Fブラキャップ		4	PC	
14	Fブラケット組立		2	ADC12	
13	リフレクタLB		1	A1070,t0.8	
12	リフレクタRB		1	A1070,t0.8	
11	リフレクタLA		1	A1070,t0.8	
10	リフレクタRA		1	A1070,t0.8	
9	LED灯総組立H		1		
8	LED灯総組立G		1		
7	LED灯総組立F		2		
6	LED灯総組立E		2		
5	LED回転灯組立（左用）		1		
4	LED回転灯組立（右用）		1		
3	センターグローブ組立		1	PC	
2	中間グローブ組立		2	PC	
1	メイングローブ組立		2	PC	

外観図面
Outer Dimension Drawing

株式会社 パトライト
PATLITE Corporation

AXS-24LJF-RR-W00B-2_2