生産終了
Production end

製品仕様書

[一般仕様]

型式		XPE-12	XPE-24	XPE-M2
定格電圧		DC12V	DC24V	AC100V/200V/230V (50/60Hz)
電圧許容範囲		DC9.5V～DC15V	DC20V～DC30V	AC90V～AC250V
信号線電流 (定格消費電流)	標準	0.42A	0.19A	0.11A (at AC100V) 0.07A (at AC200V) 0.07A (at AC230V)
	最大	0.50A	0.23A	0.12A (at AC100V) 0.08A (at AC200V) 0.08A (at AC230V)
定格消費電力	標準	5.0W	4.5W	5.7W
	最大	6.0W	5.5W	6.8W
使用周囲温度		-30℃ ～ +75℃		-20℃ ～ +60℃
使用周囲湿度		90%RH以下、結露なきこと		
保存周囲温度		-35℃ ～ +80℃		-25℃ ～ +65℃
保存周囲湿度		90%RH以下、結露なきこと		
取付場所		屋内/屋外		
取付方向		正・横・逆方向 (水のかかる場所では正方向のみ)		
保護等級		IP23 (IEC 60529)		
	環境条件	正方向取付時		
耐振動性		$45m/s^2$		$20m/s^2$
絶縁抵抗		電源充電部と非充電金属部間 DC500Vメガにて1MΩ以上		
耐電圧		電源充電部と非充電金属部間 以下の電圧にて1分間		
		AC500V		AC1500V
点滅回数		110±10回/分 (トリプルフラッシュ)		
光度		赤:64cd以上 黄:116cd以上 緑:88cd以上 青:34cd以上		
質量(公差:±10%)		1.2kg		
外形寸法		別紙外観寸法図参照		
適合規格		RoHS指令 (EN 50581) EMC指令(EN 55015, EN 61547) FCC Part15 SubpartB Class A		RoHS指令 (EN 50581) EMC指令(EN 55015, EN 61547, EN 61000-3-2, EN 61000-3-3) 低電圧指令(EN 62471, EN 60598-1, EN 60598-2-1)
備考		・CEマーキング適合		

No. XPE-24-W00C-1_2

株式会社パトライト

生産終了
Production end

型式構成

XPE-□□-□

- 発光色
  R:赤 / Y:黄 / G:緑 / B:青
- 定格電圧
  12:DC12V / 24:DC24V / M2:AC100V/200V/230V

配線例

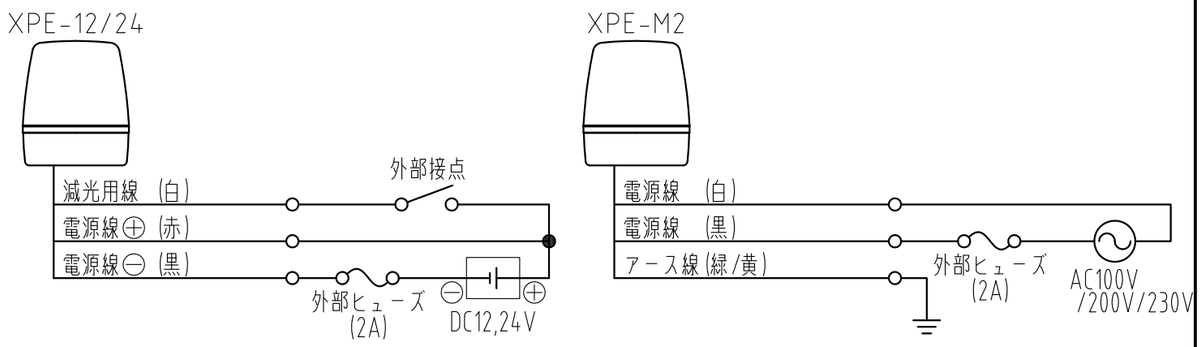

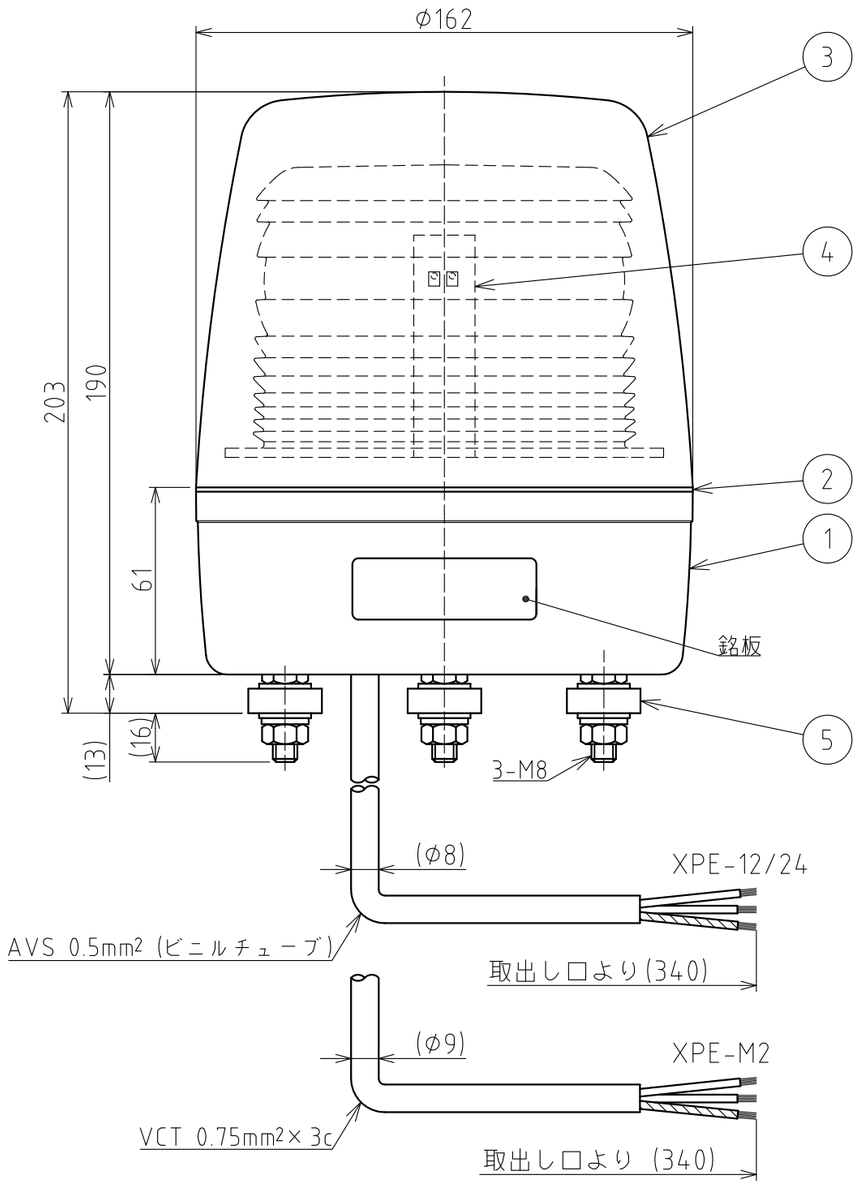

外観寸法図

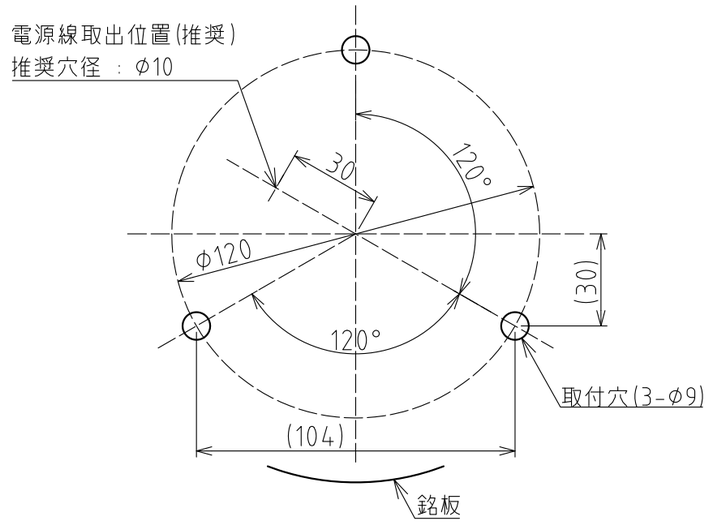

取付面寸法図

番号 No.	部品名 Part Name	品目コード Part No.	数量 Qty.	材料 & 寸法 & 処理 Material & Size & Finish	記事 Remarks
5	ゴム足	−	3	EPDM (黒)	
4	LEDユニット	−	1		赤･白･緑･青
3	グローブ	−	1	AS樹脂	赤･黄･緑･青
2	グローブパッキン	−	1	EPDM (黒)	
1	ケース	−	1	AES樹脂 (ライトグレー)	

外観図面
Outer Dimension Drawing

株式会社 パトライト
PATLITE Corporation

XPE-24-W00C-2-_2