製　品　仕　様　書

機　種　名	ＷＭＥ－□０２ＡＦＢ						
定格電圧	DC24V(無極性) / AC24V(50/60Hz)						
使用電圧範囲	定格電圧±10%						
定格消費電流 (信号線電流)		ＬＥＤユニット１段あたり					ブザー
		赤	黄	緑	青	白	
	標準	22.6mA	26.6mA	15.7mA	29.8mA	29.8mA	40.0mA
	最大	26.1mA	35.0mA	20.0mA	35.0mA	35.0mA	50.0mA (突入電流:250mA)
使用温度範囲 (相対湿度)	-10℃ ～ +55℃ (90%RH 以下、結露なきこと)						
取付指定	場所:屋内専用　/　方向:正方向・横方向						
保護特性	IP54						
耐振動性	19.6m/s^2 (JIS C 0911-1984(30Hz) 合格)						
絶縁抵抗	電源充電部と非充電金属部間 DC500V メガにて 1MΩ以上						
耐圧	電源充電部と非充電金属部間 AC500V にて 1 分間						
点滅回数	60±12 回/分						
ブザー	音圧レベル	90dB±4　(ブザー開口部方向、1m、A 特性)					
	音色	ブザー１：ピピピピ　／　ブザー２：ピーピーピー					
光度	赤	黄	緑	青	白		
	1000mcd 以上	700mcd 以上	3600mcd 以上	1800mcd 以上	5500mcd 以上		
質量 (公差：±10%)	1 段	2 段	3 段	4 段	5 段		
	0.31kg	0.39kg	0.47kg	0.55kg	0.63kg		

・この製品は、EN 規格に適合しており、CE マーキングを表示しています。
・この製品は、UL 規格認定品です。(UL508、FILE No.E215660)
・この製品は、RoHS 指令(DIRECTIVE 2002/95/EC)に対応しています。
・型式呼称方法

ＷＭＥ－Ⅰ Ⅱ Ａ Ⅲ －Ⅳ

Ⅰ 段数	Ⅱ 電圧仕様	Ⅲ 表示・ブザー仕様	Ⅳ 点灯色
１：１段 ２：２段 ３：３段 ４：４段 ５：５段	０２：AC/DC24V	無　：点灯 ＦＢ：点灯･点滅･ブザー仕様	Ｒ：赤／Ｙ：黄／Ｇ：緑／Ｂ：青／Ｃ：白 ※段数に応じて上段から順に呼称

No.WME-502AFB-W00F-1_2

株式会社 パトライト

外観寸法図

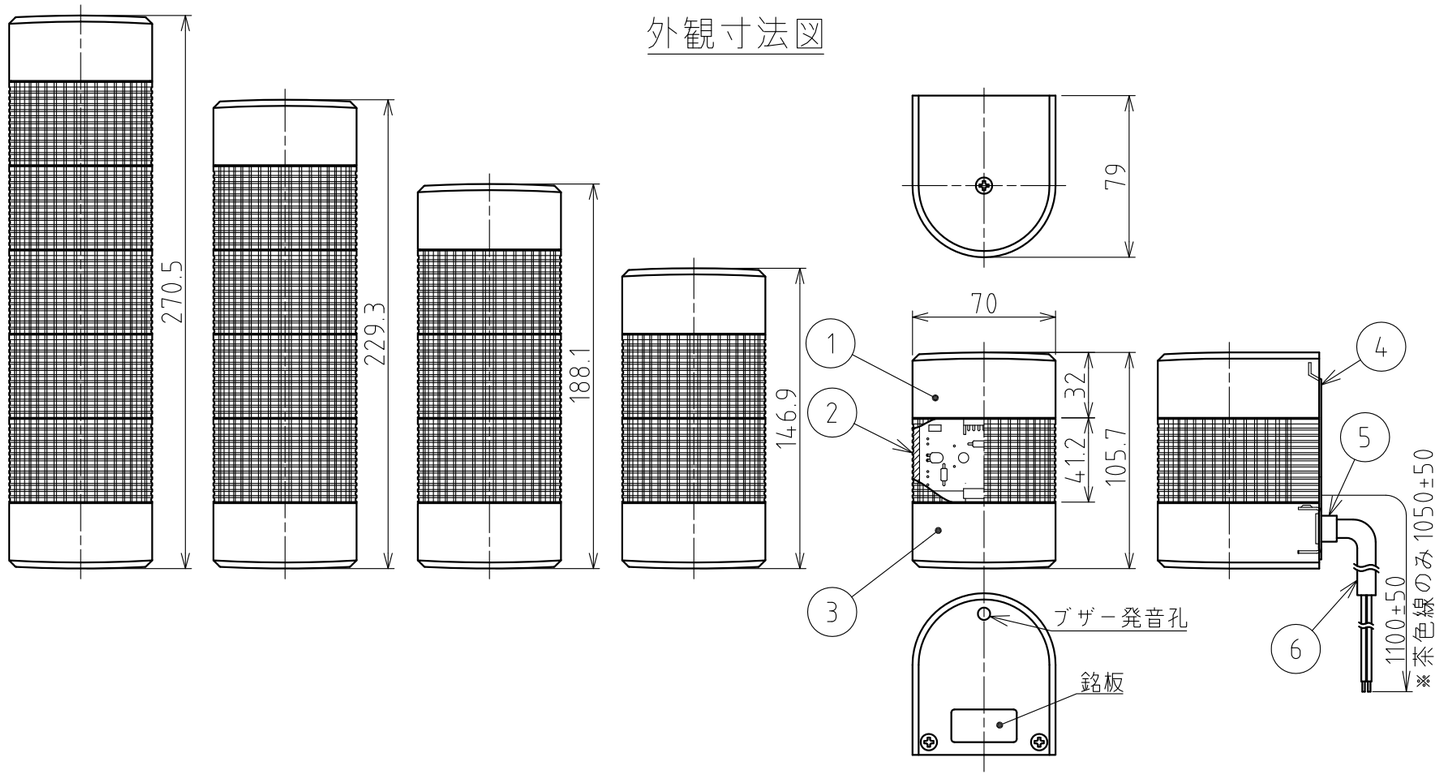

取付参考図

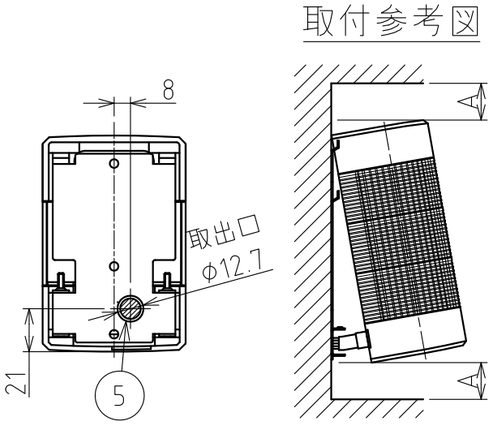

取付面寸法図

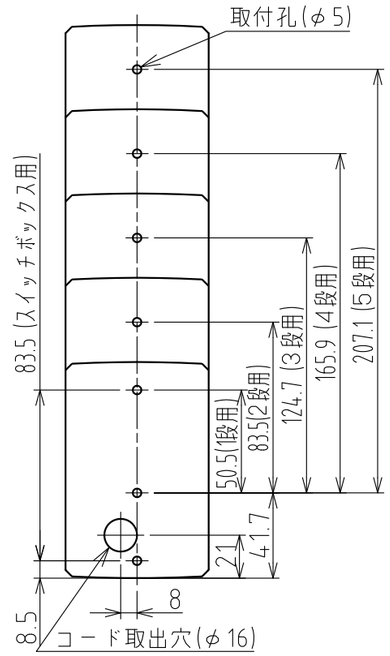

記 事

1.使用しないリード線の先端は、絶縁テープなどで絶縁処理を施してください。
2.取付の際は、本体の上下にドライバーが入る程度のスペース（A寸法）を確保してください。
3.接続する電源には必ず"クラス2回路"を使用してください。
4.ヒューズホルダーについてはUL規格認定品をご使用ください。
5. ご使用になるヒューズは、製品を取付ける機械の定格にあったヒューズをご使用ください。
6.PCの出力ユニットには、点灯用及び点滅用のそれぞれ独立した2つのCOMが必要となります。
7.1つの段(色)で点灯用と点滅用の外部接点を同時入力すると、他の段(色)が点灯状態となることがありますので、点灯・点滅の同時入力はしないでください。

結線例 (線種:UL1007/AWG24)

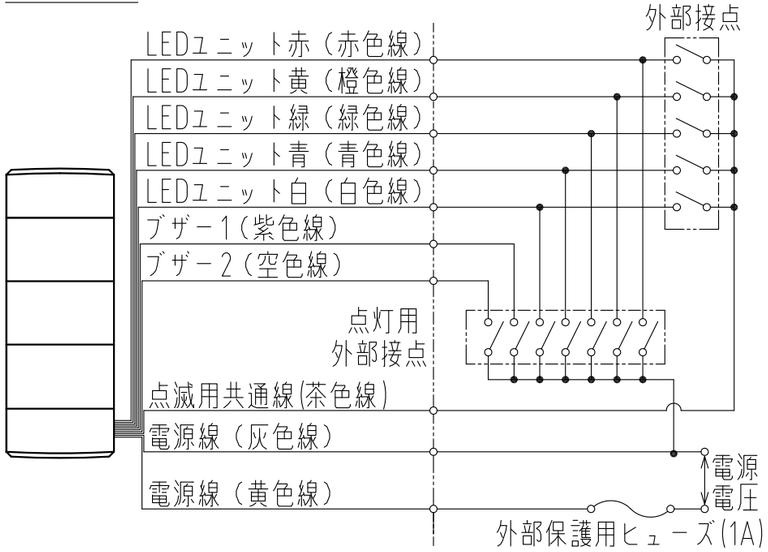

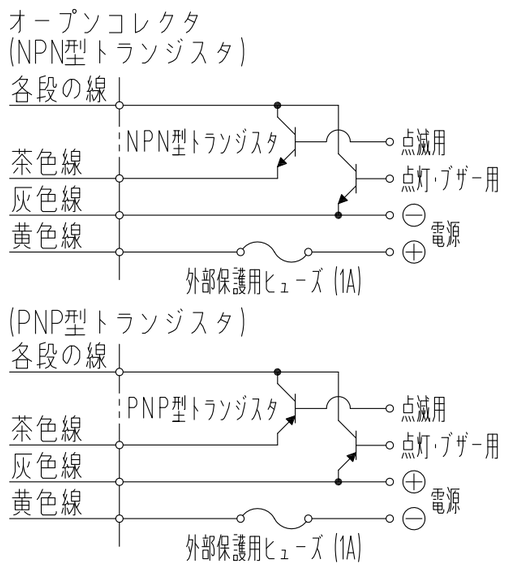

番号 No.	部品名 Part Name	品目コード Part No.	数量 Qty.	材料 & 寸法 & 処理 Material & Size & Finish	記事 Remarks
6	ビニルチューブ	-	1	(黒)	
5	コードブッシュ	-	1	6/6ナイロン(黒)	
4	取付金具	-	1	SPCC/MFZn-C/t1.2	
3	ブラケット	-	1	ABS樹脂(ライトグレー)	
2	LEDユニット組立	-	段数個	レンズ部:AS樹脂 LED色:赤・黄・緑・青・白	
1	ヘッドカバー	-	1	ABS樹脂(ライトグレー)	

WME-□02AFB型 外観図面

株式会社 パトライト
PATLITE Corporation

WME-502AFB-W00F-2_2