生産終了
Production end

製品仕様書

[一般仕様]

型式	WHS-100A	WHSB-100A
定格電圧	AC 100V (50/60Hz)	
電圧許容範囲	定格電圧±10%	
定格消費電流	0.1A以下 (待機時:20mA)	
定格消費電力	7.0W (待機時:2.0W)	
使用周囲温度	-10℃ ～ +45℃	
使用周囲湿度	90%RH以下、結露なきこと	
取付場所	屋内/屋外	
取付方向	正方向	
保護等級	IP23	
環境条件	正方向取付け	
耐振動性	20m/s² (JIS D 1601-1995 20段階 1種/A種 に合格)	
絶縁抵抗	電源充電部と非充電金属部間 DC500Vメガにて1MΩ以上	
耐電圧	電源充電部と非充電金属部間 AC1000Vにて1分間	
閃光数	170回/分	
音圧レベル	(ブザーなし)	90dB (音量調整不可)
環境条件	ー	音開口部方向/at 1m
裸光度	3,340cd	
質量(公差:±10%)	0.85kg	
使用電球	12V5W (口金:BA15S/バルブ:G18)	
センサ振り角	上下60° (水平0°から下方へ60°) 左右360° (正面から左右へ180°ずつ)	
センサ検知距離	約1～10m (正面方向), 検知角度:約120°	
外形寸法	別紙外観図面参照	
備考	型式構成 W H S B - 1 0 0 A - R ■ブザー仕様 B : ブザー付 無し : ブザー無し ■定格電圧 100 : AC 100V ■グローブ色 R : 赤 Y : 黄	

No.WHS-100A-A00E-1_2

株式会社 パトライト

生産終了
Production end

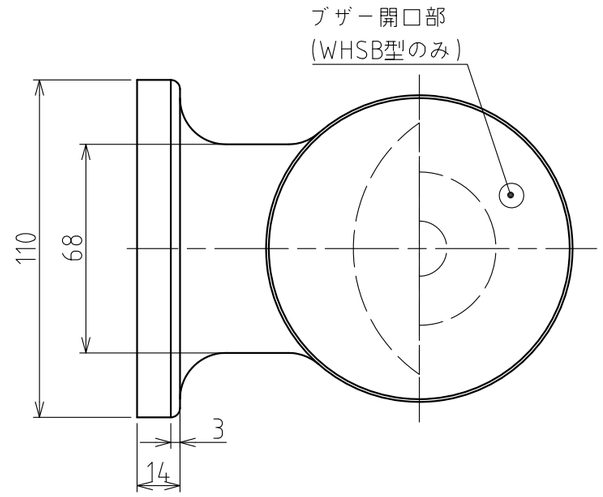

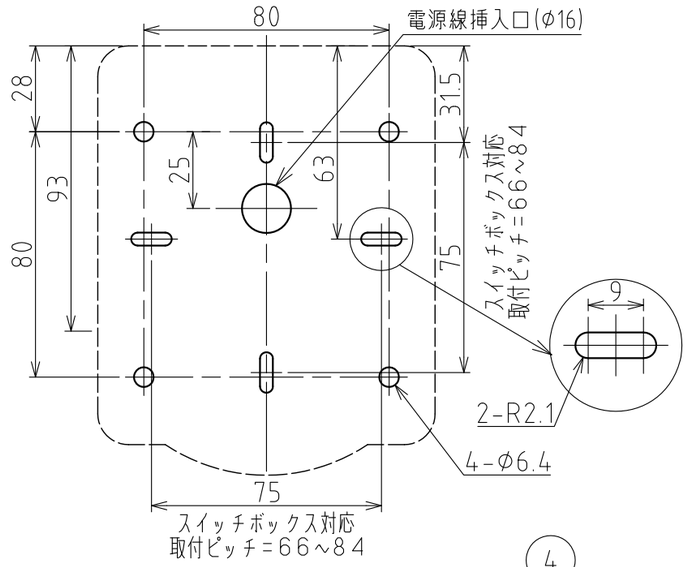

取付面寸法図

センサー検知範囲

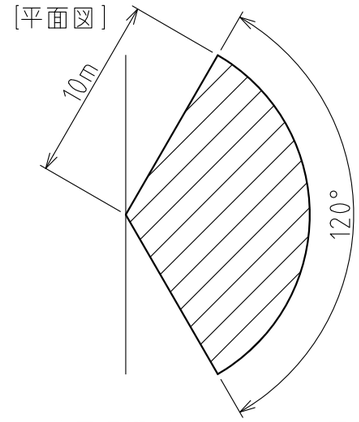

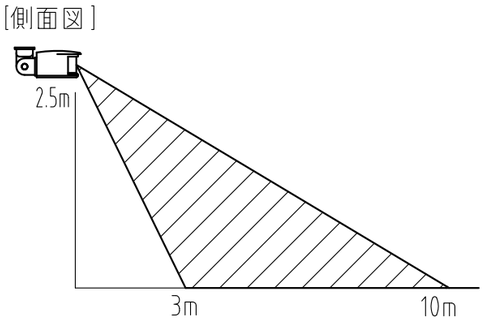

※使用環境･条件により､若干異なることがあります。

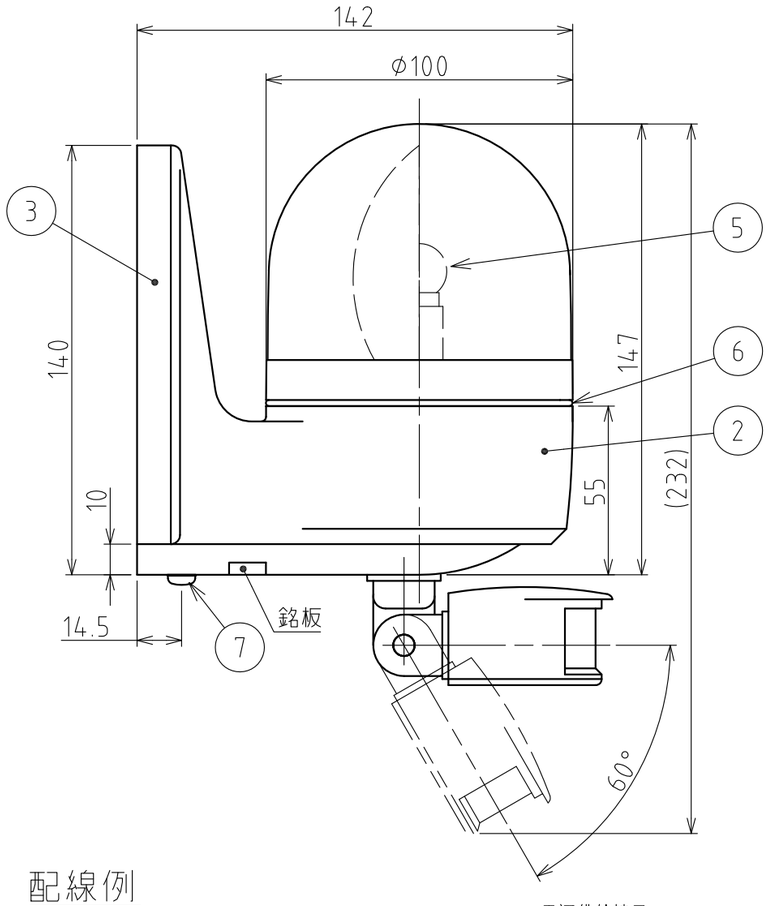

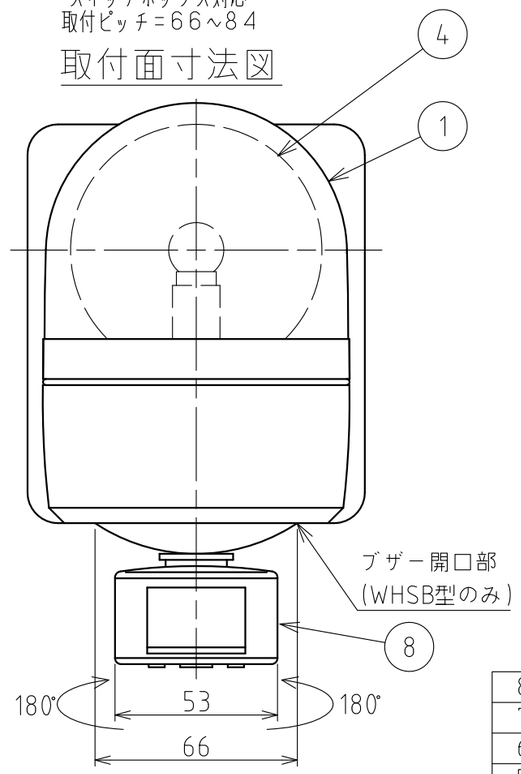

記 事

1. 本製品は端子台方式のため、電源線は付属していません。
2. 取付面は振動が少なく、十分に強度のある面を選んでください。
3. 取付面の凹凸が大きく、防水性が保てない場合は、取付面と固定プレート間に防水処理を施してください。
4. 固定プレートを取付ける際は、ケースの下にドライバーが入る程度のスペース(A寸法)を確保してください。(図1参照)
5. 極度に湾曲した(固定プレートが全面接しない)面では使用しないでください。

番号 No.	部品名 Part Name	品目コード Part No.	数量 Qty.	材料 & 寸法 & 処理 Material & Size & Finish	記事 Remarks
8	センサー	−	1	赤外線パッシブセンサー	
7	(+)なべ小ねじ	−	1	M5×12, SUS	
6	Oリング	−	1	Si	グレー
5	電球	−	1		仕様書参照
4	反射鏡	−	1	PC樹脂/アルミ真空蒸着	
3	固定プレート	−	1	ABS樹脂	ライトグレー
2	ケース	−	1	ABS樹脂	ライトグレー
1	グローブ	−	1	PC樹脂	赤･黄

配線例

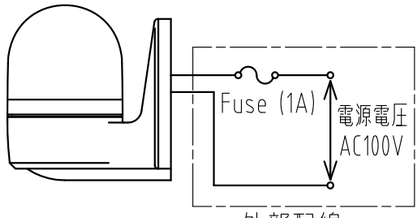

外部配線

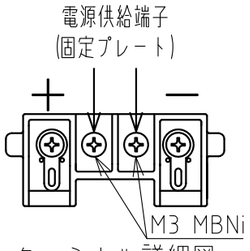

ターミナル詳細図

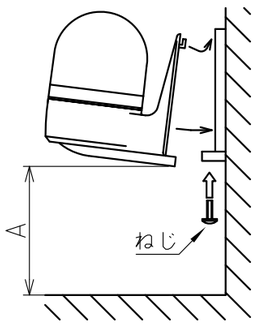

図1

外観図面
Outer Dimension Drawing

株式会社 パトライト
PATLITE Corporation

WHS-100A-W00E-2_2