生産終了
Production end

製品仕様書

VE型専用ワイド入力対応
電源ACアダプタ／ケーブルセット

VE－AD01

変　更　履　歴						
変更年月日	変更No.	変更頁	変　更　事　項	変　更　理　由	担当	検印

株式会社 パトライト

VE-AD01-W00B-1_3

生産終了
Production end

1. 形式

ＶＥ－ＡＤ０１

2. 電源ACアダプタ部仕様

項目		仕様
入力性能	定格入力電圧	AC100V－240V、50Hz/60Hz
	入力電圧許容範囲	AC90～264V、47～63Hz
	入力電流	550mA Max. （AC90V 時）
	無負荷電流	200mA 以下 （AC230V 時）
	突入電流	30A 以下 （AC230V 時）
出力性能	定格出力電圧	DC12V
	出力電圧範囲	DC12V±4%
	出力電流	2.08A max
	リップル	120mVp-p
動作周囲温度		0℃～40℃
保存温度		－40℃～85℃ （氷結しないこと）
動作周囲湿度		10%～95% （結露なきこと）
保存周囲湿度		5%～95%
絶縁耐力		L and N-FG 間 DC2121V 2 秒間 検知電流 5mA
漏れ電流		0.75mA
DC コード長		約 1220mm
ケースサイズ		(L)104.4×(W)42×(H)32mm
質量		約 180g
環境対応		RoHS 指令の閾値を超える規制物質の含有はありません。
安全規格		PSE 特定電気用品名：直流電源装置

3. プラグ無し電源コード部仕様

項目		仕様
形状		プラグ無し電源コード
電源コード長		約 1500mm
質量		約 165g
環境対応		RoHS 指令の閾値を超える規制物質の含有はありません。
安全規格	ケーブル部	PSE 特定電気用品名：キャブタイヤコード
	コネクタ部	PSE 特定電気用品名：コードコネクターボディ

4. 対応機種

本製品は、下記VE型生産管理表示板にのみご使用ください。

対応機種一覧		
標準仕様	VE25-304	VE100-304
シリアル通信仕様	VE25-304S	VE100-304S
パラレル通信仕様	VE25-304P	VE100-304P

生産終了
Production end

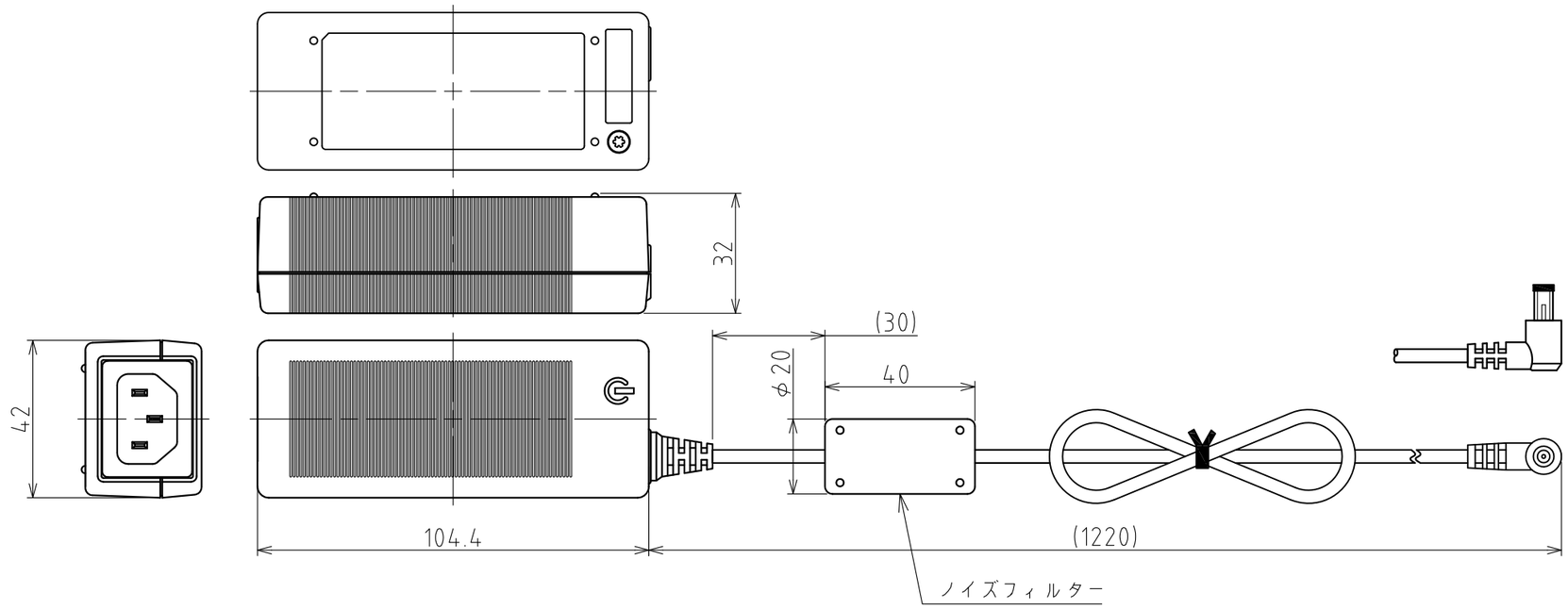

ACアダプタ

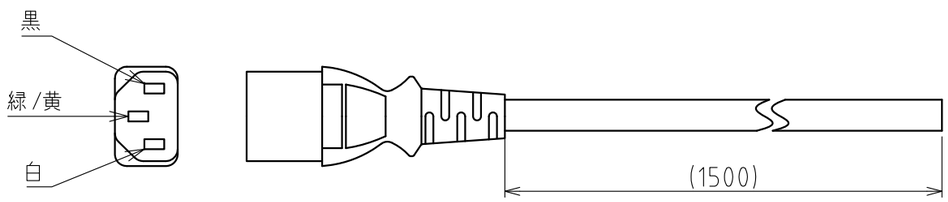

電源ケーブル

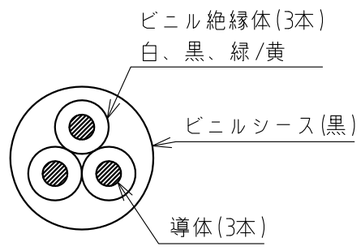

電源ケーブル断面図

導体		ビニル絶縁体	ビニルシース
公称面積	構成	外径	仕上がり外径
1.25mm^2	50本/0.18mm	約2.7mm	約7.8mm

電源ケーブル、絶縁体の色	記号名	信号名
黒	L	AC電源ライン
白	N	AC電源ニュートラル
緑/黄	G	グランド

電源ケーブル仕様

外観図面
Outer Dimension Drawing

株式会社 パトライト
PATLITE Corporation

VE-AD01-W00B-3_3