生産終了
Production end

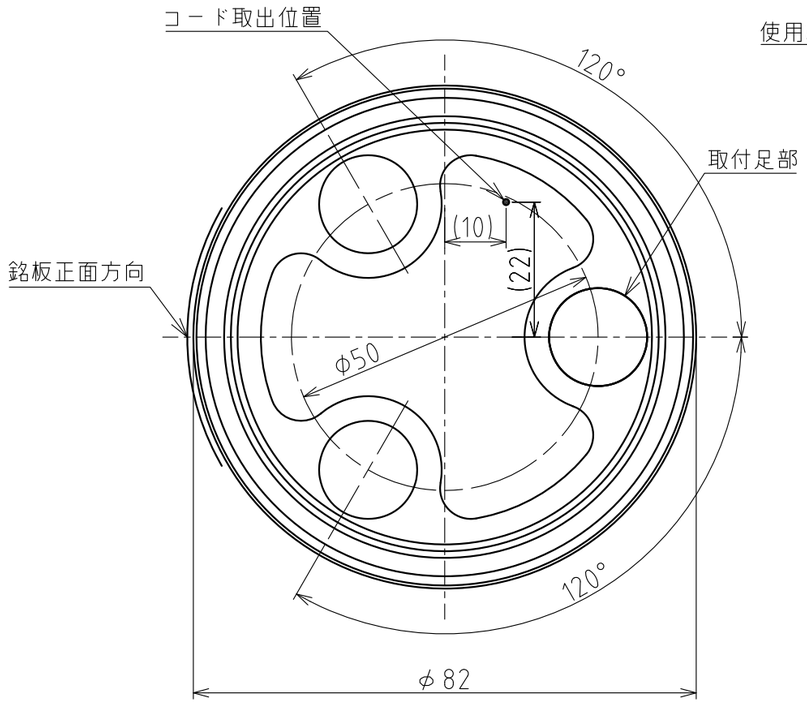

外観図

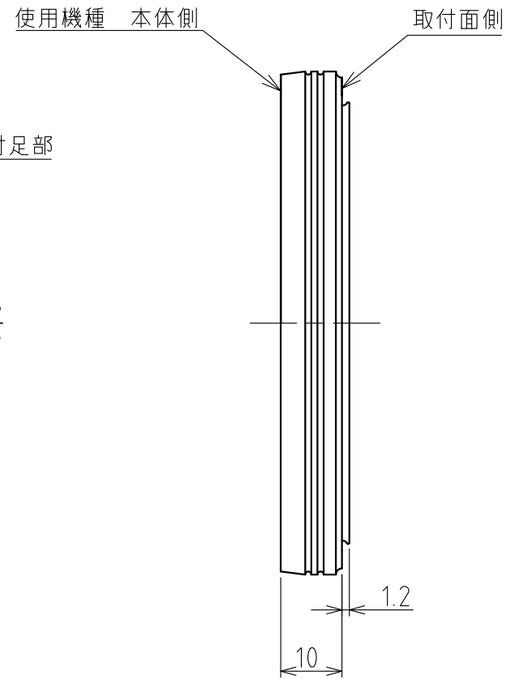

[仕様]

型式	SZ-210
適用機種	RS、RU、RLE、 PS(F)、PSX、PSE
取付方向	正方向
質量(±10%)	22g

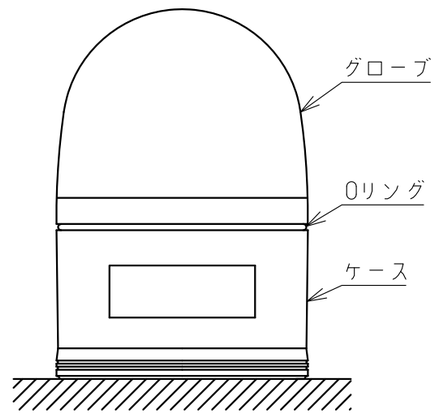

取付け例(1:2)

[記事]

1. 防水性を確保する為に、1mm以上の鉄板または同等の強度を持つ平面に取り付けてください。
   (IP55 / IEC 60529).
2. 電源線、信号線をSZ-210に通した後、配線してください。
3. 電源線、信号線をSZ-210型で挟み込まないでください。(防水性が損なわれます)
4. 付属のOリングをグローブとケースの間に装着してください。
   (既にOリングが装着されている製品については不要です。)
5. RoHS指令の閾値を超える規制物質の含有はありません。

番号 No.	部品名 Part Name	品目コード Part No.	数量 Qty.	材料 & 寸法 & 処理 Material & Size & Finish	記事 Remarks
1			1	EPDM	Gray

外観図面
Outer Dimension Drawing

株式会社 パトライト
PATLITE Corporation

SZ-210-WOOD