生産終了
Production end

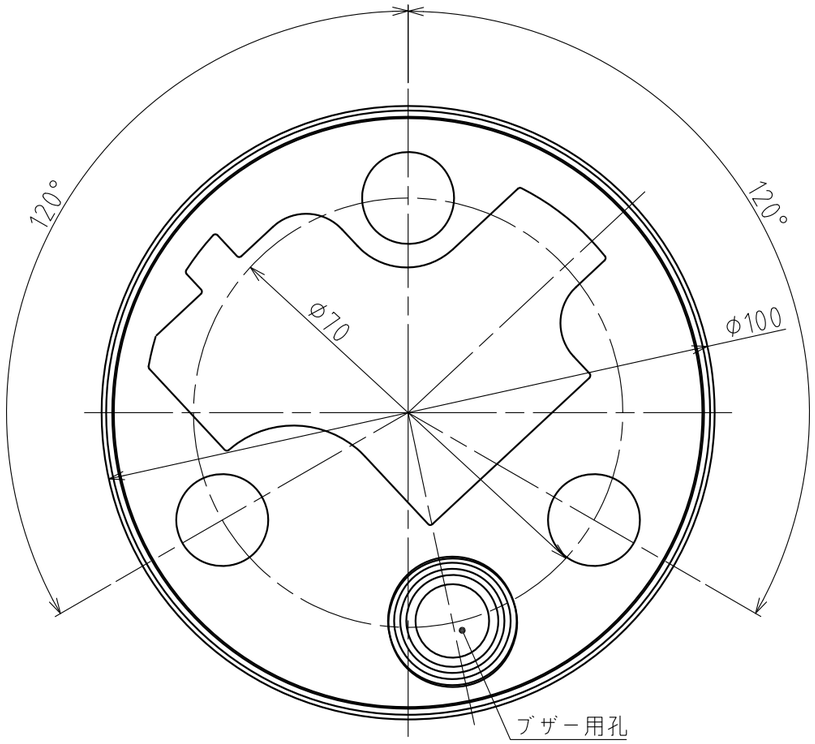

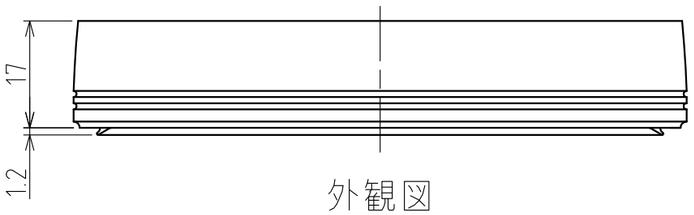

外観図

[仕様]

型式	SZ-200A
適用機種	RH(B)-A(UL)、RK(B)-A(UL)、RHE(B)、RKE(B)、KHE
取付方向	正方向
質量(±10%)	48g

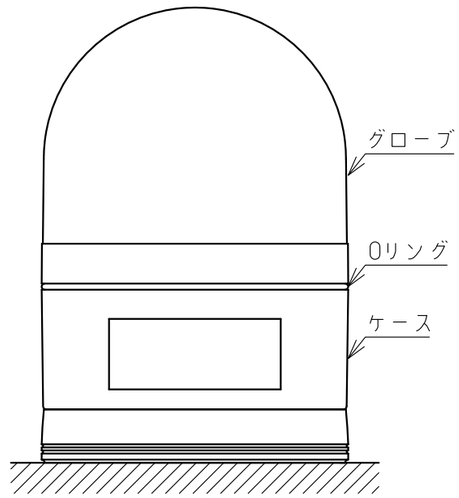

取付け例(1:2)

[記事]

1. 防水性を確保する為に、1mm以上の鉄板または同等の強度を持つ平面に取り付けてください。
   (IP55 / IEC 60529).
2. 電源線、信号線をSZ-200Aに通した後、配線してください。
3. 電源線、信号線をSZ-200A型で挟み込まないでください。(防水性が損なわれます)
4. ブザータイプにSZ-200A型を取り付けた場合、前方で約-5dB、後方で約-10dB音圧が低下します。
5. 付属のOリングをグローブとケースの間に装着してください。
   (既にOリングが装着されている製品については不要です。)
6. RoHS指令の閾値を超える規制物質の含有はありません。

				EPDM	グレー
番号 No.	部品名 Part Name	品目コード Part No.	数量 Qty.	材料 & 寸法 & 処理 Material & Size & Finish	記事 Remarks

製品仕様書
Specifications

株式会社 パトライト
PATLITE Corporation

SZ-200A-W00C