# 製　品　仕　様　書

| | |
|---|---|
| 機　種　名 | ＳＰＢ－３Ｄ |
| 摘　　要 | 音声合成報知器　シグナルボイス用　スピーカ |
| 電気的特性 | １．定格入力は、３Ｗとする。<br>２．ボイスコイルインピーダンスは、４００Hz において、１６Ω±１５％とする。<br>３．出力音圧感度、４００、５００、６００、８００Hz の平均音圧感度８４dB 以上とする。<br>４．再生周波数帯域は、２００Hz～９０００Hz とする。<br>５．出力音圧周波数特性は、図１の通り。 |
| 動作温度範囲 | －２０　～　５５℃ |
| 質　　量 | 650g |
| 外観・寸法 | 別途使用図面参照 |

生産終了
Production end

ＳＰＢ－３Ｄ－ＰＤＦＢ_１／２

株式会社パトライト

生産終了
Production end

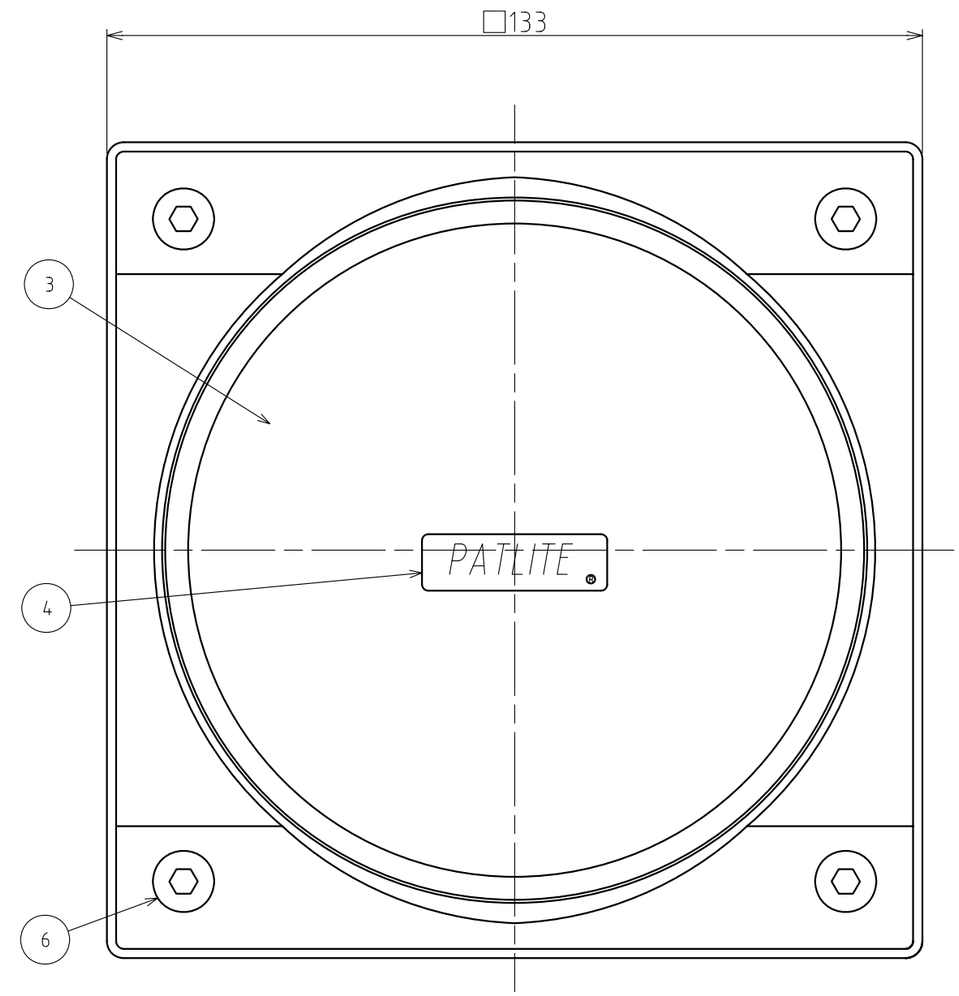


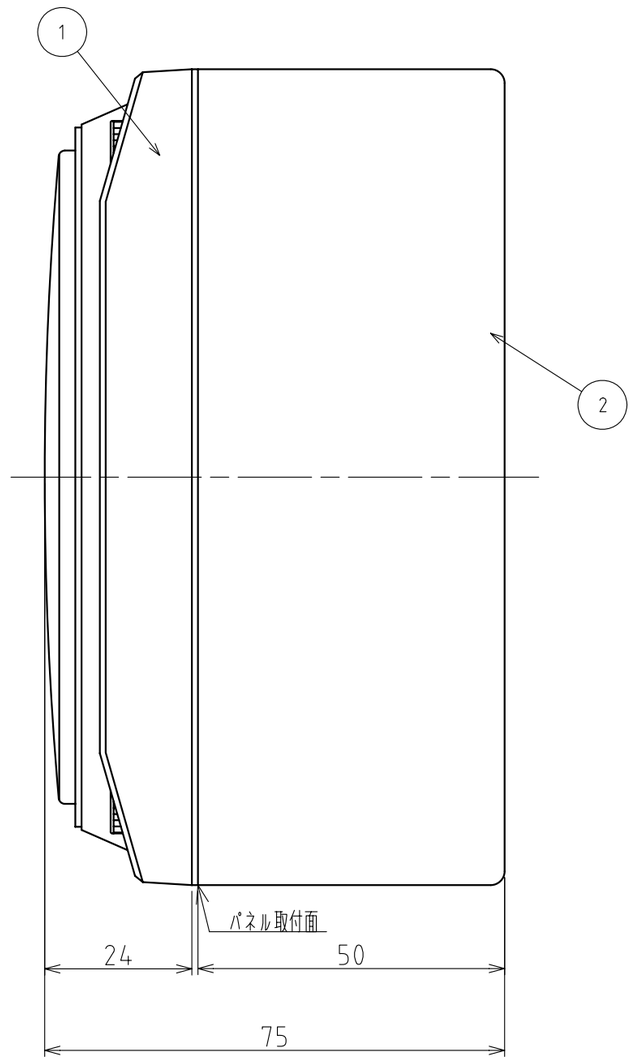


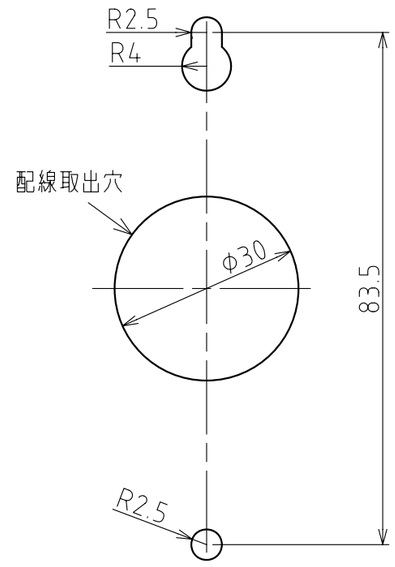


裏面　取付穴図

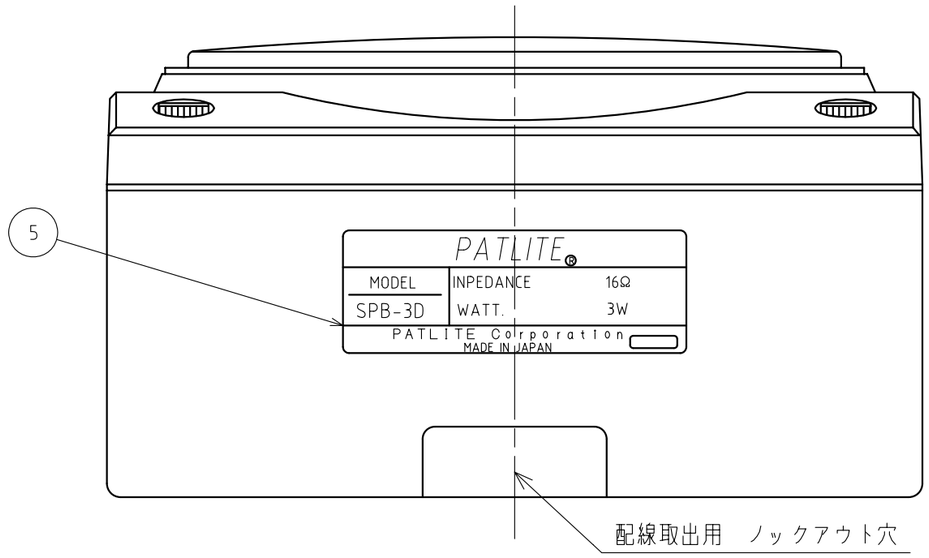


| 番号 No. | 部品名 Part Name | 品目コード Part No. | 数量 Qty. | 材料 & 寸法 & 処理 Material & Size & Finish | 記事 Remarks |
|---|---|---|---|---|---|
| 6 | 六角穴付ボルト | | 4 | SCM435 M5×25 MFCr | |
| 5 | 銘板 | | 1 | ポリエステルフィルム | |
| 4 | 化粧ラベル | | 1 | ポリエステルフィルム | |
| 3 | パンチングネット | | 1 | SPCC t=0.5 アクリル焼付塗装 | ライトグレー |
| 2 | ブラケット | | 1 | ABS | |
| 1 | ケース | | 1 | ABS | |

SPB-3D型 外観寸法図

株式会社 パトライト
PATLITE Corporation

SPB-3D-PDFB-2_2