生産終了
Production end

製品仕様書

[一般仕様]

型式		SKP-110ADC
定格電圧		DC 100V
電圧許容範囲		DC 90 ～ 115V
定格消費電流		0.35 A
定格消費電力		31W
使用周囲温度		-30 ℃ ～ +60 ℃
使用周囲湿度		90 %RH以下、結露なきこと
保存周囲温度		-30 ℃ ～ +60 ℃
保存周囲湿度		90 %RH以下、結露なきこと
取付場所		屋内／屋外
取付方向		【屋内】正･横･逆方向／【屋外】正方向
保護等級		IP23 (IEC 60529)
	環境条件	正方向取付時のみ
耐振動性		45 m/s² (JIS D 1601-1995 45段階 3種/B種)
閃光数		140 ± 25 回／分
使用電球	仕様	120V 40W
	口金／バルブ	BA15D／RP35
裸光度		2,800 cd
質量(公差:±10%)		0.9 kg
外形寸法		別紙外観図面参照

【型式構成】

SKP－110ADC－□

● グローブ色 / ケース色
R : 赤 / 赤
Y : 黄 / 黄
G : 緑 / ライトグレー
B : 青 / ライトグレー

● 定格電圧
10ADC : DC 100V

No. SKP-110ADC-W00A-1_2

株式会社パトライト

生産終了
Production end

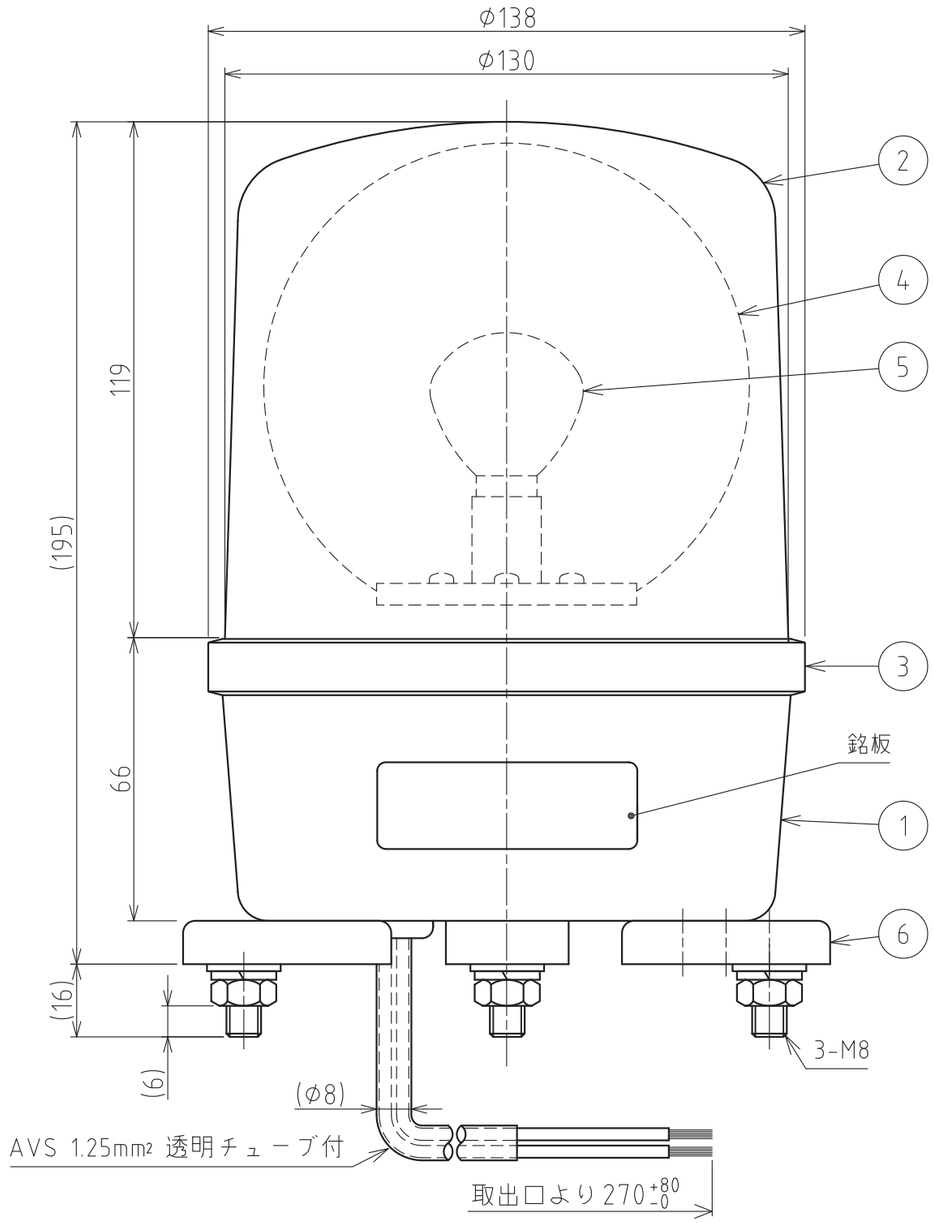

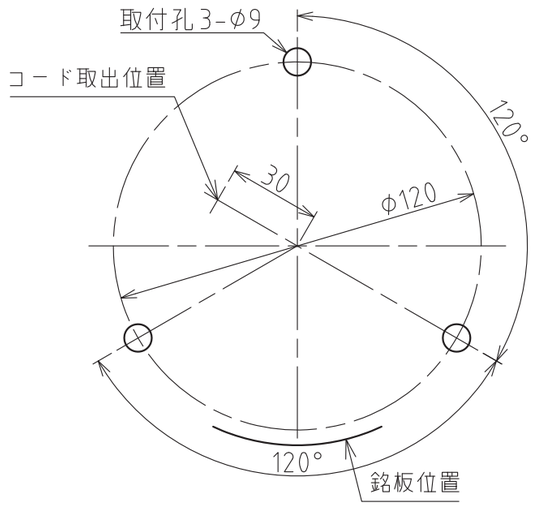

取付面寸法図(尺度1:2)

配線例

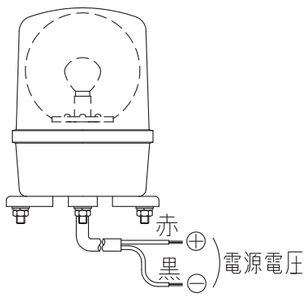

番号 No.	部品名 Part Name	品目コード Part No.	数量 Qty.	材料 & 寸法 & 処理 Material & Size & Finish	記事 Remarks
6	取付防振ゴム	−	3	EPDM(黒)	
5	電球	−	1		仕様表参照
4	反射鏡	−	1	PC樹脂(アルミ真空蒸着)	
3	フランジ	−	1	SUS304	
2	グローブ	−	1	PC樹脂	赤･黄･緑･青
1	ケース	−	1	SPCD/粉体塗装	赤･黄･ﾗｲﾄｸﾞﾚｰ

外観図面
Outer Dimension Drawing

株式会社 パトライト
PATLITE Corporation

SKP-110ADC-W00A-2_2