生産終了
Production end

製　品　仕　様　書

機　種　名	ＳＫＰ－００１
摘　要	外部突起対応ゴムカバー
使用温度範囲	－30℃ ～ ＋80℃
材質・硬度	EPDM 硬度 60°
外観寸法	外観寸法図による
質　量	0.035kg 以下

No.SKP-001-W00A-1_2

※ 本製品は道路運送車輌の保安基準[乗用車の外部突起に係る協定規則(第 26 号)]に適合しております。

株式会社 パトライト

生産終了
Production end

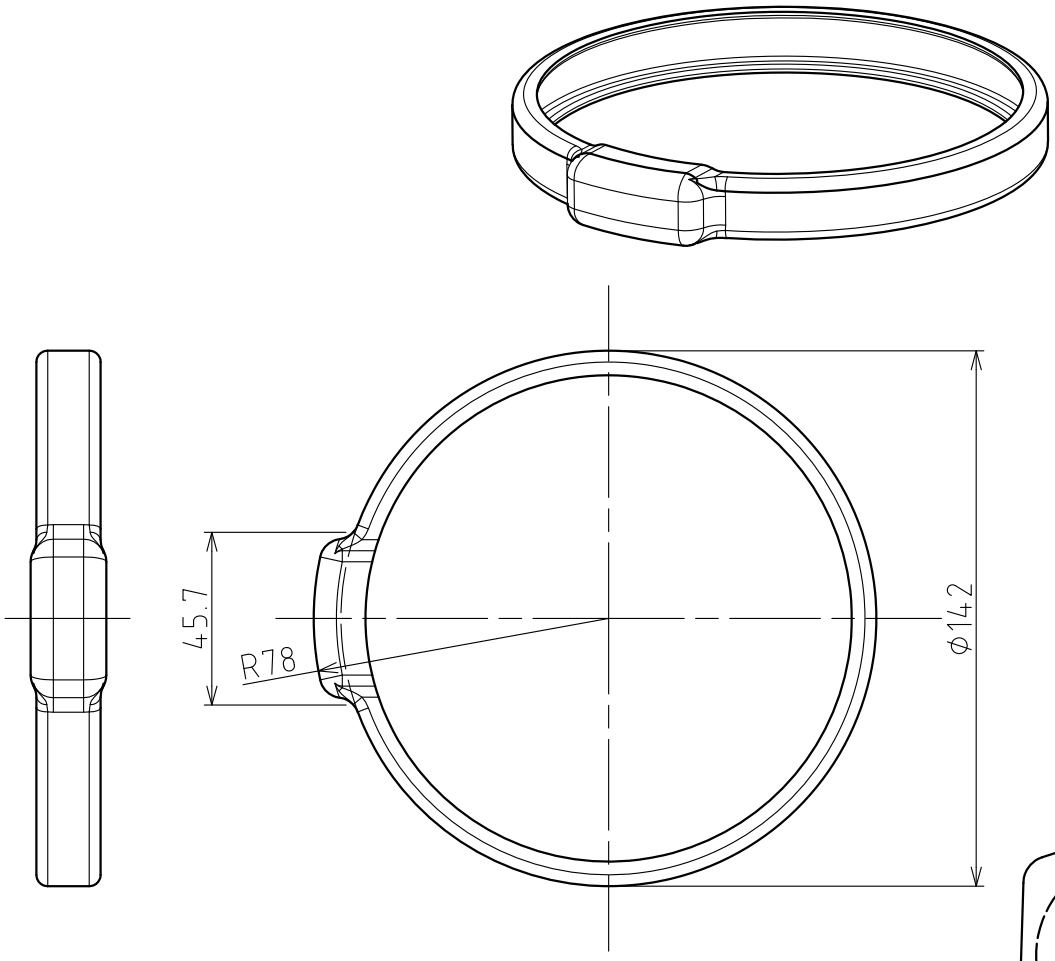

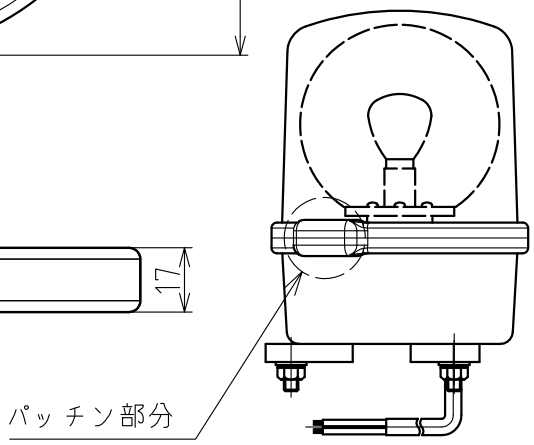

取付参考図

[記事]

1. 本製品はSKP型回転灯への取付けのみ可能です。

番号 No.	部品名 Part Name	品目コード Part No.	数量 Qty.	材料 & 寸法 & 処理 Material & Size & Finish	記事 Remarks

外観図面
Outer Dimension Drawing

株式会社 パトライト
PATLITE Corporation

SKP-001-W00A-2_2