製品仕様書

[一般仕様]

生産終了
Production end

型式	SKLS-102SA	SKLS-110SA	SKLS-120SA
定格電圧	DC 24V	AC100V (50/60Hz)	AC200V (50/60Hz)
電圧許容範囲	DC 20～30V	AC 90～110V	AC 180～240V
定格消費電流	1.2A	0.3A	0.13A
定格消費電力	30W	31W	27W
使用周囲温度	− 30 ℃ ~ + 80 ℃	− 30 ℃ ~ + 60 ℃	
使用周囲湿度	90 %RH以下、結露なきこと		
保存周囲温度	− 30 ℃ ~ + 80 ℃	− 30 ℃ ~ + 60 ℃	
保存周囲湿度	90 %RH以下、結露なきこと		
取付場所	屋内/屋外		
取付方向	【屋内】 正･横･逆方向 ／【屋外】 正方向のみ		
保護等級	IP23		
環境条件	正方向取付時のみ		
耐振動性	70m/s²(JIS D 1601−1995 70段階 3種/B種)	45m/s² (JIS D 1601−1995 45段階 3種/B種)	
絶縁抵抗		電源充電部と非充電金属部間 DC500Vメガにて1MΩ以上	
耐電圧		電源充電部と非充電金属部間 以下の電圧にて1分間	
		AC 1,000V	AC 1,500V
閃光数	140 ± 25 回/分		120 ± 25 回/分
電球	24V35W	120V40W	220V30W
	口金型式:BA15S ガラス球形状:RP35	口金型式:BA15D ガラス球形状:RP35	
裸光度	50,400cd (at DC28V)	2,800cd	600cd
質量(公差:±10%)	1.7kg	1.9kg	
外形寸法	別紙外観図面参照		
適合規格	EMC指令 (EN 61000-6-4, EN 61000-6-2) RoHS指令 (EN 50581)		
備考	CEマーキング適合		

No. SKLS-110SA-W00C-1_2

株式会社 パトライト

生産終了
Production end

［記事］
1. SKLS-110SA及び120SA型はターミナルボックス内部のアース端子からアースしてください。

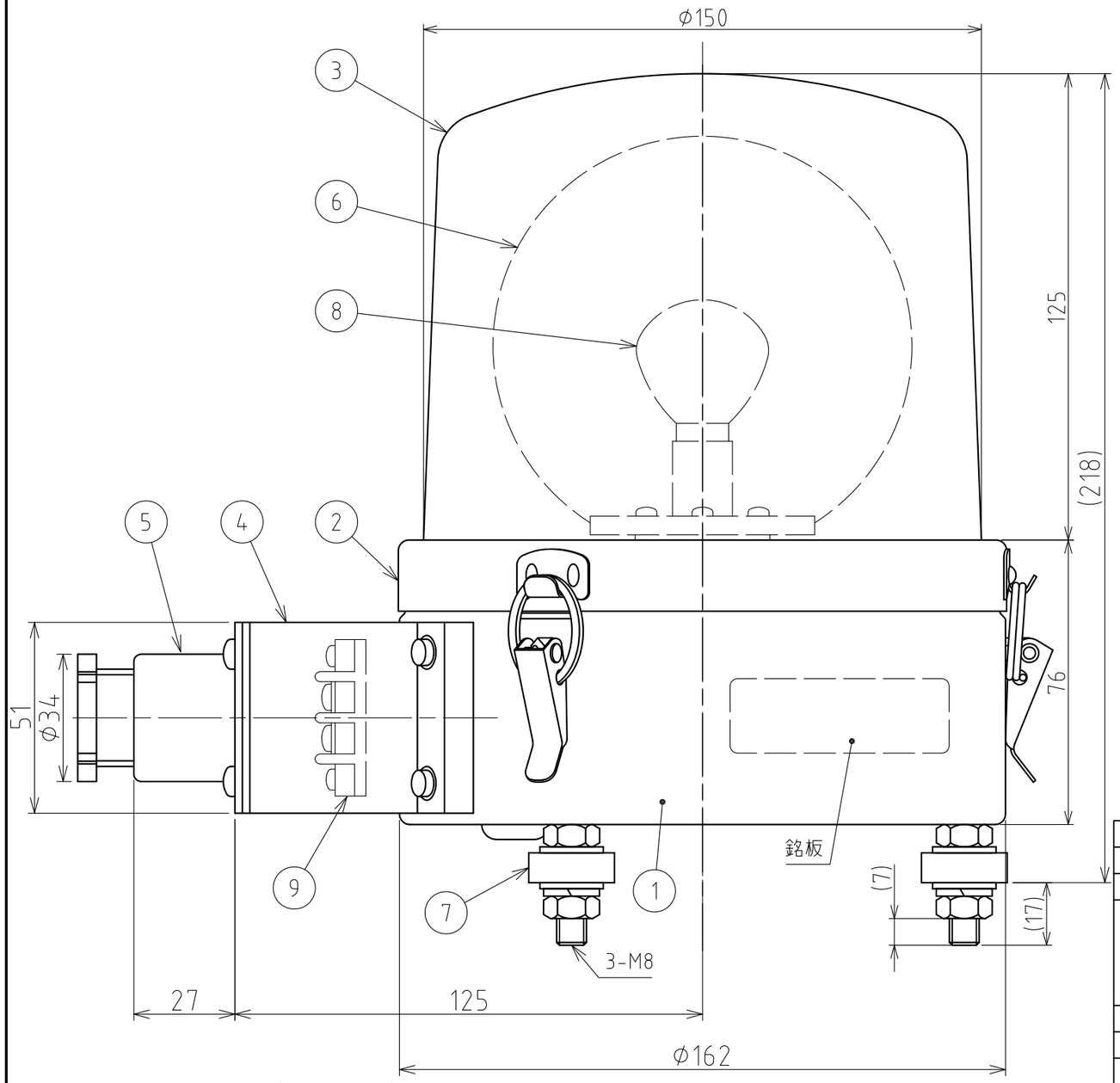

ターミナル配線図(尺度1:2)

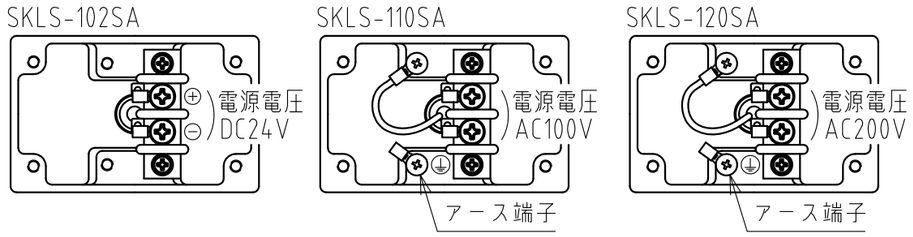

型式呼称方法

SKLS-110SA-R

- 船舶用
- 定格電圧
  - 02:DC 24V
  - 10:AC 100V
  - 20:AC 200V
- ボディ
  - S:ステンレス
- グローブ色
  - R:赤
  - Y:黄
  - G:緑
  - B:青

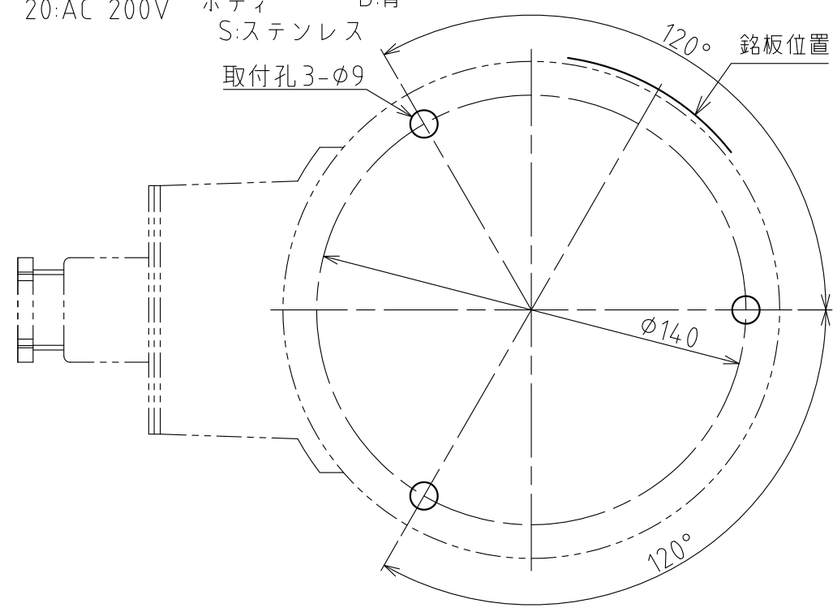

取付面寸法図(尺度1:2)

番号 No.	部品名 Part Name	品目コード Part No.	数量 Qty.	材料 & 寸法 & 処理 Material & Size & Finish	記事 Remarks
9	ターミナル		1	2P	
8	電球		1		仕様表参照
7	ゴム足		3	EPDM 黒	
6	反射鏡		1	SKLS-102SA: PAR樹脂/アルミ真空蒸着 SKLS-110SA,120SA: PC樹脂/アルミ真空蒸着	
5	貫通金物		1	2c, 20a	JIS F 8801
4	ターミナルボックス		1	ADC	ライトグレー
3	グローブ		1	PC樹脂	赤･黄･緑･青
2	フランジ		1	SUS304	
1	ケース		1	SUS304	

外観図面
Outer Dimension Drawing

株式会社 パトライト
PATLITE Corporation

SKLS-110SA-W00C-2_2