生産終了
Production end

図番	改訂	ページ
SKLB-110A-W00	E	1 / 2

製品仕様書

[一般仕様]

製品名		ブザー付き大型回転灯	
型式		SKLB-110A	SKLB-120A
定格電圧		AC 100V (50/60Hz)	AC 200V (50/60Hz)
電圧許容範囲		AC 90V ～ 110V	AC 180V ～ 240V
定格消費電流		0.4 A	0.2 A
定格消費電力		32 W	28 W
使用周囲温度		-30 ℃ ～ +60 ℃	
使用周囲湿度		90%RH以下、結露なきこと	
保存周囲温度		-30 ℃ ～ +60 ℃	
保存周囲湿度		90%RH以下、結露なきこと	
取付場所		屋内／屋外	
取付方向		【屋内】正･横･逆方向／【屋外】正方向	
保護等級		IP23 (IEC 60529)	
	環境条件	正方向取付時のみ	
耐振動性		45 m/s² (JIS D 1601-1995 45段階 3種/B種)	
絶縁抵抗		電源充電部と非充電金属部間 DC500Vメガにて1MΩ以上	
耐電圧		電源充電部と非充電金属部間 以下の電圧にて1分間	
		AC 1000V	AC 1500V
音圧レベル		弱 : 60 dB／中 : 70 dB／強 : 80 dB	
	環境条件	中心より正面方向／at 1m	
裸光度		2,800 cd	600 cd
質量(公差:±10%)		1.6 kg	
閃光数		140 ± 25 回／分	120 ± 25 回／分
外形寸法		別紙外観図面参照	
使用電球	仕様	120V 40W	220V 30W
	口金／バルブ	BA15D／RP35	
備考		【型式構成】 SKLB－1□A－□ ● ケース／グローブ色 R : 赤 Y : 黄 ● 定格電圧 10 : AC 100V 20 : AC 200V	

指定外公差 General tolerance	角度公差 Angular tolerance ±[°]					寸法公差 Dimensional tolerance ±[mm]						
	短辺長さ Length of short side	～10	～50	～100	100～			～6	～30	～120	～300	～1000
	精	f	1	0.5	0.3	0.1	精	f	0.05	0.1	0.2	0.4	0.6
	中	m	0.1	0.3	0.5	0.7	1	中	m	0.1	0.3	0.5	0.7	1
	粗	v	3	1.5	1	0.5	粗	c	0.3	0.5	1	1.2	2

図番 Drawing No.			ページ Page
SKLB-110A-W00			2 / 2
改訂 Rev.	年月日 Date	改訂履歴 Revisions	
E	18 Dec '18		

生産終了
Production end

配線例

[SKLB-110A]

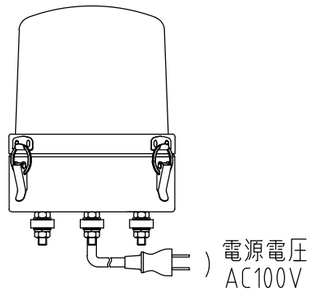

[SKLB-120A]

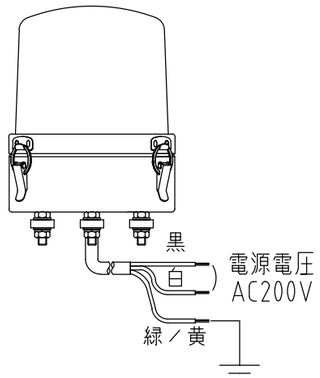

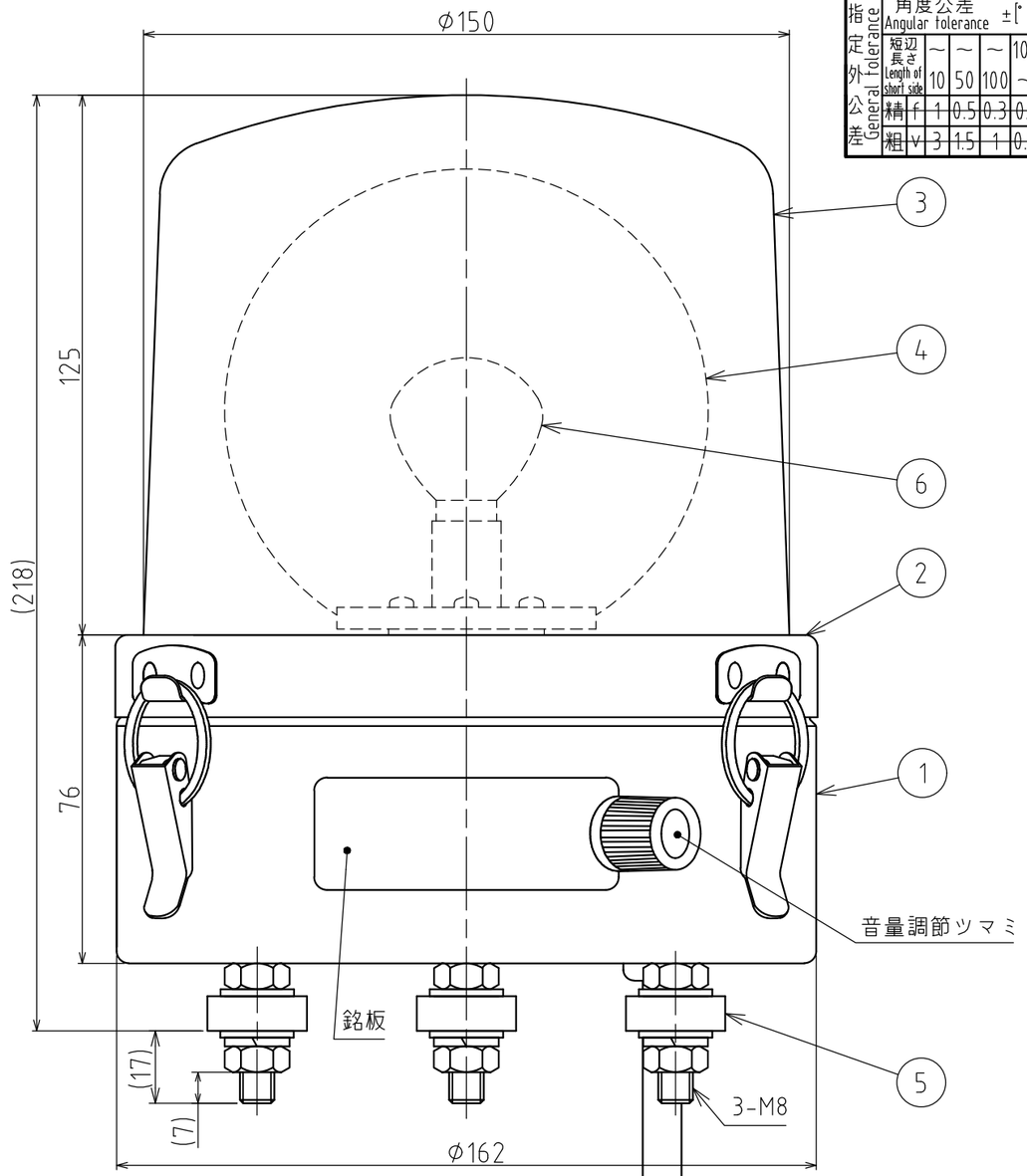

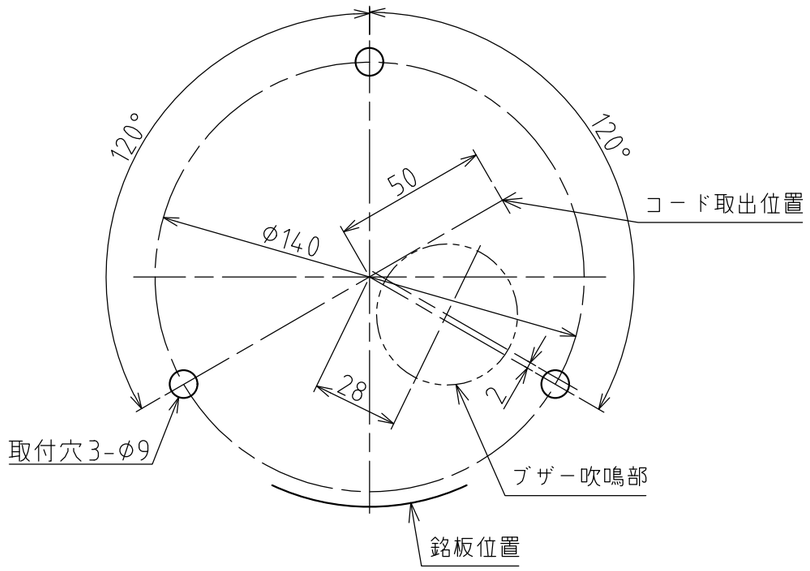

取付面寸法図（尺度１：２）

音量調節ツマミ部詳細図

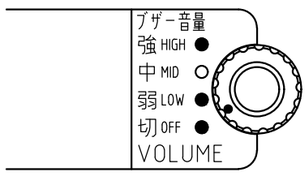

[SKLB-110A]

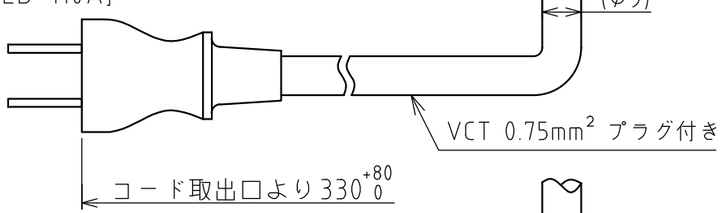

[SKLB-120A]

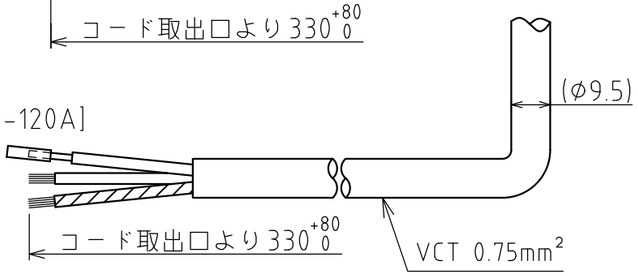

[記事]

1. プラグを通すためには、コード取出穴はφ３５以上必要です。
2. SKLB-120A型は、緑／黄線をアースに接続してください。

番号 No.	部品名 Part Name	品目コード Part No.	数量 Qty.	材料 & 寸法 & 処理 Material & Size & Finish	記事 Remarks
6	電球		1		
5	ゴム足		3	EPDM	黒
4	反射鏡		1	ＰＣ樹脂（アルミ真空蒸着）	
3	グローブ		1	ＰＣ樹脂	赤･黄
2	フランジ		1	SPCD（粉体塗装）	赤･黄
1	ケース		1	SPCD（粉体塗装）	赤･黄

機種 Model	特注No. S.P.No.	図名 Name
SKLB-110A/SKLB-120A	-	外観図面

品目コード Part No.	尺度 Scale	三角法 3rd Angle P.	単位 Unit	株式会社パトライト PATLITE Corporation
-	2:1		mm	

Ver.2.0