生産終了
Production end

製品仕様書

[一般仕様]

型式	SKL-101SA	SKL-102SA	SKL-102ACSA	SKL-110SA	SKL-120SA
定格電圧	DC 12V	DC 24V	AC 24V (50/60Hz)	AC 100V (50/60Hz)	AC 200V (50/60Hz)
電圧許容範囲	DC 9V～16V	DC 20V～30V	AC 20V～30V	AC 90V～110V	AC 180V～240V
定格消費電流	2.6 A	1.2 A	1.2 A	0.3 A	0.13 A
定格消費電力	32 W	30 W	30 W	31 W	27 W
使用周囲温度	-30 ℃ ～ +80 ℃		-30 ℃ ～ +60 ℃		
使用周囲湿度	90 %RH以下、結露なきこと		90 %RH以下、結露なきこと		
保存周囲温度	-30 ℃ ～ +80 ℃		-30 ℃ ～ +60 ℃		
保存周囲湿度	90 %RH以下、結露なきこと		90 %RH以下、結露なきこと		
取付場所	屋内／屋外				
取付方向	【屋内】正･横･逆方向／【屋外】正方向				
保護等級	IP23 (IEC 60529)				
環境条件	正方向取付時のみ				
耐振動性	70 m/s² (JIS D 1601-1995 70段階 3種/B種)		45 m/s² (JIS D 1601-1995 45段階 3種/B種)		
絶縁抵抗			電源充電部と非充電金属部間 DC500Vメガにて1MΩ以上		
耐電圧			電源充電部と非充電金属部間 以下の電圧にて1分間		
			AC 500V	AC 1000V	AC 1500V
閃光数	140 ± 25 回／分				120 ± 25 回／分
使用電球 仕様	12V 35W	24V 35W	24V 35W	120V 40W	220V 30W
使用電球 口金／バルブ	BA15S／RP35			BA15D／RP35	
裸光度	52,200 cd (at DC 12.8V)	50,400 cd (at DC 28.0V)	50,400 cd (at AC 28.0V)	2,800 cd	600 cd
質量(公差:±10%)	1.3 kg		1.4 kg	1.5 kg	
外形寸法	別紙外観図面参照				
適合規格	EMC指令 (EN 61000-6-4, EN 61000-6-2) RoHS指令 (EN 50581)				
備考	CEマーキング適合				

【型式構成】

SKL－1□S A－□

● グローブ色
R：赤
Y：黄
G：緑
B：青

● ボディ
S：ステンレス

● 定格電圧
01 ：DC 12V
02 ：DC 24V
10 ：AC 100V
20 ：AC 200V
02AC：AC 24V

No. SKL-110SA-W00H-1_2

株式会社 パトライト

生産終了
Production end

配線例

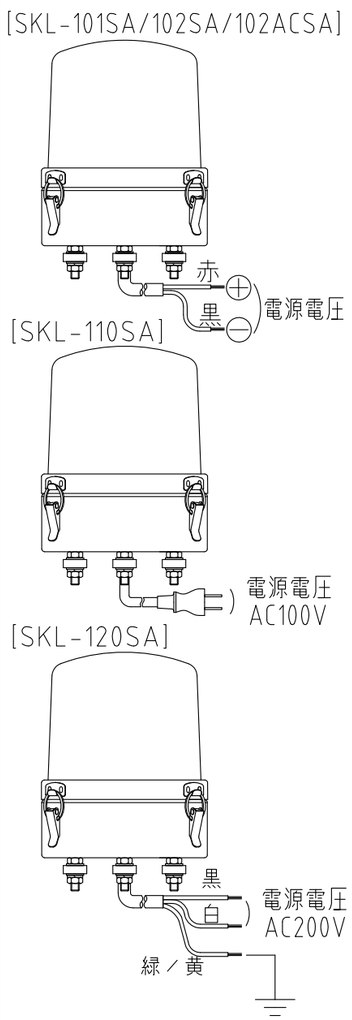

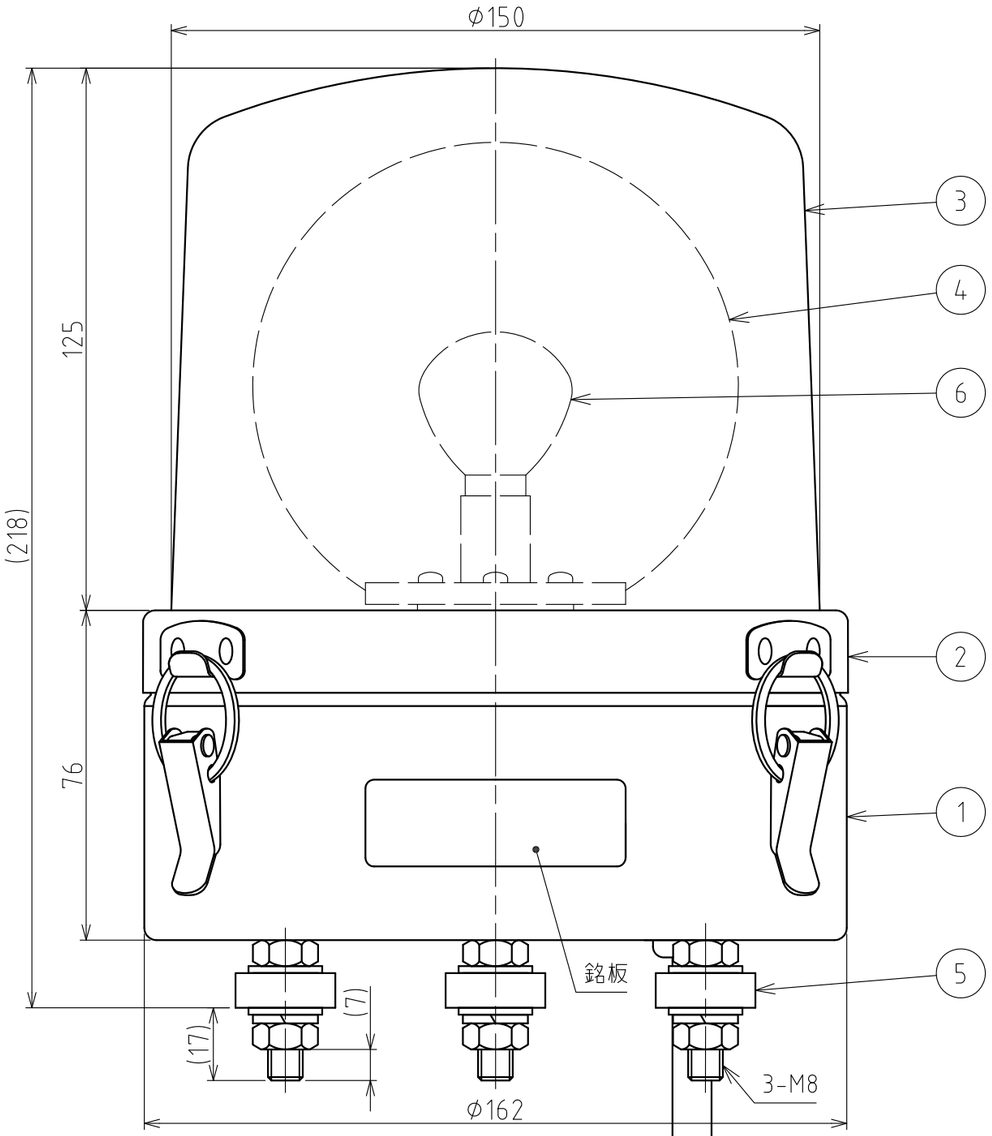

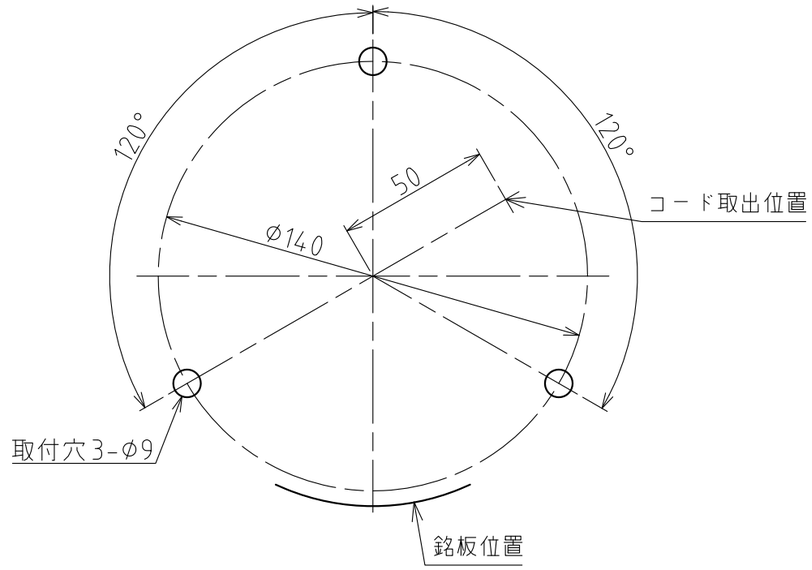

取付面寸法図（尺度１：２）

[記事]

1. プラグを通すためには、コード取出穴はφ３５以上必要です。
2. SKL-120SA型は、緑／黄線をアースに接続してください。

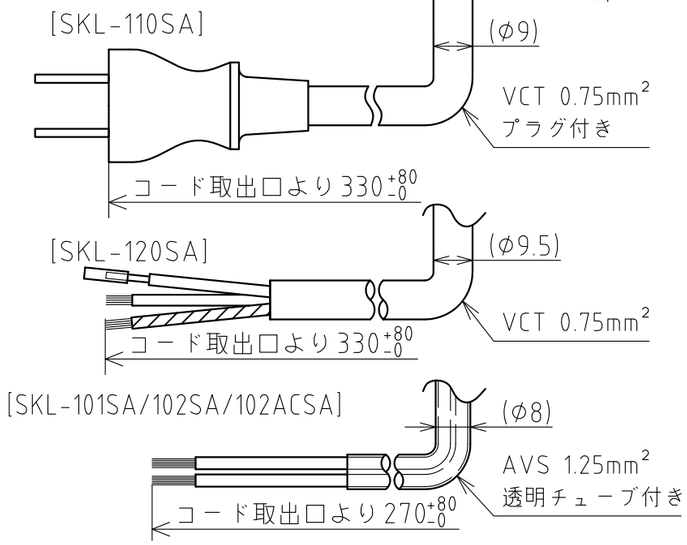

番号 No.	部品名 Part Name	品目コード Part No.	数量 Qty.	材料 & 寸法 & 処理 Material & Size & Finish	記事 Remarks
6	電球		1		
5	ゴム足		3	EPDM	黒
4	反射鏡		1	SKL-101SA,102SA,104SA: ＰＡＲ樹脂（アルミ真空蒸着） SKL-110SA,120SA: ＰＣ樹脂（アルミ真空蒸着）	
3	グローブ		1	ＰＣ樹脂	赤･黄･緑･青
2	フランジ		1	SUS304	
1	ケース		1	SUS304	

外観図面
Outer Dimension Drawing

株式会社 パトライト
PATLITE Corporation

SKL-110SA-W00H-2_2