生産終了
Production end

製品仕様書

[一般仕様]

型式		SKHEB-100	SKHEB-200
定格電圧		AC 100V (50/60Hz)	AC 200V (50/60Hz)
電圧許容範囲		定格電圧 ± 10%	
定格消費電流 (電源線消費電流)	ブザー OFF	0.04A以下	0.02A以下
	ブザー ON	0.045A以下	0.023A以下
定格消費電力		5 W	
使用周囲温度		-10℃ ～ +50℃	
使用周囲湿度		90%RH以下、結露なきこと	
保存周囲温度		-10℃ ～ +50℃	
保存周囲湿度		90%RH以下、結露なきこと	
取付場所		屋内／屋外	
取付方向		【屋内】正･横･逆方向／【屋外】正方向	
保護等級		IP23 (IEC 60529)	
	環境条件	正方向取付時のみ	
耐振動性		20m/s² (JIS D 1601-1995 20段階)	
絶縁抵抗		電源充電部と非充電金属部間 DC500Vメガにて1MΩ以上	
耐電圧		電源充電部と非充電金属部間 以下の電圧にて1分間	
		AC 1000V	AC 1500V
閃光数		120 ± 25 回／分	
音圧レベル		標準 : 88dB (最小 : 83dB) (音量調整不可)	
	環境条件	中心より正面方向／at 1m	
光度		赤 : 3000cd以上／黄 : 3000cd以上／緑 : 2500cd以上／青 : 2000cd以上	
質量(公差:±10%)		0.6kg	
外形寸法		別紙外観図面参照	
備考		RoHS指令の閾値を超える規制物質の含有はありません。	

【型式構成】

SKHEB－□－□

● グローブ色
R : 赤
Y : 黄
G : 緑
B : 青

● 定格電圧
100 : AC 100V
200 : AC 200V

No. SKHEB-100-W00F-1_2

株式会社 パトライト

生産終了
Production end

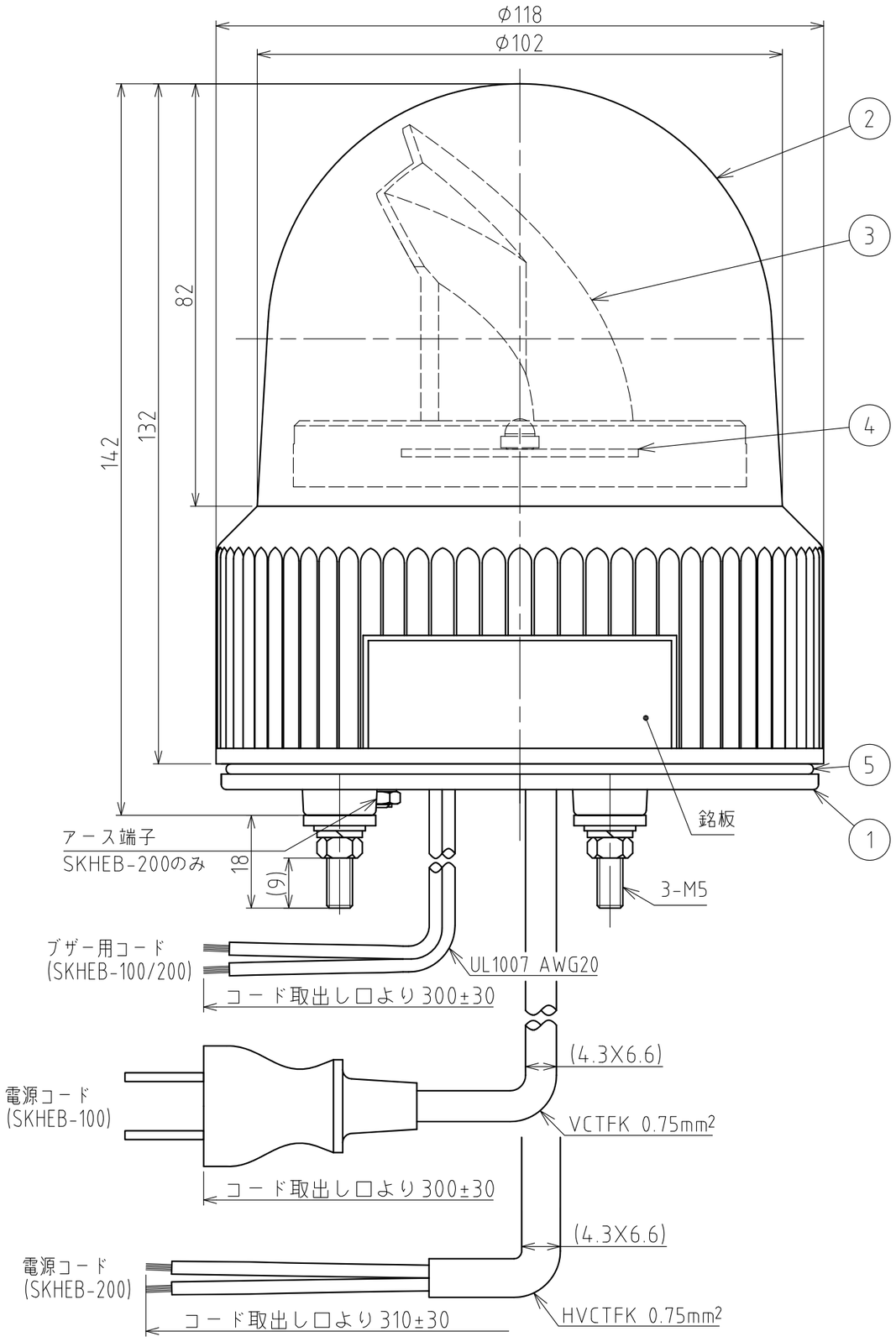

外観寸法図

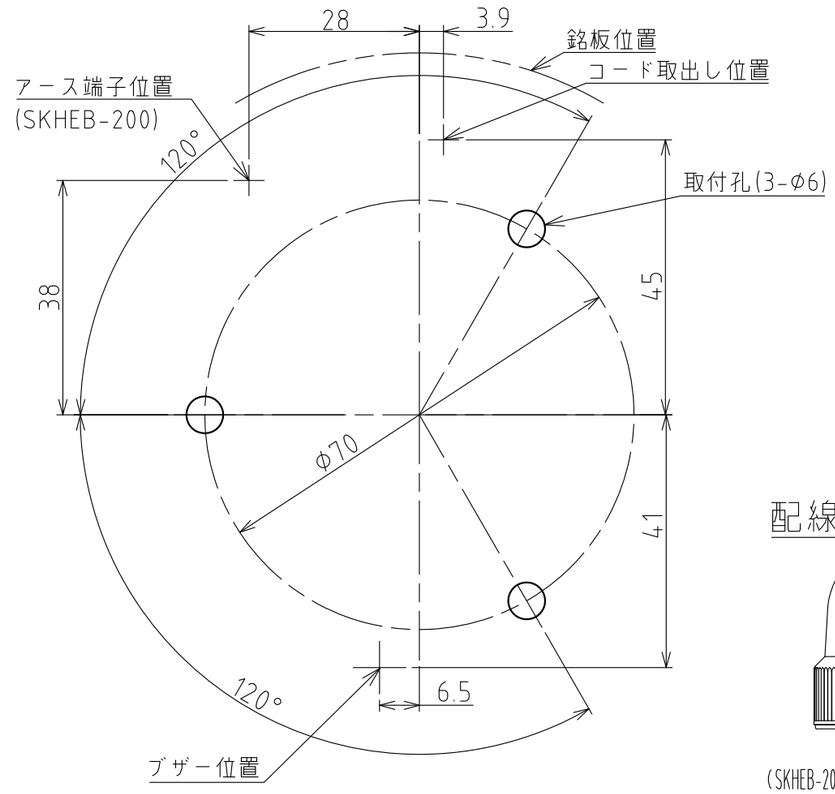

取付面寸法図

配線例

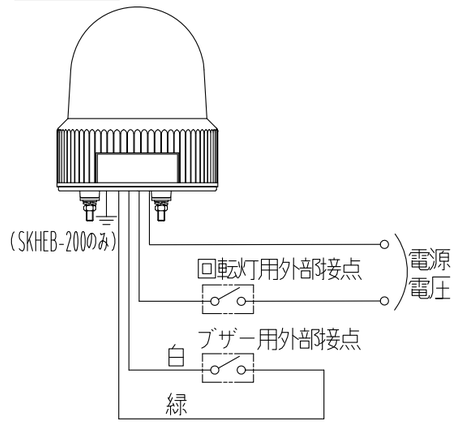

[記事]

1. 銘板位置は、グローブの締付け具合により若干のズレが生じます。
2. プラグを通すためには、コード孔はφ30以上必要です(100V仕様)。
3. SKHEB-200型は、底面のアース端子からアース接続してください。

番号 No.	部品名 Part Name	品目コード Part No.	数量 Qty.	材料 & 寸法 & 処理 Material & Size & Finish	記事 Remarks
5	Oリング	−	1	Si	
4	LED基板組立	−	1		
3	反射鏡	−	1	PC樹脂/アルミ真空蒸着	
2	グローブ	−	1	AS樹脂 (赤·黄·緑·青)	
1	ブラケット	−	1	ABS樹脂 (黒)	

外観図面
Outer Dimension Drawing

株式会社 パトライト
PATLITE Corporation

SKHEB-100-W00F-2_2