生産終了
Production end

製　品　仕　様　書

機種名	SKHE－12	SKHE－24
定格電圧	DC12V	DC24V
電圧許容範囲	DC10．8V～13．2V	DC21．6V～26．4V
定格消費電流	0．22A以下	0．16A以下
定格消費電力	3．0W以下	3．6W以下
点滅回数	120±25回／分	
使用周囲温度	－10 ℃ ～ ＋50 ℃	
保護等級	IP23（IEC60529）	
環境条件	正方向にて平面へ直取付時に限る	
耐振動性	70m／s^2 JIS D 1601-1990 70段階 3種/B種 に合格	
絶縁抵抗	電源充電部と非充電金属部間　DC500Vメガにて1MΩ以上	
耐電圧	電源充電部と非充電金属部間 AC500V　1分間	
光度	赤　：　3000cd以上	
	黄　：　3000cd以上	
	緑　：　2500cd以上	
	青　：　2000cd以上	
質量（公差±10%）	0．4kg	
取付場所	屋内 / 屋外	
取付方向	屋内：正・逆・横　　屋外：正	
適合規格	EMC 指令 (EN 61000-6-4, EN 61000-6-2) RoHS 指令 (EN 50581)	

No.SKHE－24－PDFB－1_2

※ CE マーキング適合

株式会社 パトライト

生産終了
Production end

型式呼称方法

SKHE-□-□

電圧仕様
12:DC12V
24:DC24V

色
R:赤
Y:黄
G:緑
B:青

配線例

SKHE-12/24-□

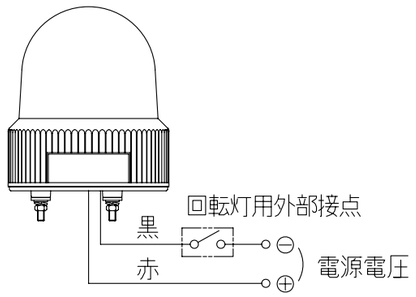

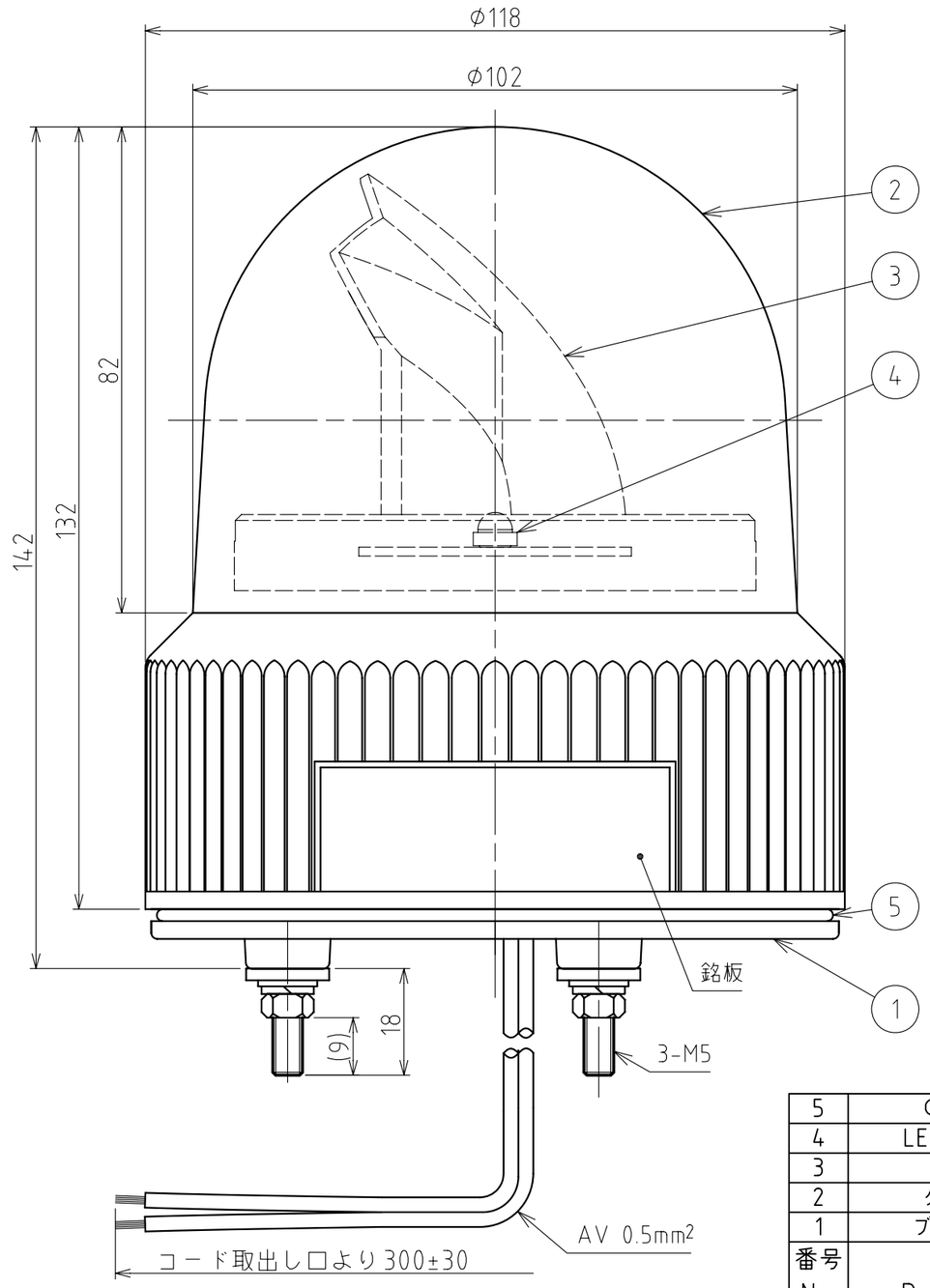

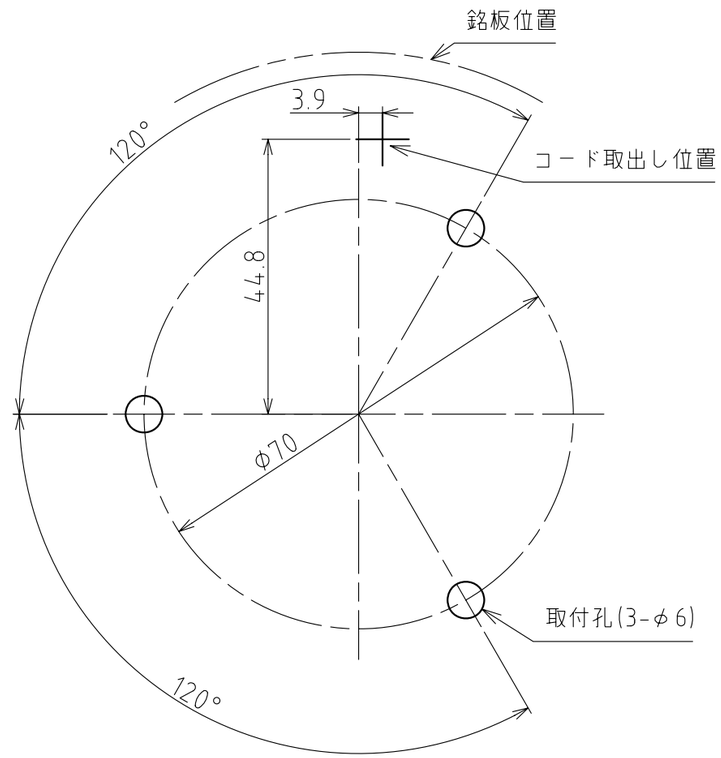

取付面寸法図

[記事]
1. 銘板位置は、グローブの締付け具合により若干のズレが生じます。

番号 No.	部品名 Part Name	品目コード Part No.	数量 Qty.	材料 & 寸法 & 処理 Material & Size & Finish	記事 Remarks
5	Oリング		1	Si	
4	LED基板組立		1		
3	反射鏡		1	PC樹脂/アルミ真空蒸着	
2	グローブ		1	AS樹脂（赤･黄･緑･青）	
1	ブラケット		1	ABS樹脂（黒）	

SKHE-12/24型 外観寸法図

株式会社 パトライト
PATLITE Corporation

SKHE-24-PDFB-2_2