生産終了
Production end

製品仕様書

[一般仕様]

型式	SKHE-100	SKHE-200
定格電圧	AC 100V (50/60Hz)	AC 200V (50/60Hz)
電圧許容範囲	定格電圧 ± 10%	
定格消費電流	0.044 A以下	0.022 A以下
定格消費電力	4W	
使用周囲温度	-10 ℃ ～ +50 ℃	
使用周囲湿度	90 %RH以下、結露なきこと	
保存周囲温度	-10 ℃ ～ +50 ℃	
保存周囲湿度	90 %RH以下、結露なきこと	
取付場所	屋内／屋外	
取付方向	【屋内】正･横･逆方向／【屋外】正方向	
保護等級	IP23 (IEC 60529)	
環境条件	正方向取付時のみ	
耐振動性	45 m/s² (JIS D 1601-1995 45段階 3種/B種)	
絶縁抵抗	電源充電部と非充電金属部間 DC500Vメガにて1MΩ以上	
耐電圧	電源充電部と非充電金属部間 以下の電圧にて1分間	
	AC 1000V	AC 1500V
閃光数	120 ± 25 回／分	
光度	赤 : 3000 cd以上／黄 : 3000 cd以上／緑 : 2500 cd以上／青 : 2000 cd以上	
質量(公差:±10%)	0.6 kg	
外形寸法	別紙外観図面参照	
備考	RoHS指令の閾値を超える規制物質の含有はありません。	

【型式構成】

SKHE－□－□

● グローブ･発光色
R : 赤
Y : 黄
G : 緑
B : 青

● 定格電圧
100 : AC 100V
200 : AC 200V

No. SKHE-100-W00F-1_2

株式会社 パトライト

生産終了
Production end

配線例

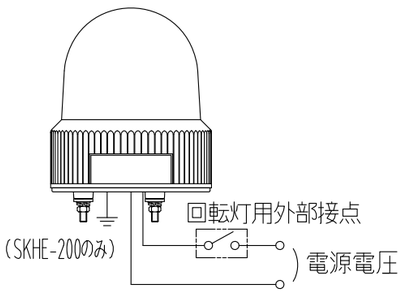

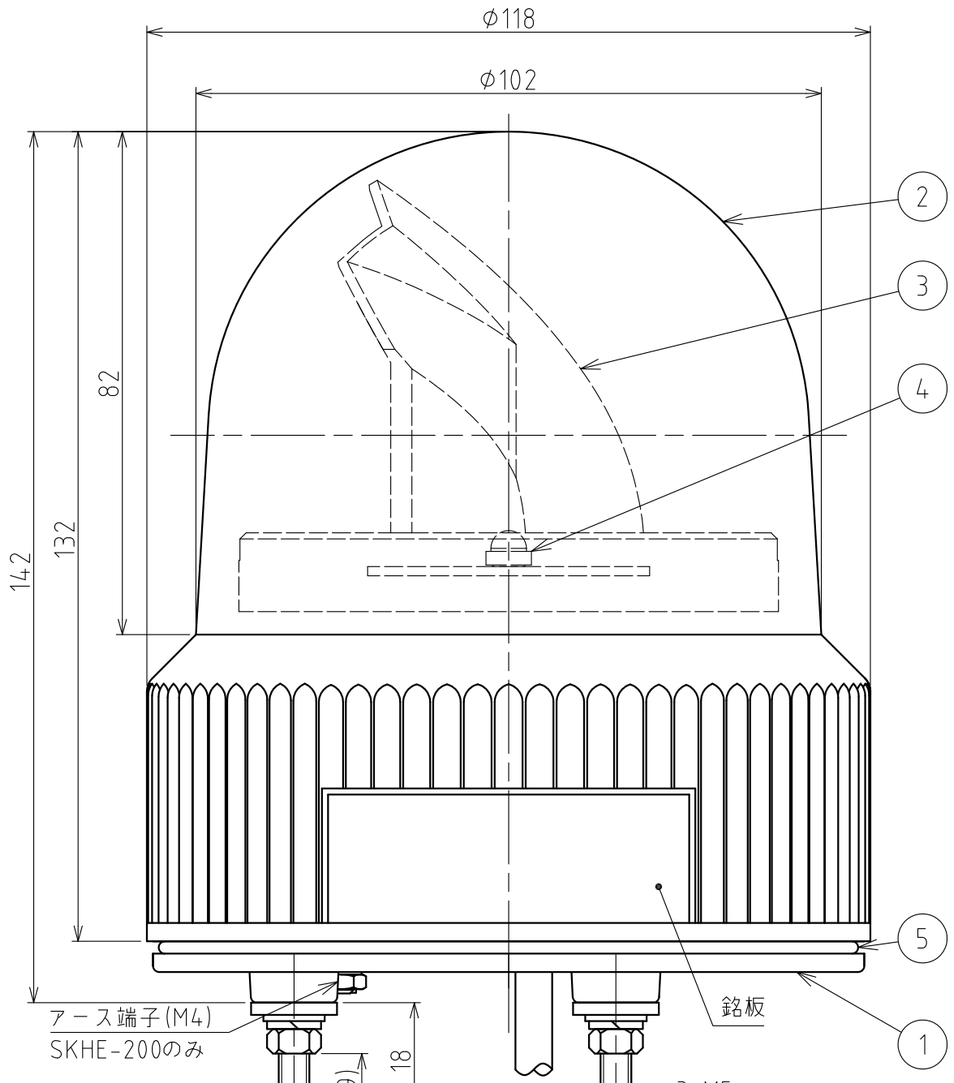

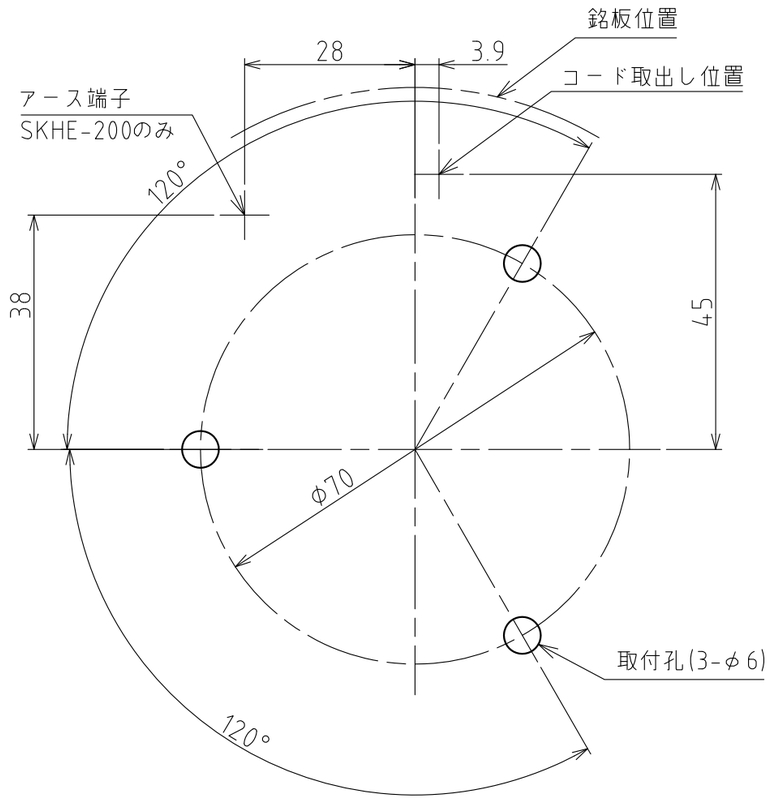

取付面寸法図

[記事]
1. 銘板位置は、グローブの締付け具合により若干のズレが生じます。
2. プラグを通すためには、コード孔はφ30以上必要です（100V仕様）。
3. SKHE-200型は、底面のアース端子からアース接続してください。

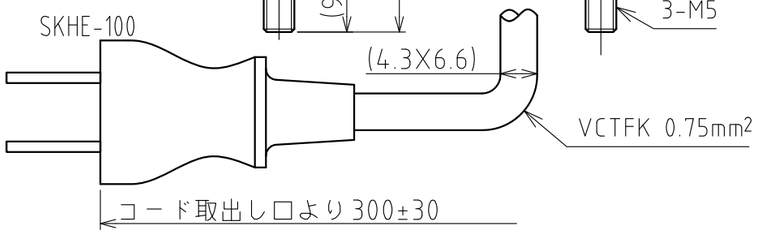

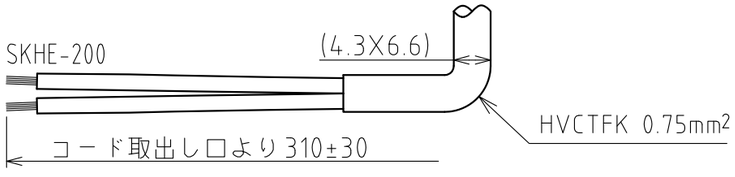

番号 No.	部品名 Part Name	品目コード Part No.	数量 Qty.	材料 & 寸法 & 処理 Material & Size & Finish	記事 Remarks
5	Oリング		1	Si	
4	LED基板組立		1		
3	反射鏡		1	PC樹脂/アルミ真空蒸着	
2	グローブ		1	AS樹脂（赤・黄・緑・青）	
1	ブラケット		1	ABS樹脂（黒）	

外観図面
Outer Dimension Drawing

株式会社 パトライト
PATLITE Corporation

SKHE-100-WOOF-2_2