製品仕様書

生産終了
Production end

[一般仕様]

型式	SKH-101A	SKH-102A	SKH-102AAC	SKH-110A	SKH-120A
定格電圧	DC 12V	DC 24V	AC 24V (50/60Hz)	AC 100V (50/60Hz)	AC 200V (50/60Hz)
電圧許容範囲	DC 9V～16V	DC 20V～30V	AC 20V～30V	AC 90V～110V	AC 180V～220V
定格消費電流	800 mA	500 mA	500 mA	65 mA	30 mA
定格消費電力	9.6 W	12.0 W	12.0 W	6.2 W	6.5 W
使用周囲温度	-30 ℃ ～ +80 ℃		-30 ℃ ～ +60 ℃		
使用周囲湿度	90 %RH以下、結露なきこと		90 %RH以下、結露なきこと		
保存周囲温度	-30 ℃ ～ +80 ℃		-30 ℃ ～ +60 ℃		
保存周囲湿度	90 %RH以下、結露なきこと		90 %RH以下、結露なきこと		
取付場所	屋内／屋外				
取付方向	【屋内】正･横･逆方向／【屋外】正方向				
保護等級	IP23 (IEC 60529)				
環境条件	正方向取付時のみ				
耐振動性	70 m/s² (JIS D 1601-1995 70段階 3種/B種)			45 m/s² (JIS D 1601-1995 45段階 3種/B種)	
絶縁抵抗			電源充電部と非充電金属部間 DC500Vメガにて1MΩ以上		
耐電圧			電源充電部と非充電金属部間 以下の電圧にて1分間		
			AC 1000V	AC 1000V	AC 1500V
閃光数	170 ± 25 回／分				
使用電球 仕様	12V 10W	24V 10W	24V 10W	12V 5W	12V 5W
使用電球 口金／バルブ	BA15S／G18				
裸光度	8,000 cd	5,200 cd	5,200 cd	3,340 cd	3,340 cd
質量(公差:±10%)	0.4 kg			0.6 kg	
外形寸法	別紙外観図面参照				
適合規格	EMC指令 (EN 61000-6-4, EN 61000-6-2) RoHS指令 (EN 50581)				
備考	CEマーキング適合				

【型式構成】

SKH－□－□

● グローブ色
- R：赤
- Y：黄
- G：緑
- B：青
- P：紫

● 定格電圧
- 101A　：DC 12V
- 102A　：DC 24V
- 110A　：AC 100V
- 120A　：AC 200V
- 102AAC：AC 24V

No. SKH-110A-W00K-1_2

株式会社 パトライト

生産終了
Production end

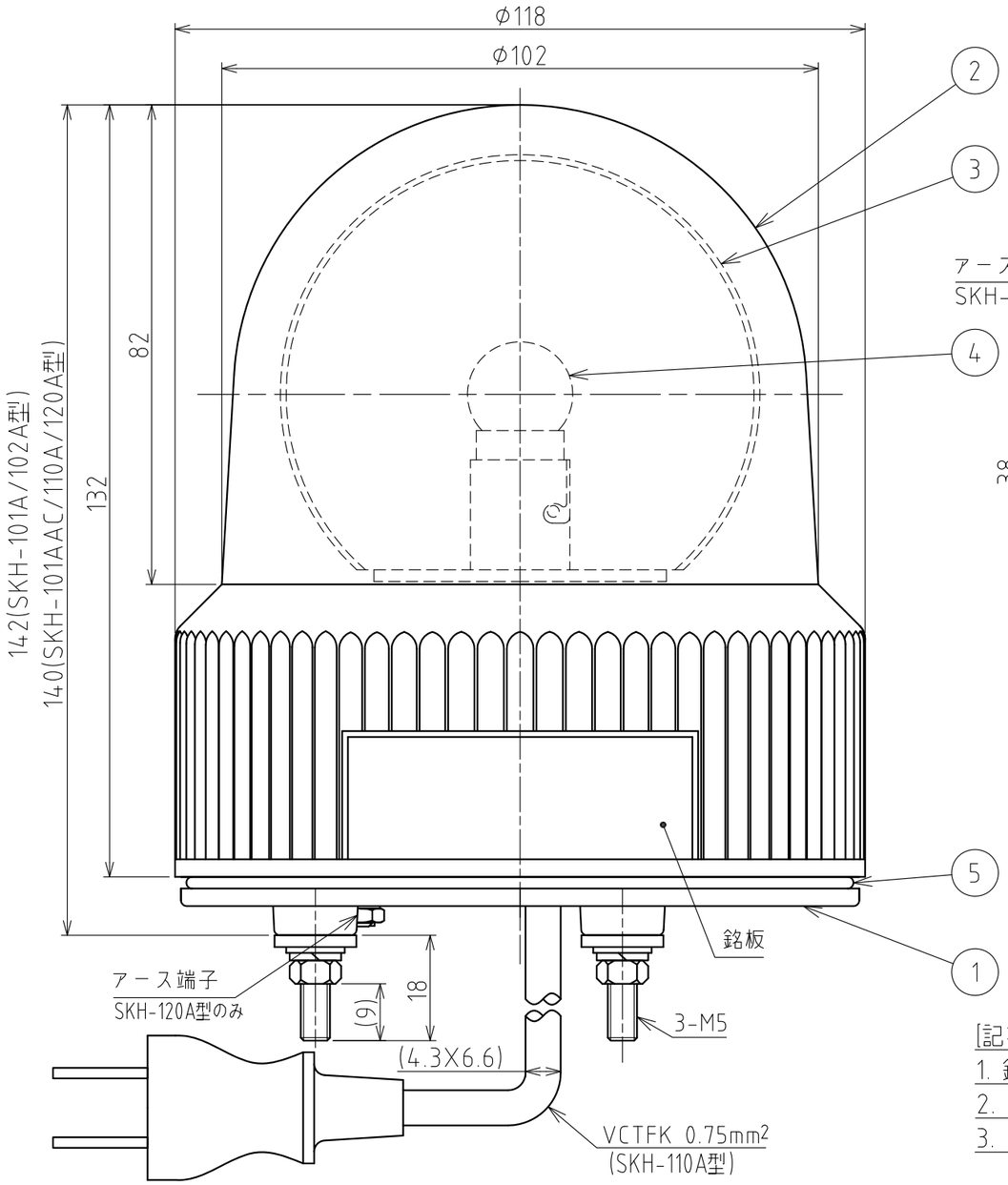

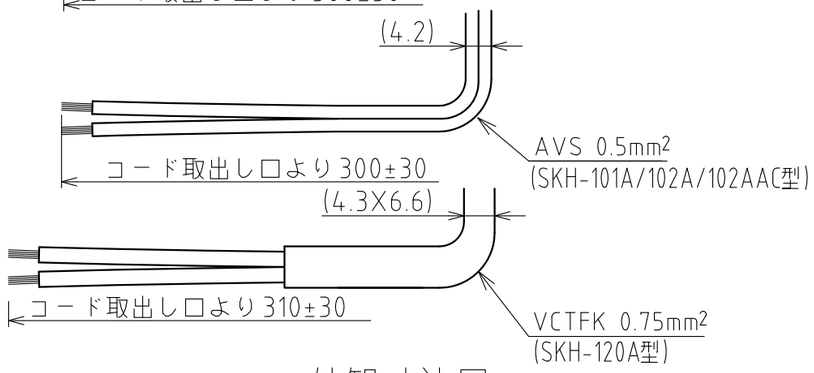

外観寸法図

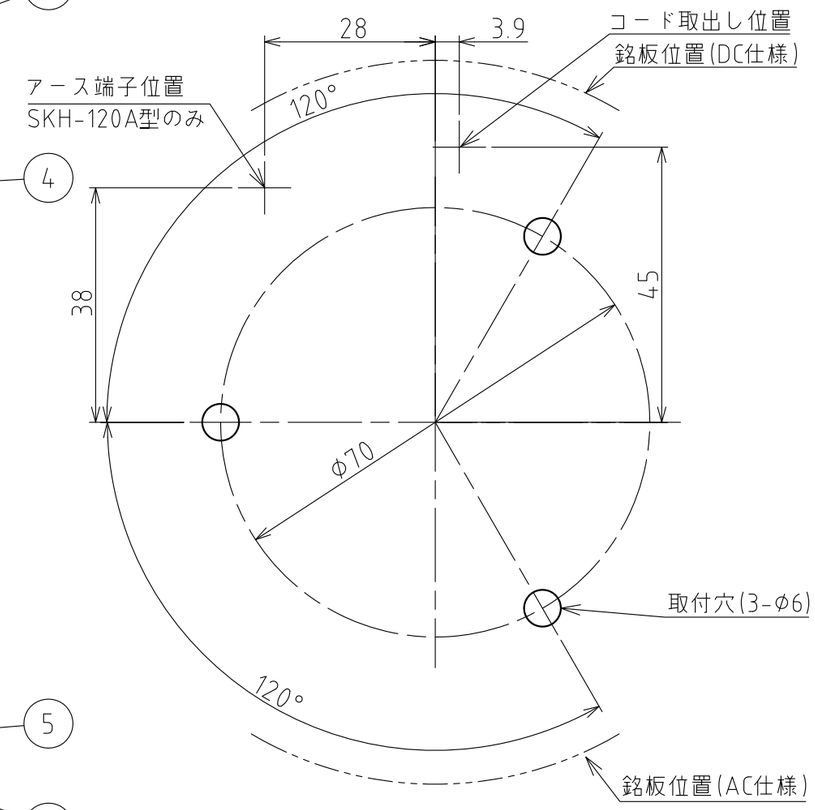

取付面寸法図

[記事]
1. 銘板位置は、グローブの締付け具合により若干のズレが生じます。
2. プラグを通すためには、コード穴はφ30以上必要です。
3. SKH-120A型は底部のアース端子からアースしてください。

配線例

SKH-101A/102A/102AAC型

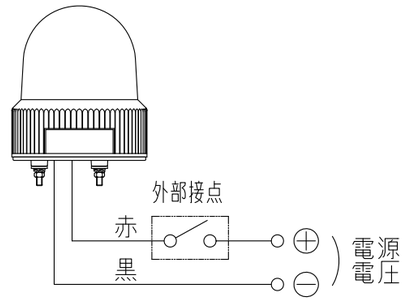

SKH-110A型

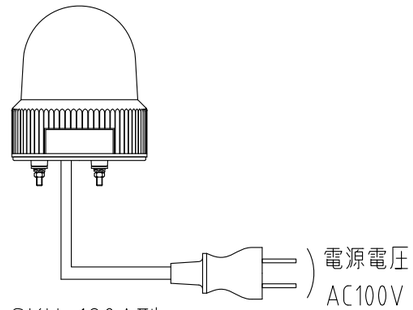

SKH-120A型

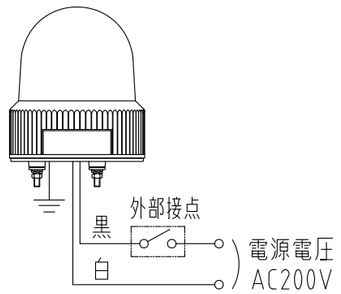

番号 No.	部品名 Part Name	品目コード Part No.	数量 Qty.	材料 & 寸法 & 処理 Material & Size & Finish	記事 Remarks
5	Oリング	-	1	NBR(黒)	DC仕様のみ
4	電球	-	1	(仕様書参照)	
3	反射鏡	-	1	PC樹脂(アルミ真空蒸着)	
2	グローブ	-	1	AS樹脂(赤・黄・緑・青・紫)	
1	ブラケット	-	1	ABS樹脂(黒)	

外観図面
Outer Dimension Drawing

株式会社 パトライト
PATLITE Corporation

SKH-110A-WOOK-2_2