生産終了
Production end

製品仕様書

[一般仕様]

型式		SKC-210A	SKC-220A
定格電圧		AC 100V (50/60Hz)	AC 200V (50/60Hz)
電圧許容範囲		AC 90V ～ 110V	AC 180V ～ 240V
定格消費電流		0.4 A	0.2 A
定格消費電力		36 W	32 W
使用周囲温度		-30 ℃ ～ +60 ℃	
使用周囲湿度		90 %RH以下、結露なきこと	
保存周囲温度		-30 ℃ ～ +60 ℃	
保存周囲湿度		90 %RH以下、結露なきこと	
取付場所		屋内／屋外	
取付方向		【屋内】正･横･逆方向／【屋外】正方向	
保護等級		IP23 (IEC 60529)	
	環境条件	正方向取付時のみ	
耐振動性		45 m/s² (JIS D 1601-1995 45段階 3種/B種)	
絶縁抵抗		電源充電部と非充電金属部間 DC500Vメガにて1MΩ以上	
耐電圧		電源充電部と非充電金属部間 以下の電圧にて1分間	
		AC 1000V	AC 1500V
閃光数		200 回／分	160 回／分
使用電球	仕様	120V 40W	220V 30W
	口金／バルブ	BA15D／RP35	
裸光度		1,900 cd	400 cd
質量(公差:±10%)		1.8 kg	
外形寸法		別紙外観図面参照	
備考		【型式構成】 SKC－2□A－□ ● グローブ色 / ケース･フランジ色 R : 赤 / 赤 Y : 黄 / 黄 G : 緑 / ライトグレー B : 青 / ライトグレー ● 定格電圧 10 : AC 100V 20 : AC 200V	

No. SKC-210A-W00H-1_2

株式会社パトライト

生産終了
Production end

配線例

SKC-210A

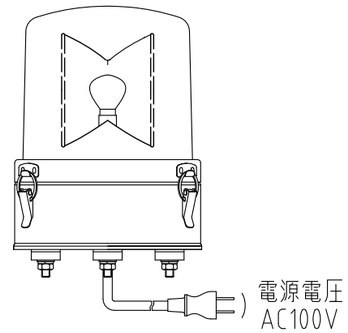

SKC-220A

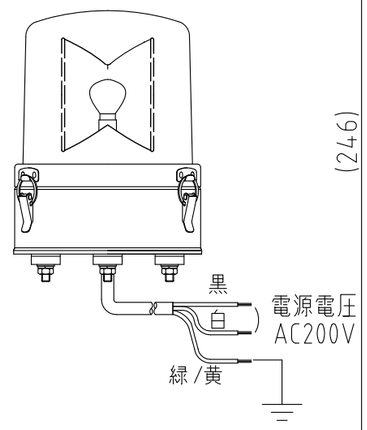

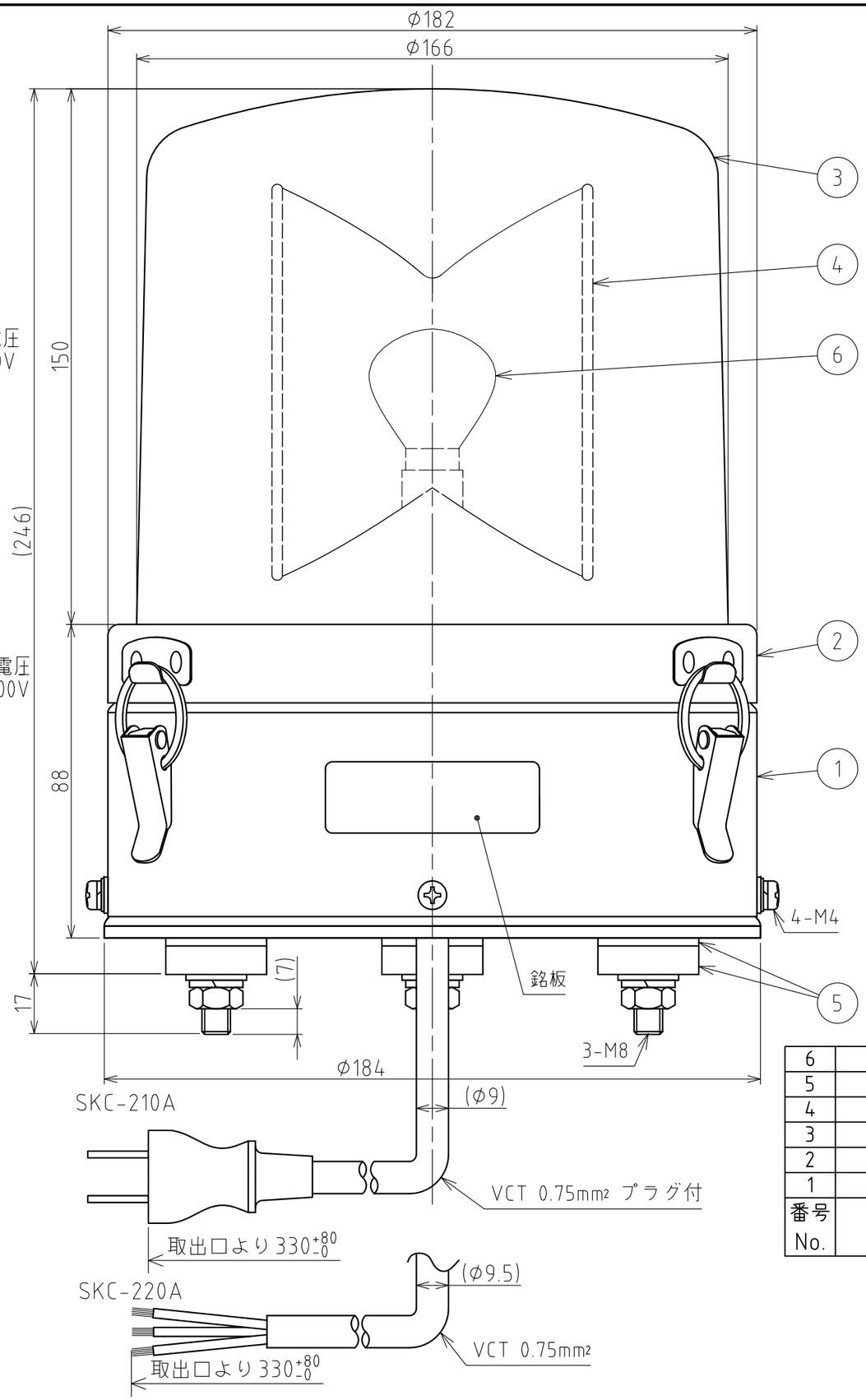

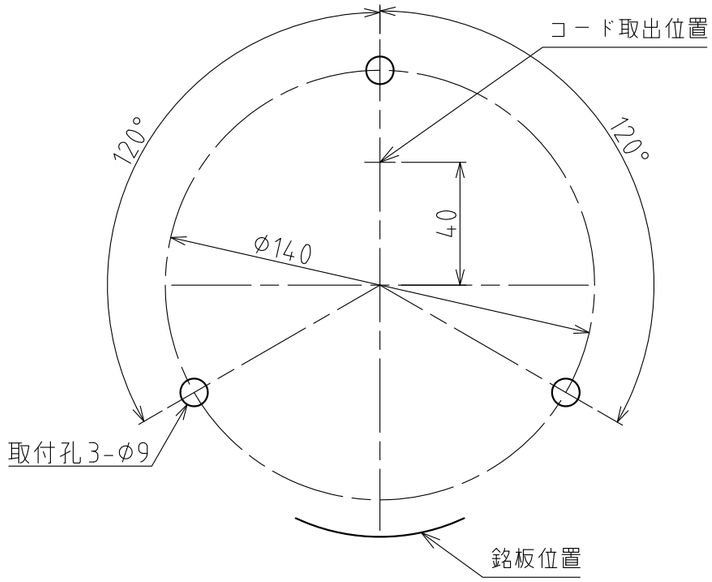

取付面寸法図(尺度1:2)

[記事]
1. 施工の際にプラグコードを壁面・盤面等に通す場合プラグのコード孔はφ35以上必要です。
2. SKC-220A型は、緑/黄線をアースに接続してください。

番号 No.	部品名 Part Name	品目コード Part No.	数量 Qty.	材料 & 寸法 & 処理 Material & Size & Finish	記事 Remarks
6	電球	-	1		仕様表参照
5	ゴム足	-	6	EPDM 黒	
4	反射鏡	-	1	PC樹脂/アルミ真空蒸着	
3	グローブ	-	1	AS樹脂	赤・黄・緑・青
2	フランジ	-	1	SPCC/粉体塗装	赤・黄・ライトグレー
1	ケース	-	1	SPCD/粉体塗装	赤・黄・ライトグレー

外観図面
Outer Dimension Drawing

株式会社 パトライト
PATLITE Corporation

SKC-210A-WOOH-2_2