製品仕様書

[一般仕様]

生産終了
Production end

型式	RV-110A	RV-120A
定格電圧	AC 100V (50/60Hz)	AC 200V (50/60Hz)
電圧許容範囲	AC 90V ～ 110V	AC 180V ～ 240V
定格消費電流	0.3 A	0.13 A
定格消費電力	26 W	23 W
使用周囲温度	-30 ℃ ～ +60 ℃	
使用周囲湿度	90 %RH以下、結露なきこと	
保存周囲温度	-30 ℃ ～ +60 ℃	
保存周囲湿度	90 %RH以下、結露なきこと	
取付場所	屋内／屋外	
取付方向	【屋内】正･横･逆方向／【屋外】正方向	
保護等級	IP23 (IEC 60529)	
環境条件	正方向取付時のみ	
耐振動性	45 m/s² (JIS D 1601-1995 45段階 3種/B種)	
絶縁抵抗	電源充電部と非充電金属部間 DC500Vメガにて1MΩ以上	
耐電圧	電源充電部と非充電金属部間 以下の電圧にて1分間	
	AC 1000V	AC 1500V
閃光数	140 ± 25 回／分	120 ± 25 回／分
使用電球 仕様	12V 35W	
使用電球 口金／バルブ	BA15S／RP35	
裸光度	19,000 cd	
質量(公差:±10%)	2.4 kg	
外形寸法	別紙外観図面参照	
備考	【型式構成】	

RV－1□A－□

● ケース／グローブ色
R : 赤
Y : 黄

● 定格電圧
10 : AC 100V
20 : AC 200V

No. RV-110A-W00D-1_2

株式会社 パトライト

生産終了
Production end

配線例

[RV-110A]

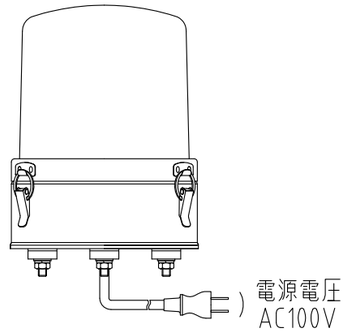

[RV-120A]

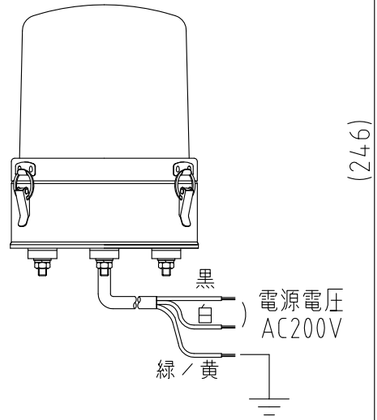

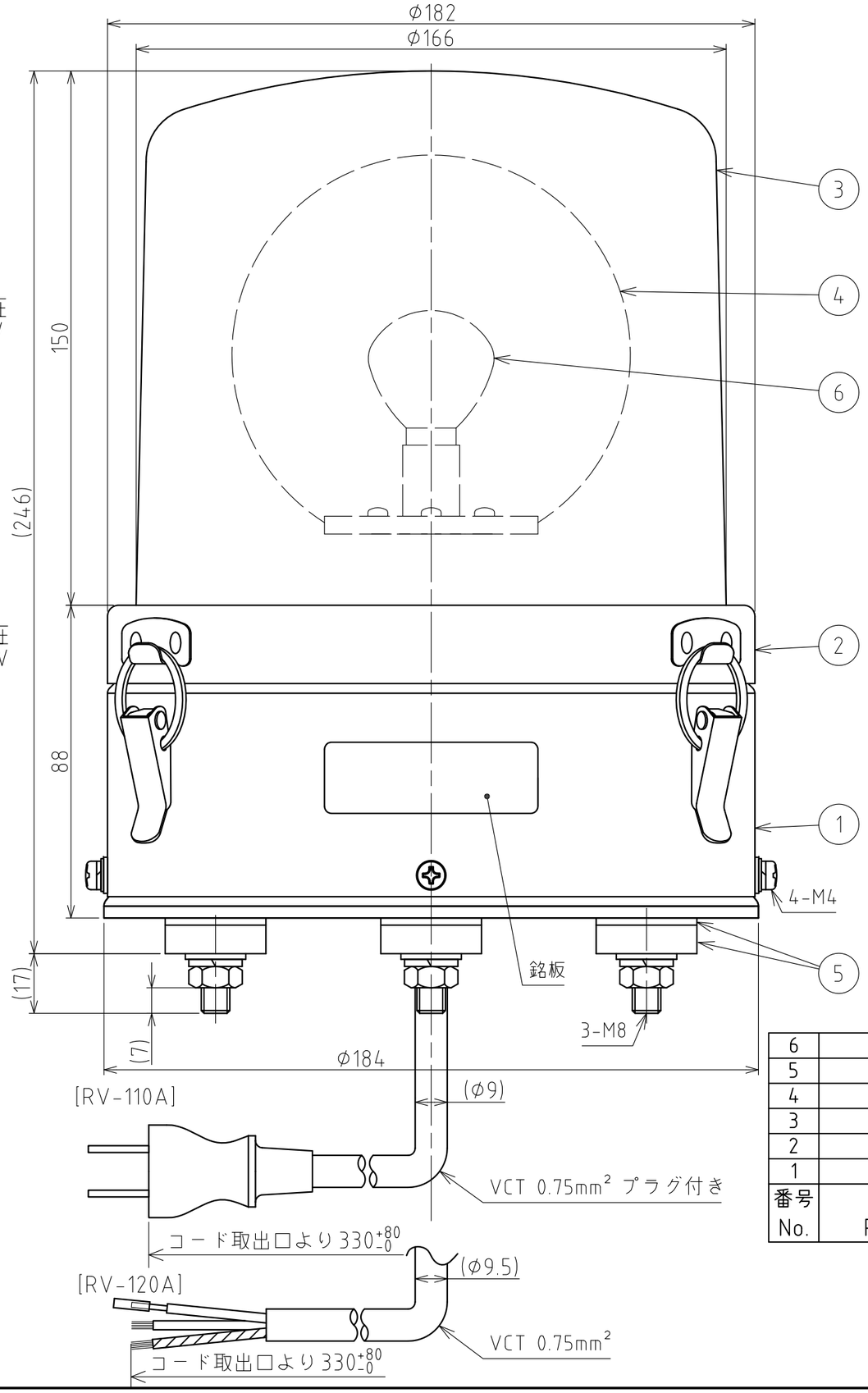

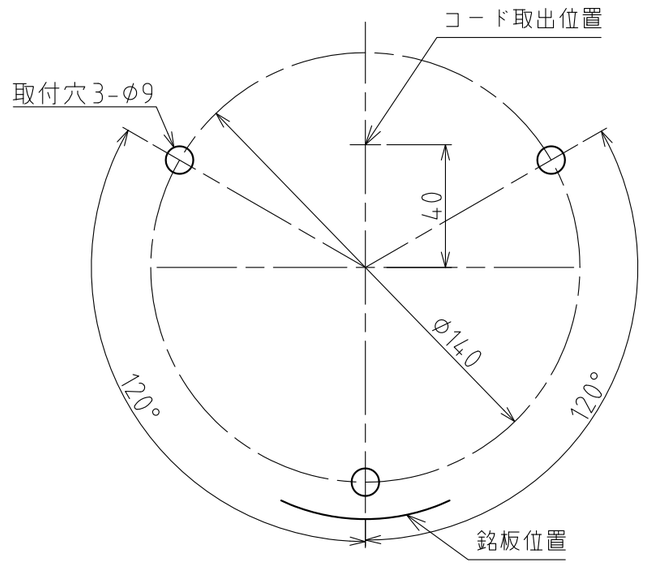

取付面寸法図（尺度１：２）

[記事]

1. プラグを通すためには、コード取付穴はφ３５以上必要です。
2. RV-120A型は、緑／黄線をアースに接続してください。

番号 No.	部品名 Part Name	品目コード Part No.	数量 Qty.	材料 & 寸法 & 処理 Material & Size & Finish	記事 Remarks
6	電球		1		
5	ゴム足		6	EPDM	黒
4	反射鏡		1	ＡＳ樹脂（アルミ真空蒸着）	
3	グローブ		1	ＰＣ樹脂	赤･黄
2	フランジ		1	SPCC（焼付塗装）	赤･黄
1	ケース		1	SPCD（焼付塗装）	赤･黄

外観図面
Outer Dimension Drawing

株式会社 パトライト
PATLITE Corporation

RV-110A-WOOD-2_2