製品仕様書

[一般仕様]

生産終了
Production end

型式		RUP-12	RUP-24
定格電圧		DC 12V	DC 24V
電圧許容範囲		DC 9V～16V	DC 20V～30V
定格消費電流		0.5A	0.3A
定格消費電力		6W	7.2W
使用周囲温度		-30℃ ～ +80℃	
使用周囲湿度		90%RH以下、結露なきこと	
保存周囲温度		-30℃ ～ +80℃	
保存周囲湿度		90%RH以下、結露なきこと	
取付場所		屋内専用	
取付方向		正･横･逆方向	
耐振動性		45 m/s² (JIS D 1601-1995 45段階　3種/B種)	
閃光数		120 ± 25 回／分	
使用電球	仕様	12V 6W	24V 6W
	口金／バルブ	BA9S／G14	
裸光度		700cd	
質量(公差:±10%)		0.8kg	
外形寸法		別紙外観図面参照	
適合規格		EMC指令 (EN 61000-6-4, EN 61000-6-2)	
備考		CEマーキング適合	

No.RUP-12-W00C-1_2

株式会社パトライト

生産終了
Production end

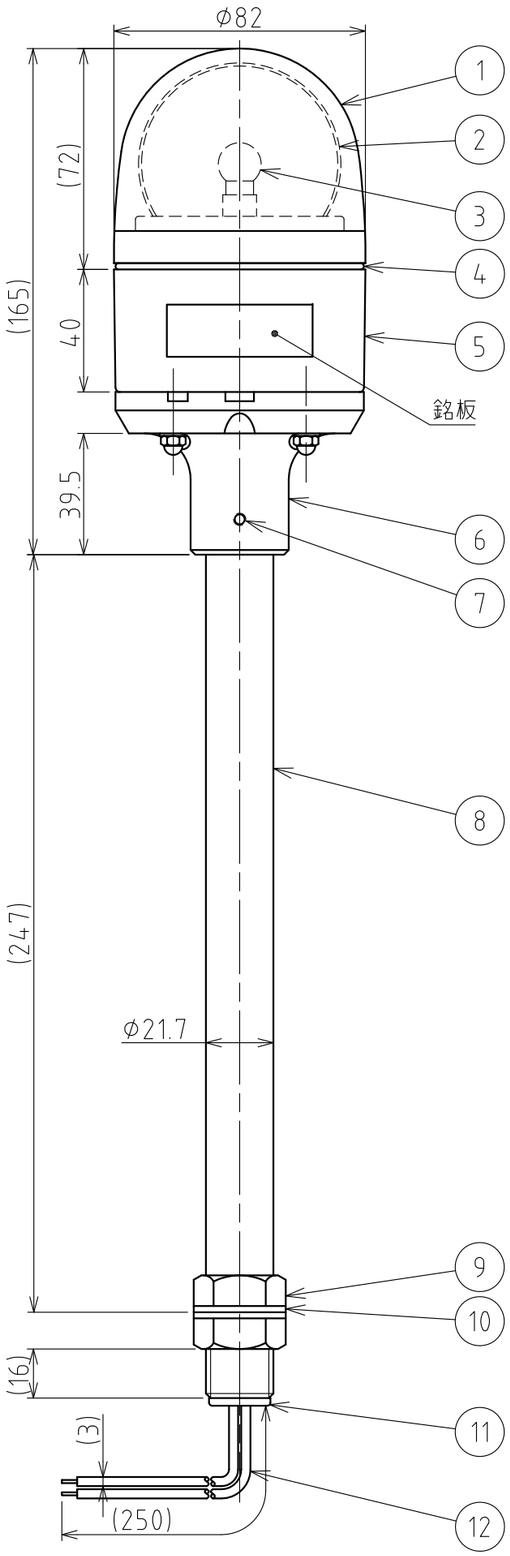

外観寸法図

付属品(取付アングル)寸法図

(t4.5)

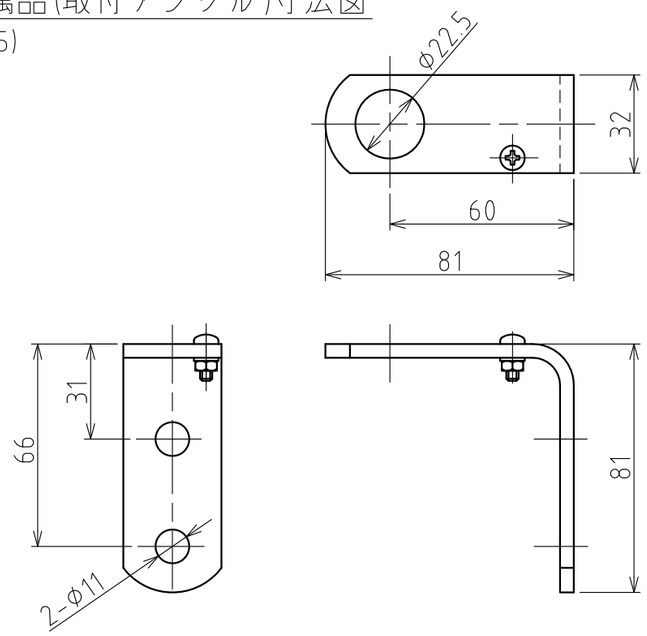

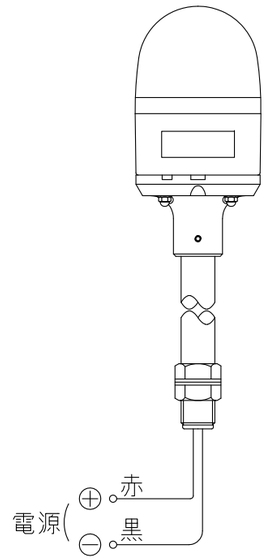

結線図

番号 No.	部品名 Part Name	品目コード Part No.	数量 Qty.	材料 & 寸法 & 処理 Material & Size & Finish	記事 Remarks
12	電源線	−	1	AV, 0.5mm² (赤･黒)	
11	コードブッシュ	−	1	EPT	
10	平座金	−	2	t2.0, MFZn	
9	六角ナット	−	2	M22, P=1.5, MFZn	
8	ポール	−	1	STKM11A	
7	六角穴付止めねじ	−	2	SUS304, M4×6	
6	ブラケット	−	1	ABS樹脂	
5	ケース	−	1	ABS樹脂	
4	Oリング	−	1	Si	
3	電球	−	1		仕様表参照
2	反射鏡	−	1	PC樹脂(アルミ真空蒸着)	
1	グローブ	−	1	PC樹脂	赤･黄･緑･青

外観図面

株式会社 パトライト
PATLITE Corporation

RUP-12-WOOC-2_2