生産終了
Production end

製　品　仕　様　書

機　種　名	ＲＵ－２４ＡＣ			
定　格　電　圧	ＡＣ２４Ｖ			
使用電圧範囲	ＡＣ　２０～３０　Ｖ			
定格消費電流	０．３　Ａ			
定格消費電力	７．２　Ｗ			
閃　光　数	１２０　回／分			
使　用　電　球	２４Ｖ６Ｗ（口金：ＢＡ９Ｓ　／　バルブ：Ｇ１４）			
使用温度範囲	－３０　℃　～　＋８０　℃			
取　付　方　向	屋内	正・逆・横	屋外	正方向のみ
耐　水　性	屋外　可　　ＩＰ２３　・　JIS D 0203－1994 S1 適合			
耐　振　動　性	４４．１ m/s^2 （ JIS D 1601－1990　4段階 3種／B種　に合格 ）			
裸　光　度	７００ｃｄ			
予　備　球	無			
質　量	０．４　ｋｇ			

Ｎｏ．ＲＵ－２４ＡＣ－ＰＤＦＡ－１／２

株式会社 パトライト

生産終了
Production end

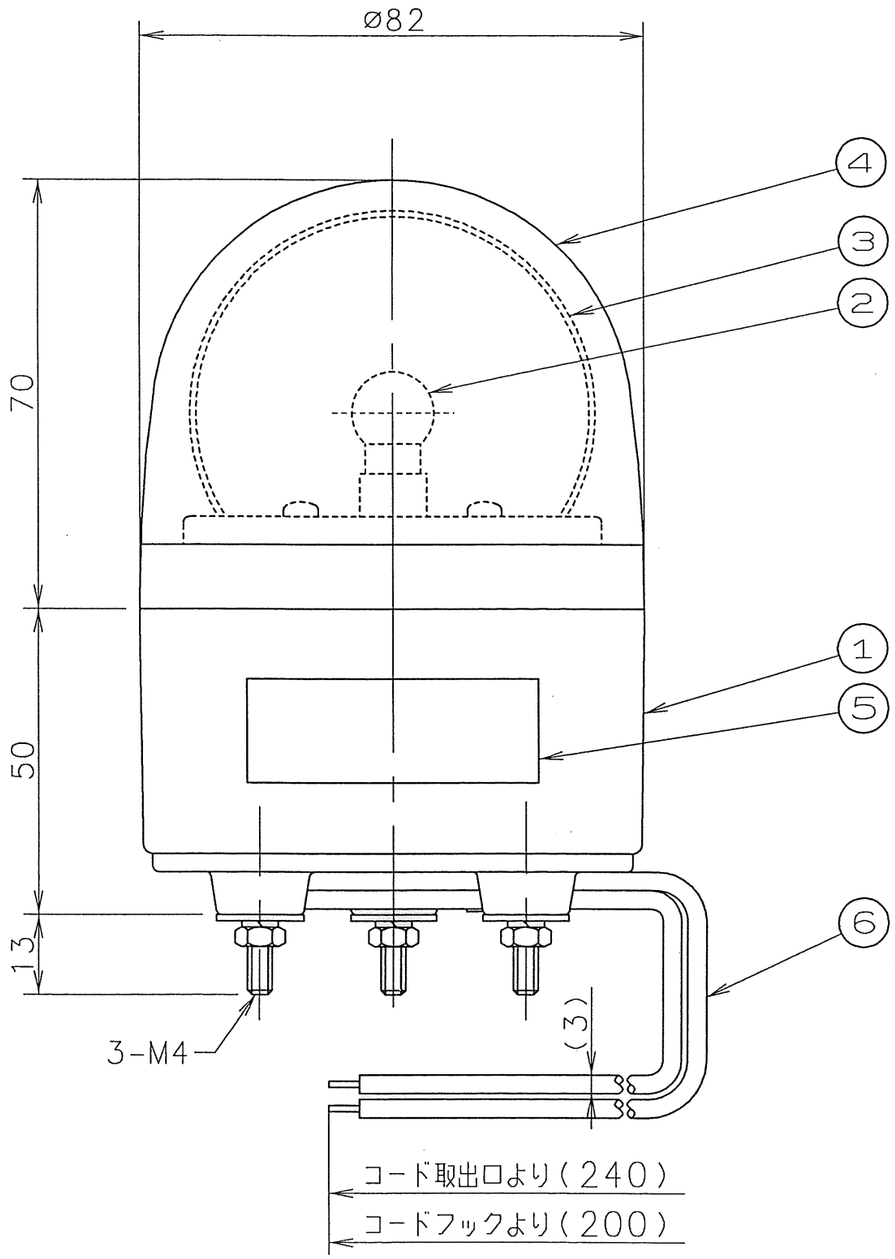

外観寸法図

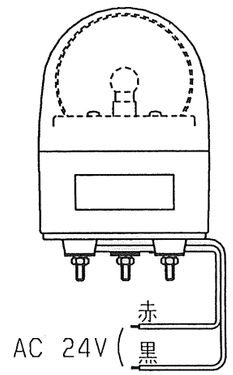

結線図

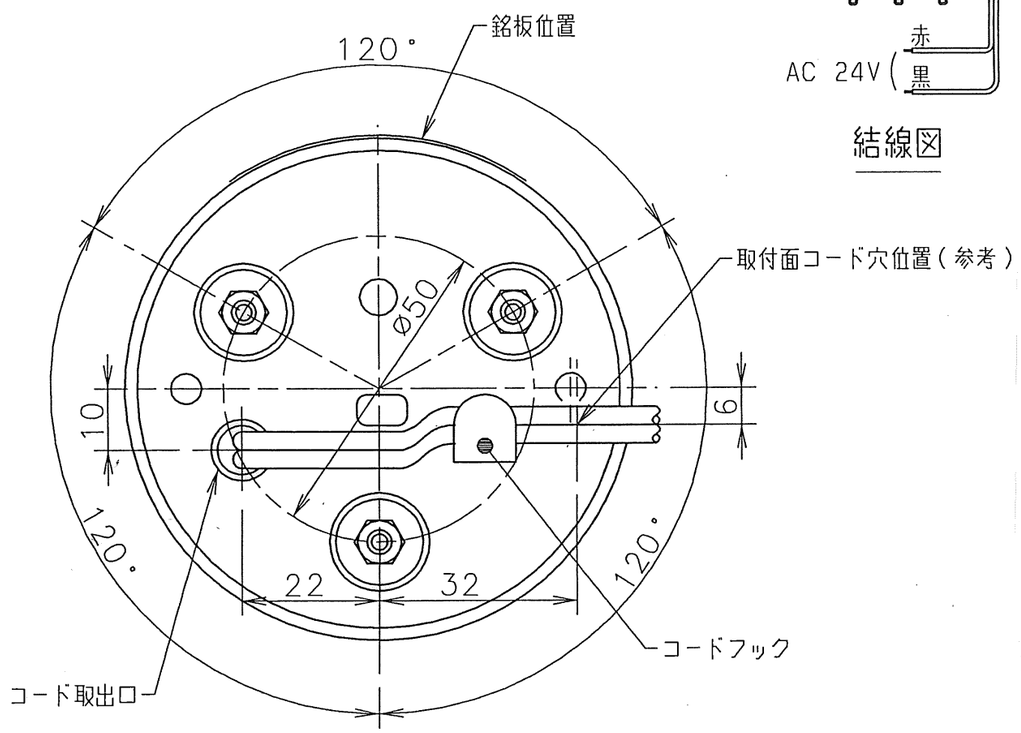

底面図

番号 NO.	部品名 PART NAME	部品番号 PART NO.	数量 QTY.	材料&寸法 MATERIAL & SIZE	処理 FINISH	記事 REMARKS
6	メインリード線組立		1	AV 0.5mm²		
5	銘板		1			
4	グローブ		1	PC樹脂		
3	反射鏡		1	PC樹脂	アルミ真空蒸着	
2	電球		1			仕様参照
1	ケース		1	ABS樹脂		

RU-24AC型 外観寸法図

株式会社 パトライト
PATLITE Corporation

RU-24AC-PDFA-2_2