生産終了
Production end

製　品　仕　様　書

機種名		RS-12	RS-24
定格電圧		DC 12V	DC 24V
使用電圧範囲		DC 9V~16V	DC 20~30V
定格消費電流		0.5A	0.3A
定格消費電力		6W	7.2W
閃光数		120 回/分	
使用電球		12V6W	24V6W
		口金：BA9S / バルブ：G14	
使用温度範囲（相対湿度）		-30 ℃ ～ +80 ℃ （90%RH 以下、結露なきこと）	
取付指定	場所	屋内外可	
	方向	屋内：正・逆・横方向　／　屋外：正方向のみ	
耐水性		IP23 マウントラバー（SZ-210 型）使用時：IP55	
耐振動性		44.1 m/s^2 （JIS D 1601-1990 45 段階 3 種/B 種 に合格）	
裸光度		700cd	
予備球		無	
質量		0.4 kg	
備考		EN 規格に適合しており、CE マーキングを表示しています。	

No. RS-12-PDFD-1/2

株式会社 パトライト

生産終了
Production end

型式呼称方法

RS-12-R

- 12：電圧仕様
  - 12:DC 12V
  - 24:DC 24V
- R：グローブ色
  - R:赤
  - Y:黄
  - G:緑
  - B:青

配線例

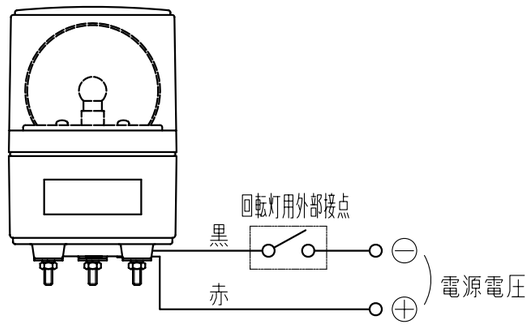

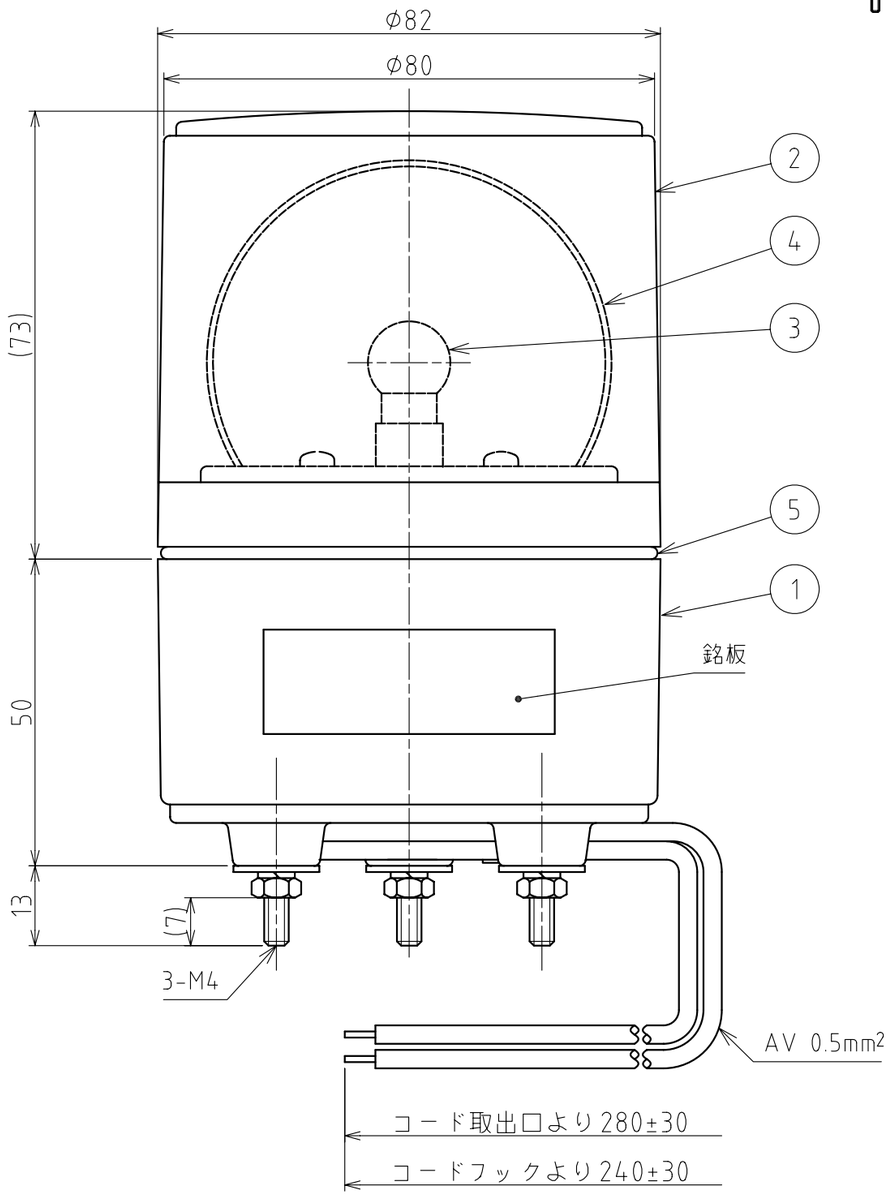

外観寸法図

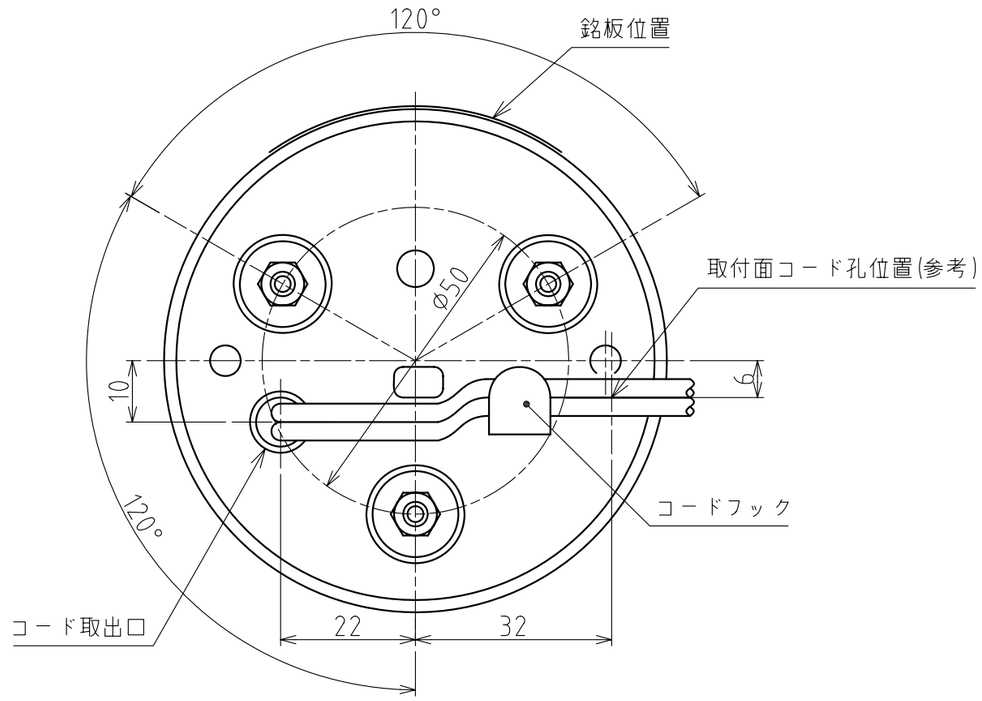

底面図

番号 No.	部品名 Part Name	品目コード Part No.	数量 Qty.	材料 & 寸法 & 処理 Material & Size & Finish	記事 Remarks
5	グローブパッキン	–	1	NBR(黒)	
4	反射鏡	–	1	PC樹脂(アルミ真空蒸着)	
3	電球	–	1		仕様表参照
2	グローブ	–	1	PC樹脂	赤·黄·緑·青
1	ケース	–	1	ABS樹脂	ライトグレー

RS-12/24型 外観寸法図

株式会社 パトライト
PATLITE Corporation

RS-12-PDFD-2_2