製品仕様書

[一般仕様]

生産終了
Production end

型式	RS-100	RS-220
定格電圧	AC 100V (50/60Hz)	AC 220V (50/60Hz)
電圧許容範囲	AC 90V ～ 110V	AC 200V ～ 240V
定格消費電流	75 mA	35 mA
定格消費電力	7.3 W	
使用周囲温度	-30 ℃ ～ +60 ℃	
使用周囲湿度	90 %RH以下、結露なきこと	
保存周囲温度	-30 ℃ ～ +60 ℃	
保存周囲湿度	90 %RH以下、結露なきこと	
取付場所	屋内／屋外	
取付方向	【屋内】正･横･逆方向／【屋外】正方向	
保護等級	IP23 (IEC 60529)	
環境条件	正方向取付時のみ	
耐振動性	45 m/s² (JIS D 1601-1995 45段階 3種/B種)	
絶縁抵抗	電源充電部と非充電金属部間 DC500Vメガにて1MΩ以上	
耐電圧	電源充電部と非充電金属部間 以下の電圧にて1分間	
	AC 1000V	AC 1500V
閃光数	120 ± 25 回／分	
使用電球 仕様	12V 6W	
使用電球 口金／バルブ	BA9S／G14	
裸光度	700 cd	
質量(公差:±10%)	0.6 kg	
外形寸法	別紙外観図面参照	
備考	【型式構成】	

RS－□－□

● グローブ色
R : 赤
Y : 黄
G : 緑
B : 青

● 定格電圧
100 : AC 100V
220 : AC 220V

No. RS-100-W00D-1_2

株式会社 パトライト

生産終了
Production end

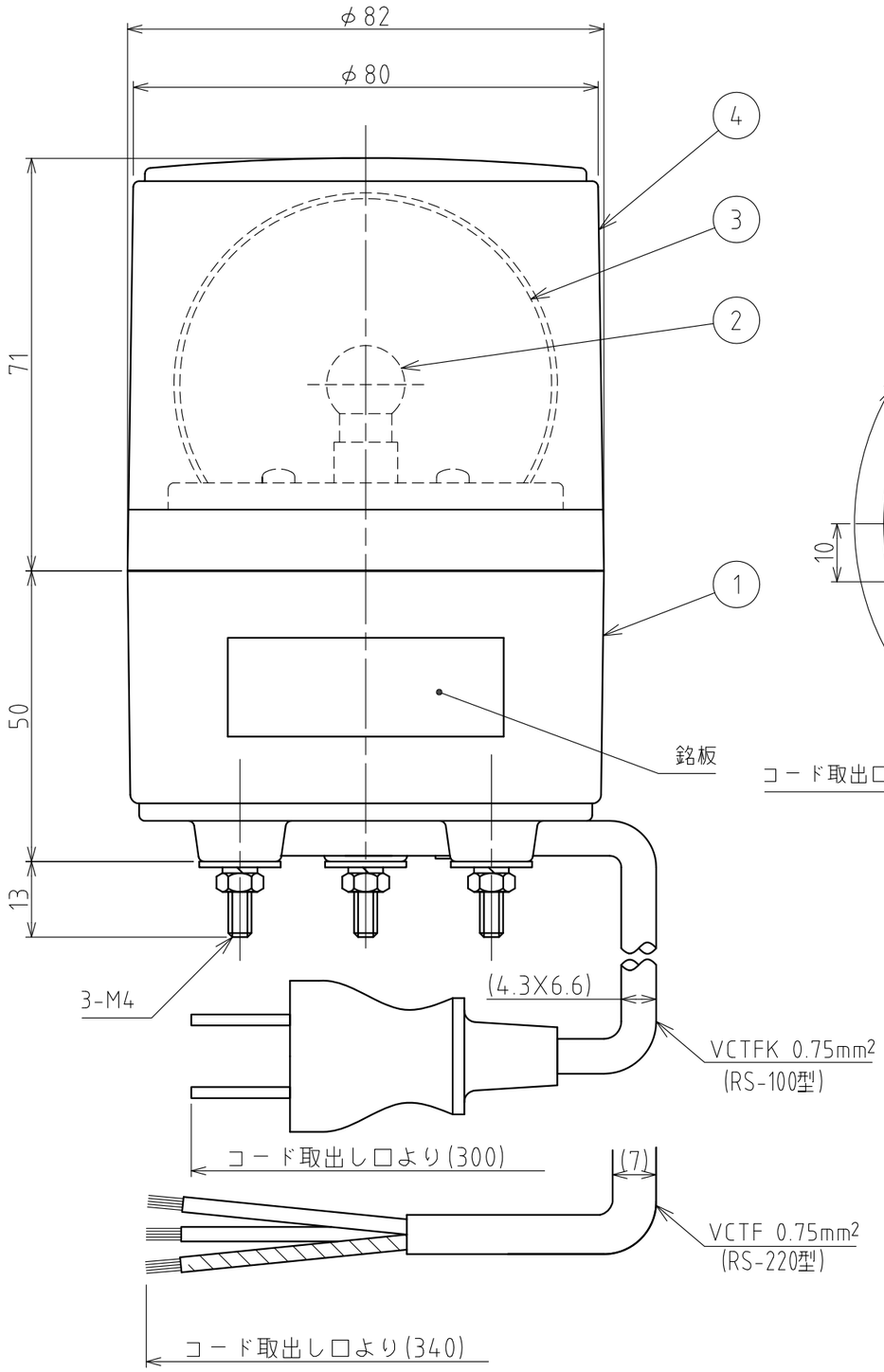

外観寸法図

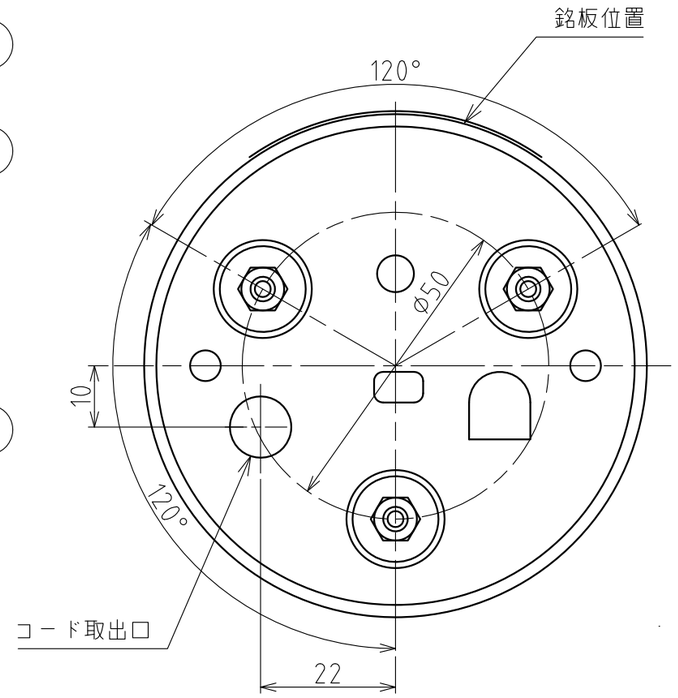

底面図

[結線図]

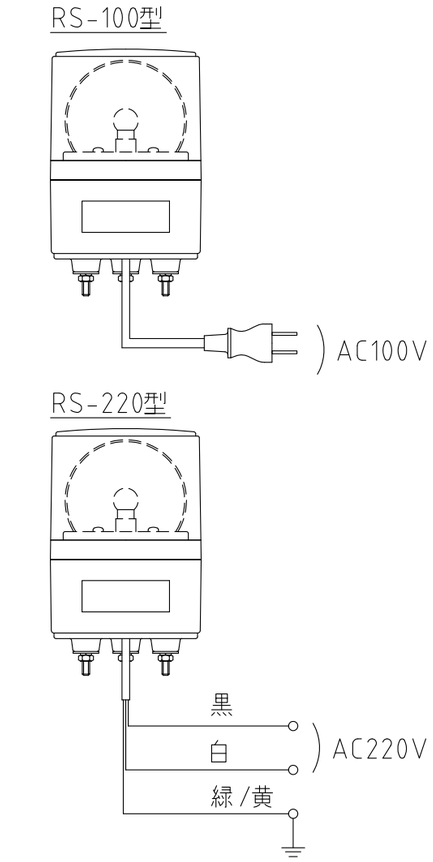

[記事]
1. プラグを通すためには、コード穴はφ30以上必要です。
2. RS-220型は、緑/黄線をアースに接続してください。

番号 No.	部品名 Part Name	品目コード Part No.	数量 Qty.	材料 & 寸法 & 処理 Material & Size & Finish	記事 Remarks
4	グローブ	-	1	PC樹脂(赤・黄・緑・青)	
3	反射鏡	-	1	PC樹脂(アルミ真空蒸着)	
2	電球	-	1	(仕様書参照)	
1	ケース	-	1	ABS樹脂(ライトグレー)	

外観図面

株式会社 パトライト
PATLITE Corporation

RS-100-WOOD-2_2