生産終了
Production end

製　品　仕　様　書

機種名	ＲＬＥ－２４			
定格電圧	ＤＣ ２４Ｖ			
使用電圧範囲	ＤＣ ２０～２８Ｖ			
定格消費電流	９０ ± ３５ｍＡ			
定格消費電力	３Ｗ 以下			
閃光数	１２０回／分			
使用温度範囲 （相対湿度）	－３０℃ ～ ＋６０℃ （９０％ＲＨ以下、結露なきこと）			
取付方向	屋内	正・逆・横	屋外	正方向のみ
保護特性	ＩＰ２３ ／ JIS D 0203-1994 S1 適合 （正方向取付時のみ）			
耐振動性	６８．６m/s^2 （ JIS D 1601-1990 7段階 3種／B種 に合格 ）			
裸光度	赤	黄	緑	
	１０ｃｄ以上	１５ｃｄ以上	２０ｃｄ以上	
質量	０．４ｋｇ			

No. RLE-24-W00F-1_2

株式会社 パトライト

生産終了
Production end

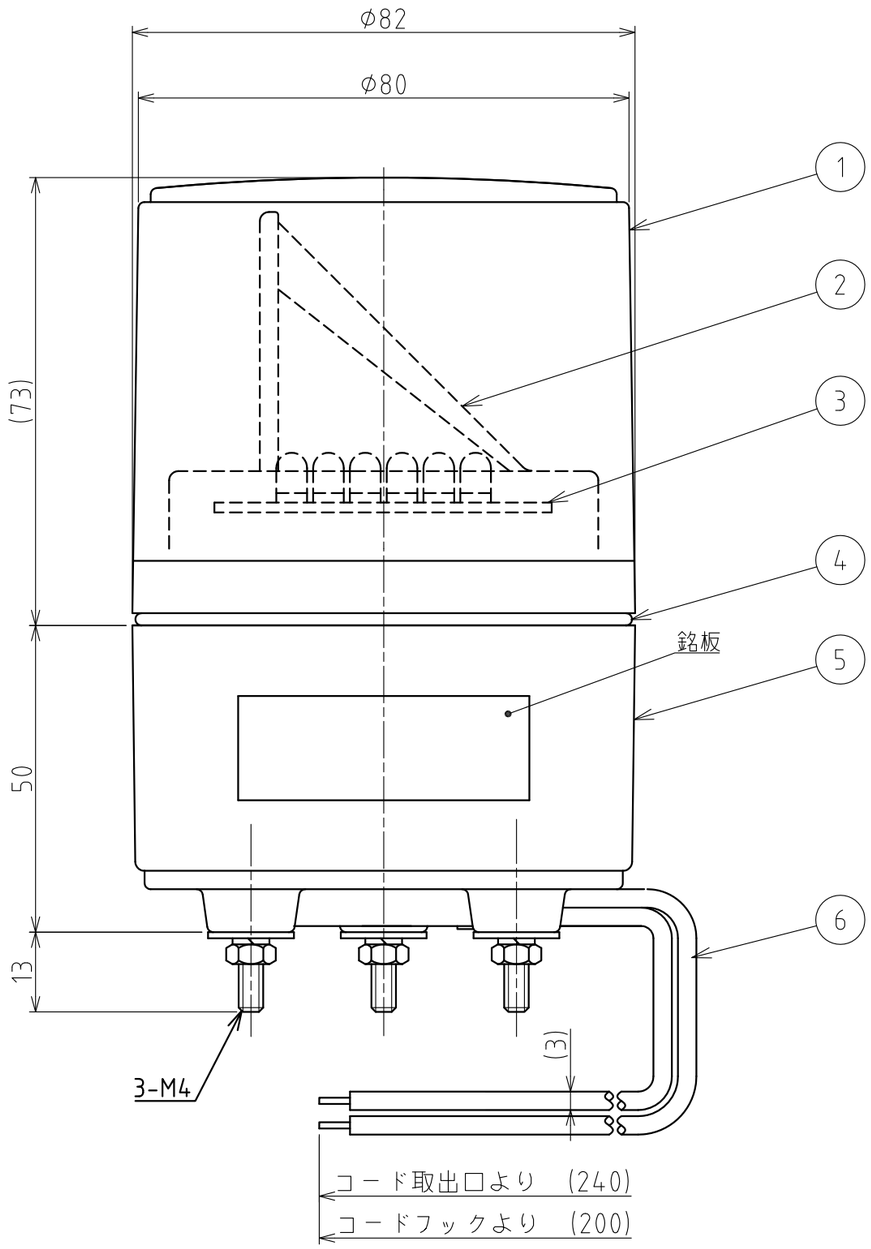

外観寸法図

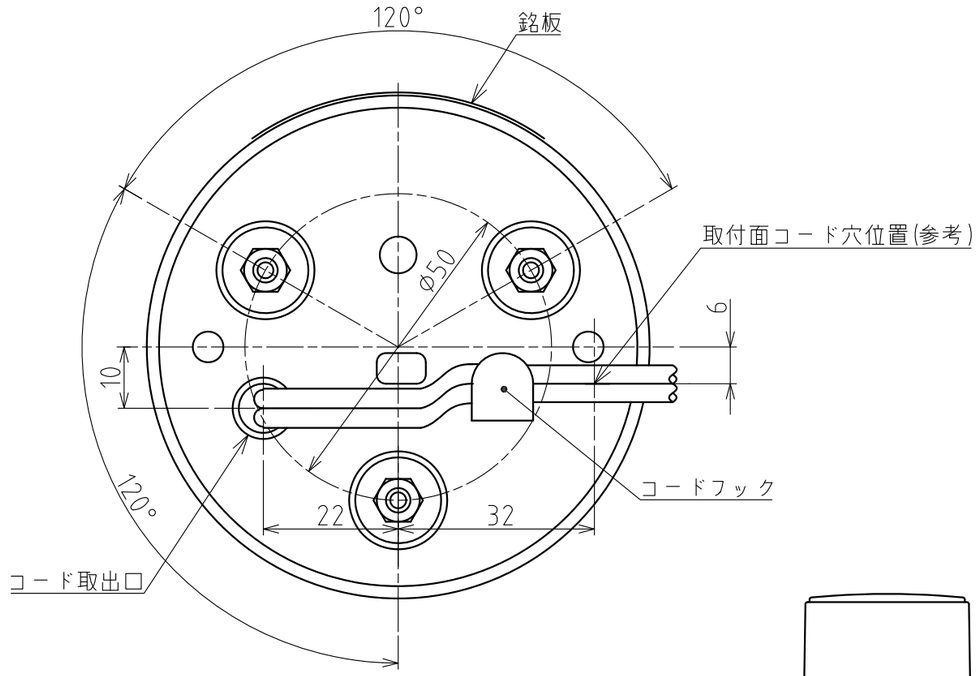

底面図

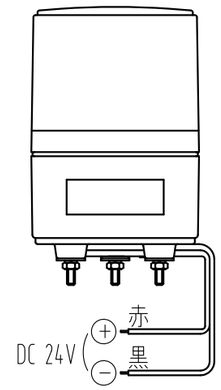

配線例

番号 No.	部品名 Part Name	品目コード Part No.	数量 Qty.	材料 & 寸法 & 処理 Material & Size & Finish	記事 Remarks
6	電源線	−	1	AV 0.5mm²	
5	ケース	−	1	ABS樹脂（ライトグレー）	
4	グローブパッキン	−	1	Siゴム	
3	LED基板組立	−	1		
2	反射鏡	−	1	ABS樹脂（アルミ真空蒸着）	
1	グローブ	−	1	PC樹脂	

RLE-24型 外観図面

株式会社 パトライト
PATLITE Corporation

RLE-24-W00F-2_2