生産終了
Production end

製品仕様書

[一般仕様]

型式	RLE-220
定格電圧	AC220V (50/60Hz)
電圧許容範囲	AC200 ～ 240V
定格消費電流	15±10mA
定格消費電力	赤:2.6W ／ 黄:2.6W ／ 緑:2.1W
使用周囲温度	-30℃ ～ +60℃
使用周囲湿度	90%RH以下、結露なきこと
保存周囲温度	-35℃ ～ +65℃
保存周囲湿度	90%RH以下、結露なきこと
取付場所	屋内/屋外
取付方向	屋内:正・横・逆方向 ／ 屋外:正方向
保護等級	IP23 (IEC 60529) ／ JIS D 0203-1994 S1 適合
環境条件	正方向取付時のみ
耐振動性	19.6m/s² (JIS D 1601-1990 2段階 3種/B種 に合格)
絶縁抵抗	電源充電部と非充電金属部間 DC500Vメガにて1MΩ以上
耐電圧	電源充電部と非充電金属部間 AC1500Vにて1分間
閃光数	120回/分
光度	赤:10cd以上 ／ 黄:15cd以上 ／ 緑:20cd以上
質量(公差:±10%)	0.6kg
外形寸法	別紙外観寸法図参照
備考	【型式構成】 RLE－220－□ ● グローブ・発光色 R : 赤 Y : 黄 G : 緑 ● 定格電圧 220 : AC220V

No.RLE-220-W00K-1_2

株式会社パトライト

生産終了
Production end

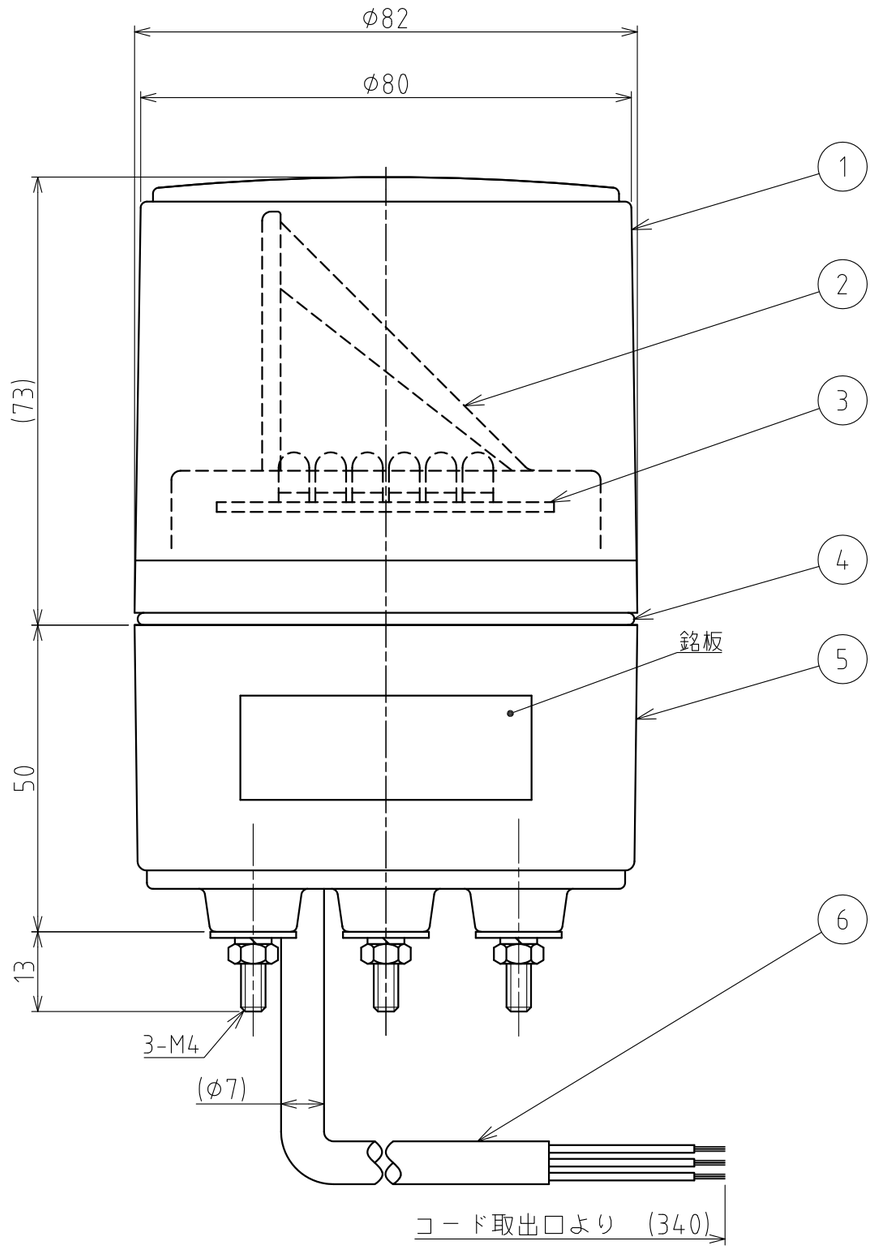

外観寸法図

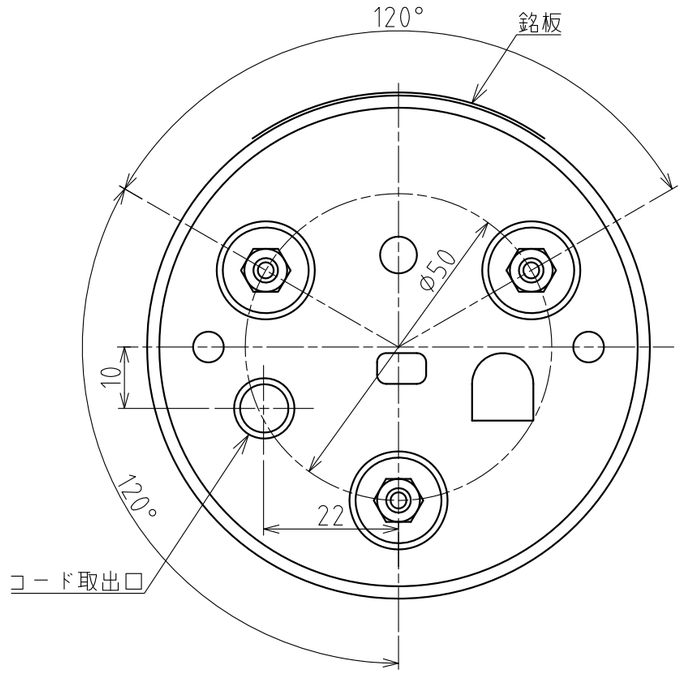

底面図

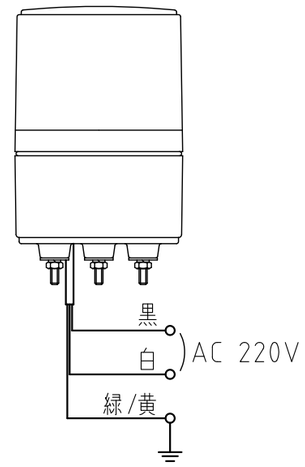

配線例

番号 No.	部品名 Part Name	品目コード Part No.	数量 Qty.	材料 & 寸法 & 処理 Material & Size & Finish	記事 Remarks
6	電源線	−	1	VCTF 0.75mm²	
5	ケース	−	1	ABS樹脂（ライトグレー）	
4	グローブパッキン	−	1	Siゴム	
3	LED基板組立	−	1		
2	反射鏡	−	1	ABS樹脂（アルミ真空蒸着）	
1	グローブ	−	1	PC樹脂	

外観図面
Outer Dimension Drawing

株式会社 パトライト
PATLITE Corporation

RLE-220-WOOK-2_2