生産終了
Production end

製品仕様書

[一般仕様]

型式	RLE-12
定格電圧	DC 12V
電圧許容範囲	DC 9.5 ～ 15 V
定格消費電流	140±40mA
定格消費電力	2.5W以下
使用周囲温度	-30℃ ～ +60℃
使用周囲湿度	90 %RH以下、結露なきこと
保存周囲温度	-35℃ ～ +65℃
保存周囲湿度	90%RH以下、結露なきこと
取付場所	屋内/屋外
取付方向	屋内:正・横・逆方向 ／ 屋外:正方向
保護等級	IP23 (IEC 60529) ／ JIS D 0203-1994 S1 適合
環境条件	正方向取付時のみ
耐振動性	68.6m/s² (JIS D 1601-1990 7段階 3種/B種 に合格)
閃光数	120回/分
光度	赤:10cd以上 ／ 黄:15cd以上 ／ 緑:20cd以上
質量(公差:±10%)	0.4kg
外形寸法	別紙外観寸法図参照

No.RLE-12-W00A-1_2

株式会社 パトライト

生産終了
Production end

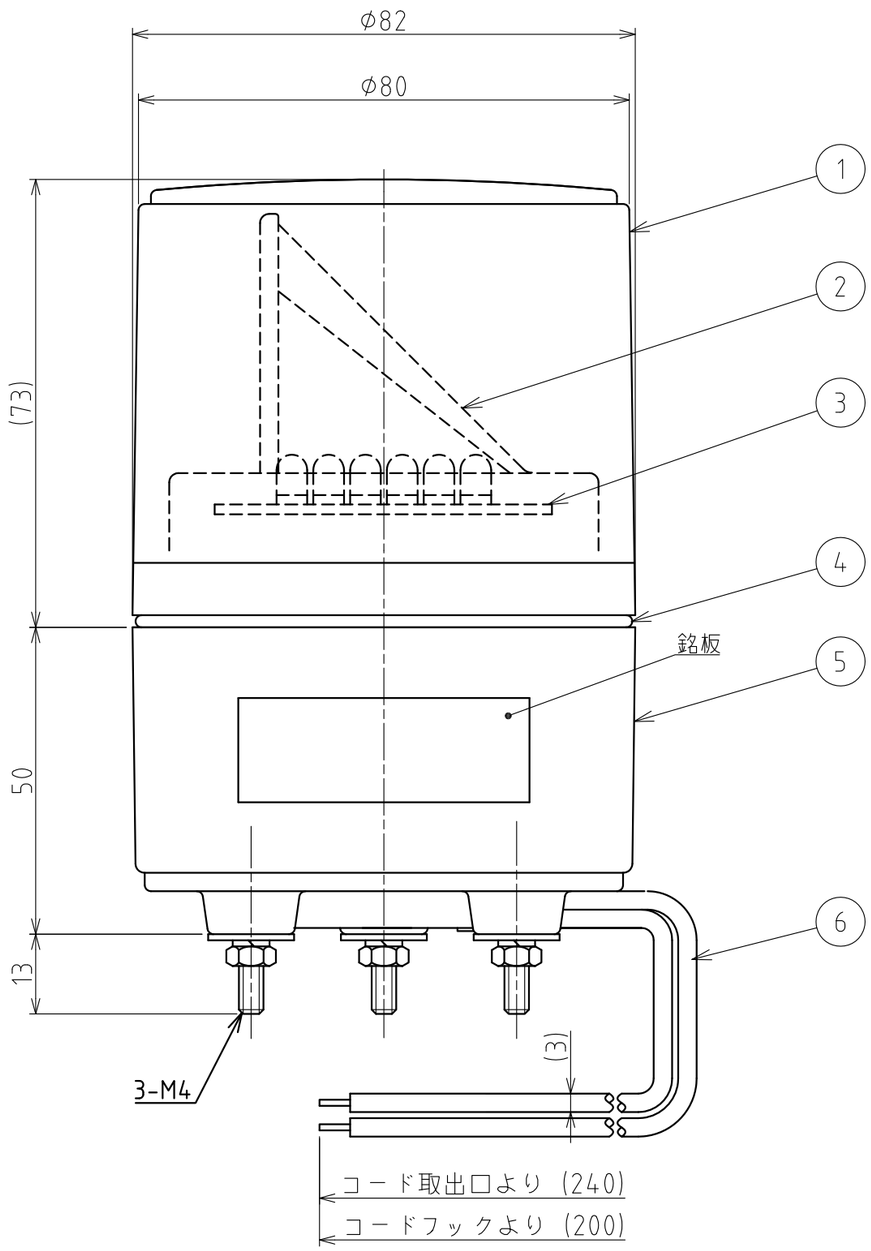

外観寸法図

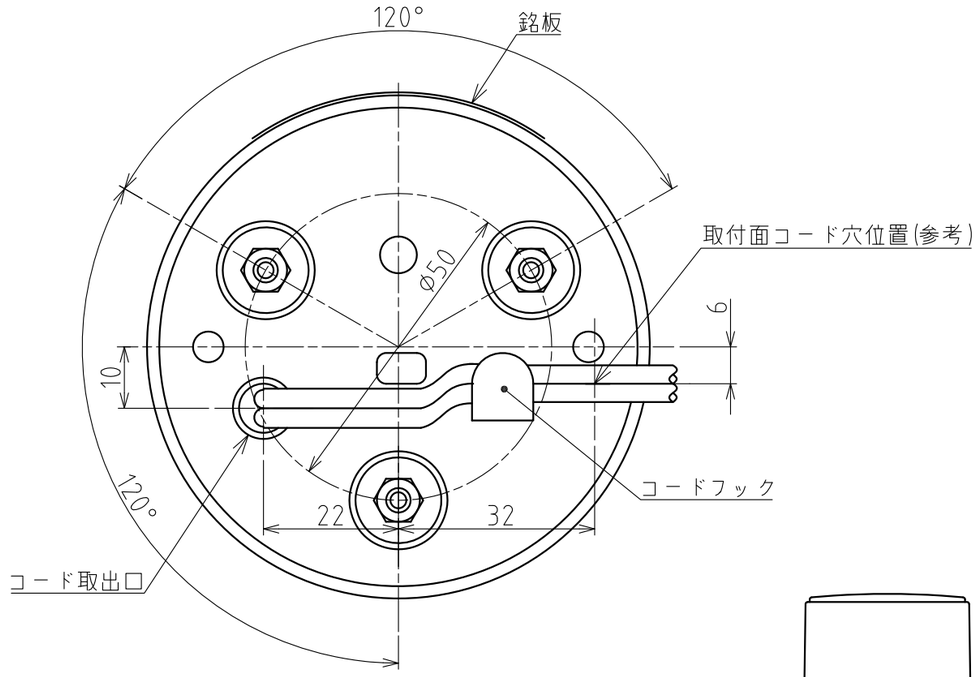

底面図

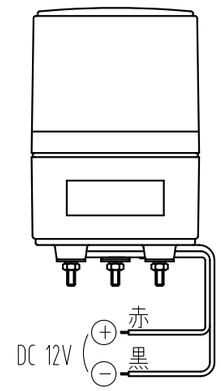

配線例

番号 No.	部品名 Part Name	品目コード Part No.	数量 Qty.	材料 & 寸法 & 処理 Material & Size & Finish	記事 Remarks
6	電源線	–	1	AV 0.5mm²	
5	ケース	–	1	ABS樹脂（ライトグレー）	
4	グローブパッキン	–	1	Siゴム	
3	LED基板組立	–	1		
2	反射鏡	–	1	ABS樹脂（アルミ真空蒸着）	
1	グローブ	–	1	PC樹脂	

RLE-12型 外観図面

株式会社 パトライト
PATLITE Corporation

RLE-12-W00A-2_2