生産終了
Production end

製品仕様書

[一般仕様]

型式	RLE-100
定格電圧	AC100V (50/60Hz)
電圧許容範囲	定格電圧 ± 10%
定格消費電流	40 ± 25 mA
定格消費電力	赤:2.6W ／ 黄:2.6W ／ 緑:2.1W
使用周囲温度	-30 ℃ ～ +60 ℃
使用周囲湿度	90 %RH以下、結露なきこと
保存周囲温度	-35 ℃ ～ +65 ℃
保存周囲湿度	90 %RH以下、結露なきこと
取付場所	屋内／屋外
取付方向	【屋内】正・横・逆方向／【屋外】正方向
保護等級	IP23 (IEC 60529) / JIS D 0203-1994 S1
環境条件	正方向取付時のみ
耐振動性	19.6 m/s² (JIS C 0911-1984)
絶縁抵抗	電源充電部と非充電金属部間 DC500Vメガにて1MΩ以上
耐電圧	電源充電部と非充電金属部間 AC1000Vにて1分間
閃光数	120 ± 25 回／分
光度	赤:10cd以上 ／ 黄:15cd以上 ／ 緑:20cd以上
質量(公差:±10%)	0.6 kg
外形寸法	別紙外観図面参照
備考	【型式構成】 RLE－100－□ ● グローブ・発光色 R : 赤 Y : 黄 G : 緑 ● 定格電圧 100 : AC100V

No. RLE-100-W00J-1_2

株式会社パトライト

生産終了
Production end

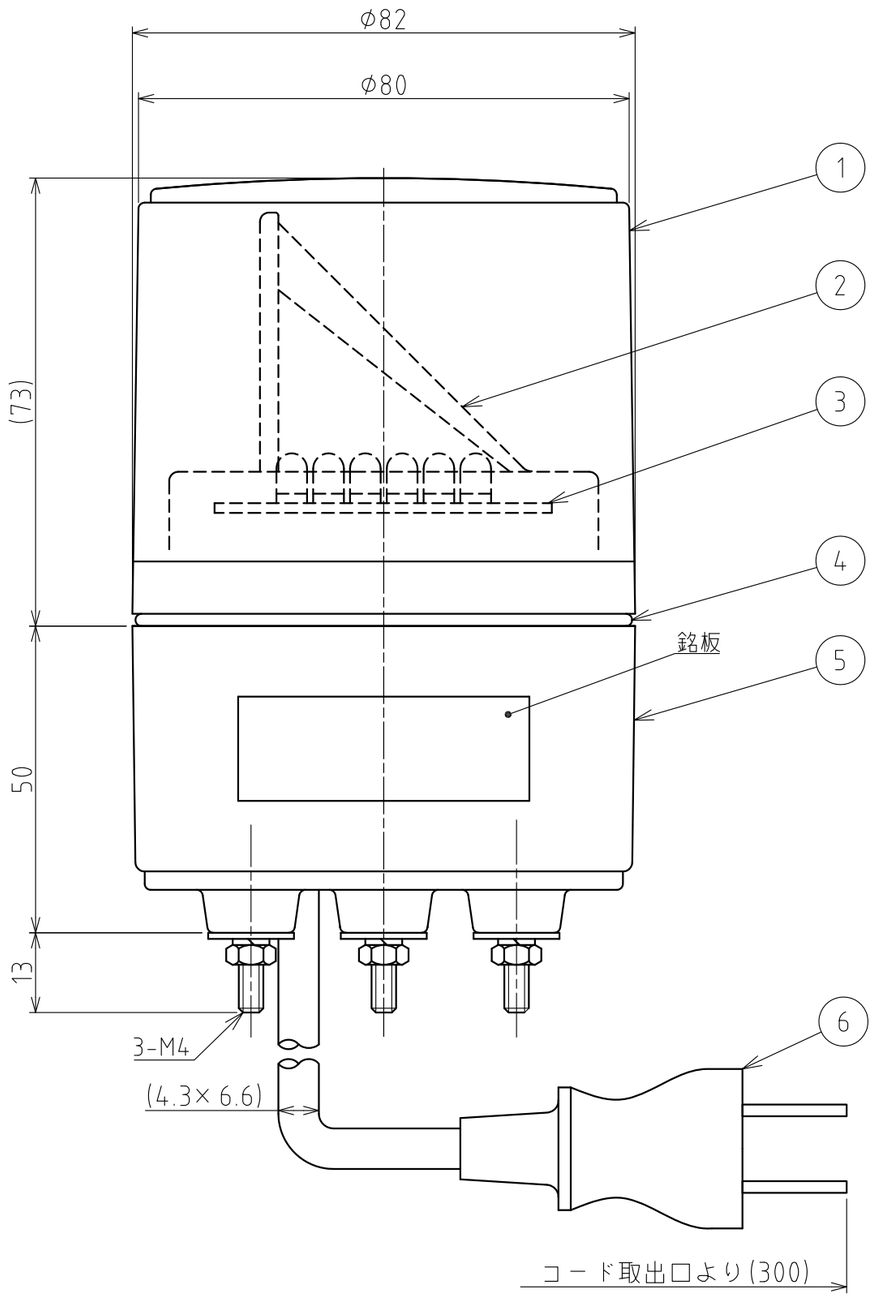

外観寸法図

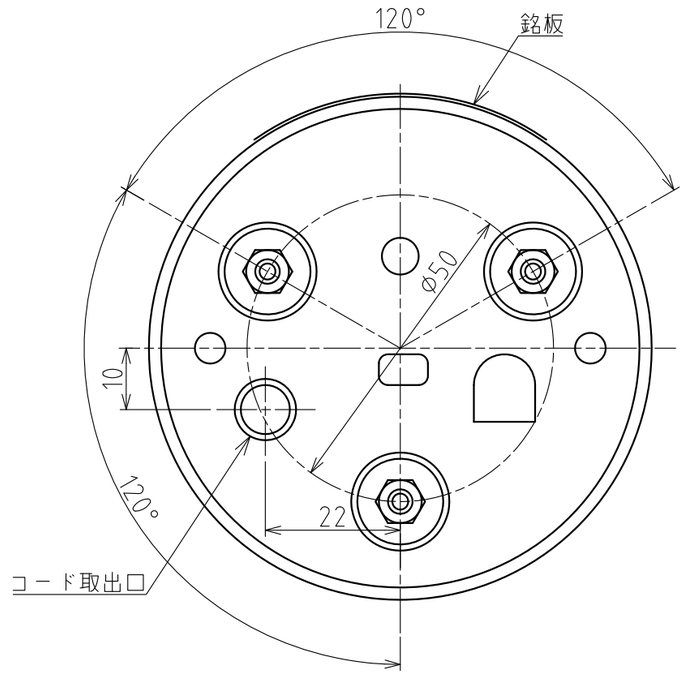

底面図

※プラグコンセントを通すためには、取付面コード穴はφ30以上必要です。

番号 No.	部品名 Part Name	品目コード Part No.	数量 Qty.	材料 & 寸法 & 処理 Material & Size & Finish	記事 Remarks
6	電源線	-	1	VCTFK 0.75mm² (プラグ付)	
5	ケース	-	1	ABS樹脂（ライトグレー）	
4	グローブパッキン	-	1	Siゴム	
3	LED基板組立	-	1		
2	反射鏡	-	1	ABS樹脂（アルミ真空蒸着）	
1	グローブ	-	1	PC樹脂	

外観図面
Outer Dimension Drawing

株式会社 パトライト
PATLITE Corporation

RLE-100-W00J-2_2